排 水 检 查 井

批准部门：中华人民共和国建设部　　批准文号：建质[2002]104号

主编单位：北京市市政工程设计研究总院　　统一编号：GJBT-567

实行日期：二〇〇二年六月一日　　图 集 号：02S515

主编单位负责人　曲阳水

主编单位技术负责人　潘安冬

技术审定人　郭钧　王泽山

设计负责人　孟庆东　温丽晖

目 录

图名	页	图名	页
目录	1-5	Φ700mm圆形砖砌污水检查井	19
总说明	6-7	Φ1000mm圆形砖砌污水检查井（收口式）	20
圆形检查井		Φ1000mm圆形砖砌污水检查井（盖板式）	21
圆形排水检查井尺寸表	8	Φ1000mm圆形混凝土污水检查井	22
圆形排水检查井流槽形式图	9	Φ1000mm圆形雨污水检查井盖板配筋图	23
Φ700mm圆形砖砌雨水检查井	10	Φ1250mm圆形砖砌污水检查井（收口式）	24
Φ1000mm圆形砖砌雨水检查井（收口式）	11	Φ1250mm圆形砖砌污水检查井（盖板式）	25
Φ1000mm圆形砖砌雨水检查井（盖板式）	12	Φ1250mm圆形混凝土污水检查井	26
Φ1000mm圆形混凝土雨水检查井	13	Φ1250mm圆形雨污水检查井盖板配筋图	27
Φ1250mm圆形砖砌雨水检查井（收口式）	14	Φ1500mm圆形砖砌污水检查井（盖板式）	28
Φ1250mm圆形砖砌雨水检查井（盖板式）	15	Φ1500mm圆形混凝土污水检查井	29
Φ1250mm圆形混凝土雨水检查井	16	Φ1500mm圆形雨污水检查井盖板配筋图	30
Φ1500mm圆形砖砌雨水检查井（盖板式）	17	矩形检查井	
Φ1500mm圆形混凝土雨水检查井	18	矩形排水检查井流槽形式图	31

目 录

图　　名	页
矩形直线砖砌雨水检查井	32
矩形直线混凝土雨水检查井	33
矩形90° 三通砖砌雨水检查井	34
矩形90° 三通混凝土雨水检查井	35
矩形90° 四通砖砌雨水检查井	36
矩形90° 四通混凝土雨水检查井	37
矩形直线砖砌污水检查井	38
矩形直线混凝土污水检查井	39
矩形直线雨污水检查井盖板配筋图①	40
矩形直线雨污水检查井盖板配筋图②	41
矩形直线雨污水检查井盖板配筋图③	42
矩形直线雨污水检查井盖板配筋图④	43
矩形直线雨污水检查井盖板配筋图⑤	44
矩形90° 三通砖砌污水检查井	45
矩形90° 三通混凝土污水检查井	46
矩形90° 三通雨污水检查井盖板配筋图①	47
矩形90° 三通雨污水检查井盖板配筋图②	48
矩形90° 三通雨污水检查井盖板配筋图③	49
矩形90° 三通雨污水检查井盖板配筋图④	50
矩形90° 四通砖砌污水检查井	51
矩形90° 四通混凝土污水检查井	52

图　　名	页
矩形90° 四通雨污水检查井盖板配筋图①	53
矩形90° 四通雨污水检查井盖板配筋图②	54
矩形90° 四通雨污水检查井盖板配筋图③	55
矩形90° 四通雨污水检查井盖板配筋图④	56
矩形90° 四通雨污水检查井盖板配筋图⑤	57
扇形检查井（90°、120°、135°、150°）	
扇形砖砌雨水检查井（90°~150°）	58
扇形砖砌雨水检查井主要尺寸及工程量表	59
扇形混凝土雨水检查井（90°）	60
扇形混凝土雨水检查井（120°）	61
扇形混凝土雨水检查井（135°）	62
扇形混凝土雨水检查井（150°）	63
扇形砖砌污水检查井	64
扇形砖砌污水检查井主要尺寸及工程量表	65
扇形混凝土污水检查井（90°）	66
扇形雨污水检查井（90°）盖板配筋图①	67
扇形雨污水检查井（90°）盖板配筋图②	68
扇形雨污水检查井（90°）盖板配筋图③	69
扇形雨污水检查井（90°）盖板配筋图④	70
扇形雨污水检查井（90°）盖板配筋图⑤	71
扇形雨污水检查井（90°）盖板配筋图⑥	72

目 录

图　　名	页
扇形混凝土污水检查井（120°）	73
扇形雨污水检查井（120°）盖板配筋图①	74
扇形雨污水检查井（120°）盖板配筋图②	75
扇形雨污水检查井（120°）盖板配筋图③	76
扇形雨污水检查井（120°）盖板配筋图④	77
扇形雨污水检查井（120°）盖板配筋图⑤	78
扇形雨污水检查井（120°）盖板配筋图⑥	79
扇形混凝土污水检查井（135°）	80
扇形雨污水检查井（135°）盖板配筋图①	81
扇形雨污水检查井（135°）盖板配筋图②	82
扇形雨污水检查井（135°）盖板配筋图③	83
扇形雨污水检查井（135°）盖板配筋图④	84
扇形雨污水检查井（135°）盖板配筋图⑤	85
扇形雨污水检查井（135°）盖板配筋图⑥	86
扇形混凝土污水检查井（150°）	87
扇形雨污水检查井（150°）盖板配筋图①	88
扇形雨污水检查井（150°）盖板配筋图②	89
扇形雨污水检查井（150°）盖板配筋图③	90
扇形雨污水检查井（150°）盖板配筋图④	91
扇形雨污水检查井（150°）盖板配筋图⑤	92
扇形雨污水检查井（150°）盖板配筋图⑥	93

图　　名	页
小方形检查井	
小方形500×500砖砌户线检查井	94
小方形500×500户线检查井盖板配筋图	95
小方形600×600砖砌户线检查井	96
小方形600×600混凝土户线检查井	97
小方形600×600户线检查井盖板配筋图	98
小方形700×700砖砌户线检查井	99
小方形700×700混凝土户线检查井	100
小方形700×700户线检查井盖板配筋图	101
跌水井	
竖管式砖砌（收口式）跌水井D≤200mm（直线内跌）	102
竖管式砖砌（盖板式）跌水井D≤200mm（直线内跌）	103
竖管式混凝土跌水井D≤200mm（直线内跌）	104
竖管式砖砌（收口式）跌水井D≤200mm（支线内跌）	105
竖管式砖砌（盖板式）跌水井D≤200mm（支线内跌）	106
竖管式混凝土跌水井D≤200mm（支线内跌）	107

目 录

图　　名	页
竖槽式砖砌（收口式）跌水井D＝200－400mm（直线外跌）	108
竖槽式砖砌（收口式）跌水井（直线外跌）盖板配筋图	109
竖槽式砖砌（盖板式）跌水井D＝200－400mm（直线外跌）	110
竖槽式砖砌（盖板式）跌水井（直线外跌）盖板配筋图	111
竖槽式砖砌跌水井D＝400－600mm（直线外跌）	112
竖槽式混凝土跌水井D＝200－600mm（直线外跌）	113
竖槽式跌水井（直线外跌）盖板配筋图	114
竖槽式砖砌跌水井D＝200－400mm（支线外跌）	115
竖槽式砖砌跌水井（支线外跌）盖板配筋图	116
竖槽式混凝土跌水井D＝200－400mm（支线外跌）	117
竖槽式混凝土跌水井（支线外跌）盖板配筋图	118
阶梯式砖砌跌水井D＝700－1500mm	119
阶梯式混凝土跌水井D＝700－1650mm	120
阶梯式跌水井盖板配筋图①	121
阶梯式跌水井盖板配筋图②	122
阶梯式跌水井盖板配筋图③	123
阶梯式跌水井盖板配筋图④	124
闸槽井	
污水砖砌闸槽井D＝200－1000mm	125
污水混凝土闸槽井D＝200－1000mm	126
污水闸槽井盖板配筋图①	127
污水闸槽井盖板配筋图②	128
污水闸槽井盖板配筋图③	129
污水闸槽井盖板配筋图④	130
污水闸槽井盖板配筋图⑤	131
沉泥井	
Φ1000mm圆形砖砌沉泥井	132
Φ1000mm圆形混凝土沉泥井	133
Φ1250mm圆形砖砌沉泥井	134
Φ1250mm圆形混凝土沉泥井	135
耐腐蚀检查井	
砖砌塑料板衬里耐腐蚀检查井	136
混凝土塑料板衬里耐腐蚀检查井	137

目 录

图　　名	页
砖砌玻璃钢衬里耐腐蚀检查井	138
混凝土玻璃钢衬里耐腐蚀检查井	139
砖砌耐腐蚀涂料衬里耐腐蚀检查井	140
混凝土耐腐蚀涂料衬里耐腐蚀检查井	141
耐腐蚀检查井盖板配筋图	142
预制井筒	
Φ700mm预制混凝土井筒(双排踏步)	143
Φ800mm预制混凝土井筒(双排踏步)	144
Φ800mm预制混凝土井筒(单排踏步)	145
检查井脚窝图	
砖砌雨水检查井踏步脚窝位置图	146
混凝土雨水检查井井室踏步脚窝位置图	147
砖砌污水检查井踏步脚窝位置图	148
混凝土污水检查井井室踏步脚窝位置图	149

总 说 明

一. 编制依据：

1. 本图集是按照建设部“关于印发《一九九七年国家建筑标准设计编制工作计划》的通知”（建设[1997]年170号文）及现行有关国家标准、规范编制的。
2. 本图集是在1977年编制的“圆形排水检查井S231”、“矩形排水检查井S232”、“扇形排水检查井S233”、“跌水井S234”及“耐腐蚀检查井及耐腐蚀管道接口S236”的基础上由北京市市政工程设计研究总院修编的。

二. 设计条件：

1. 设计荷载：超汽20级车
2. 土壤条件：容重1800Kg/m^3，内摩擦角φ＝30°
3. 地下水位：按有、无地下水两种情况设计，当有地下水时，其水位按地面以下1米计算。
4. 基础应座落在土质良好的原状土层上，地基承载能力不得小于100KN/m^2，若还有不良土层应进行处理。

三. 适用范围：

1. 适用于雨水管道管径D≤2000mm，管顶覆土≤4m；污水管道管径D≤1500mm，管顶覆土≤6m之直线、转弯、90°三通、90°四通等情况。
2. 市政、建筑小区、工业企业与民用建筑雨污水管道工程。
3. 本图集如用于湿陷性黄土地区、永久性冻土地区、其它特殊性地区及地震设计烈度为9度及9度以上的工程时，应根据有关规范和规程的规定另作处理。
4. 除跌落井外，接入支管均与下游管道采用管内顶平接。
5. 当有化学管材接入检查井时，其作法见相应标准。
6. 盖板覆土如不符合本图集要求，应另行设计。
7. 井盖、踏步详见97S501。根据使用要求，可使用双层井盖及单排踏步。见P143～146、148。

四. 图集内容及使用条件：

1. 圆形井：

   有φ700mm、φ1000mm、φ1250mm、φ1500mm 4种井径的井，适用于管径D＝200～800mm的雨污水管道上。

2. 矩形井：

   分直线井、90°三通井、90°四通井，适用于管径D＝800～2000mm的雨水管道上；D＝800～1500mm的污水管道上。

3. 扇形井：

   以上游管中心与下游管中心相交处的内角分为90°、120°、135°、150°4种转弯井。适用于管径D＝800～2000mm的雨水管道转弯处，D＝800～1500mm的污水管道转弯处。当转弯角度处于指定角度之间时，做法参考临近指定角度转弯井之做法，盖板参考选用小于此角的指定盖板。

4. 小方井：

   适用于管径D＝200～400mm的雨污水管户管上。井深≤1.5m，不下人。

总 说 明						图集号	02S515
审核		校对		设计		页	6

5. 跌落井：

有竖管式、竖槽式和阶梯式三种形式。当雨水管上下游跌差≥1m时，污水管上下游跌差≥50cm时必须使用跌水井。

6. 闸槽井：

为检修时断水方便而设置在排水管道上的井。适用于管径D=300～1000mm的管道。

7. 沉泥井：

井底比下游干管深30cm，以使于管道掏挖淤泥使用。

8. 耐腐蚀井：

用于腐蚀介质的排水管道的检查井。

五. 采用材料：

1. 砖砌体：采用MU10砖，M7.5水泥砂浆。
2. 钢筋混凝土：井室-C20、盖板-C25、井圈-C30；

钢筋：Φ为Ⅰ级热轧钢筋，Φ为Ⅱ级热轧钢筋。

3. 井基：采用C10混凝土。
4. 抹面：采用1：2（体积比）防水水泥砂浆抹面厚20mm。砖砌检查井井壁内外均用防水水泥砂浆抹面，抹至检查井顶部。
5. 流槽：采用与井墙一次砌筑的砖砌流槽，如改用C10号混凝土时，浇筑前应先将检查井之井基、井墙洗刷干净，以保证共同受力。
6. 预制盖板，应在适当位置加吊环。
7. 井筒：有砖砌和钢筋混凝土两种，本图集中砖砌检查井表示的砖砌井筒也可采用混凝土井筒。预制混凝土井筒，也可采用现浇（150壁厚，里层配Φ6@150钢筋网）。

六. 施工注意事项：

1. 砖砌体必须砂浆饱满，灰浆均匀。
2. 预制和现浇混凝土构件必须保证表面平整、光滑、无蜂窝麻面。
3. 壁面处理前必须清除表面污物、浮灰等。
4. 盖板、井盖安装时加1:2防水水泥砂浆座浆及抹三角灰，井盖顶面要求与路面平。
5. 混凝土盖板均为底层配筋，盖板在堆放及运输时不得倒置。
6. 回填土时，先将盖板座浆盖好，在井墙和井筒周围同时回填，回填土密实度根据路面要求而定，但不应低于95%。
7. 若支、干管基础落于井室肥槽中时，肥槽须进行处理。其做法：用级配砂石、混凝土或砖填实。

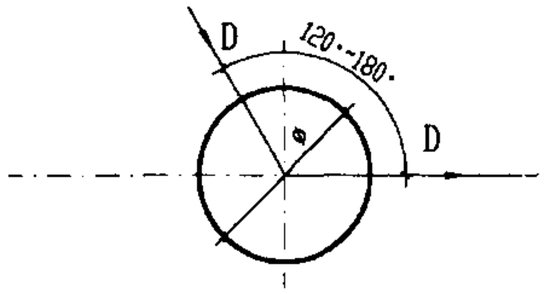

直线、转弯井尺寸表				
井径 φ	700	1000	1250	1500
管径 D	≤400	≤600	≤800	≤1000

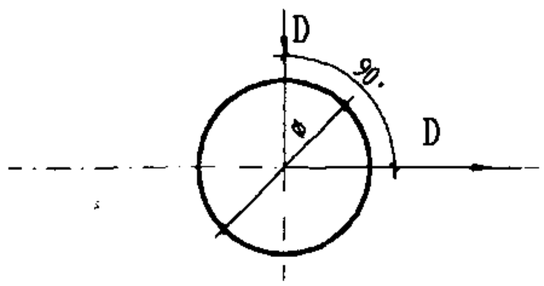

90°转弯井尺寸表				
井径 φ	700	1000	1250	1500
管径 D	≤300	≤500	≤600	≤800

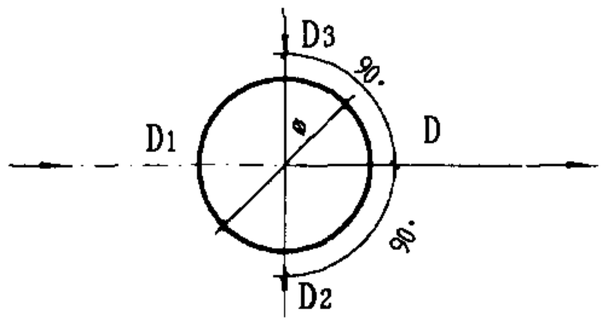

90°三通、四通井尺寸表												
井径 φ	700			1000			1250			1500		
管径 D	D1	D2、D3	D	D1	D2、D3	D	D1	D2、D3	D	D1	D2、D3	D
	≤400	≤300	≤400	≤600	≤500	≤600	≤800	≤600	≤800	≤900	≤800	≤900

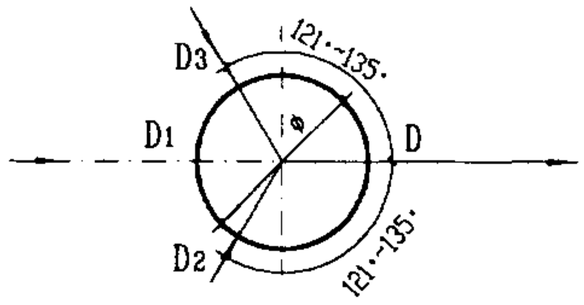

121°~135°三通、四通井尺寸表												
井径 φ	700			1000			1250			1500		
管径 D	D1	D2、D3	D	D1	D2、D3	D	D1	D2、D3	D	D1	D2、D3	D
	≤200	≤200	≤400	≤400	≤200	≤600	≤600	≤200	≤800	≤700	≤200	≤1000
				≤300	≤300	≤600	≤500	≤300	≤800	≤600	≤300	≤1000
							≤400	≤400	≤800	≤500	≤400	≤1000

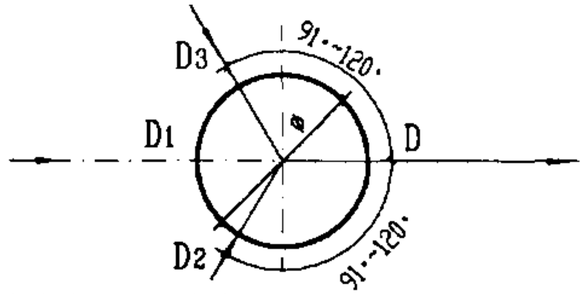

91°~120°三通、四通井尺寸表												
井径 φ	700			1000			1250			1500		
管径 D	D1	D2、D3	D	D1	D2、D3	D	D1	D2、D3	D	D1	D2、D3	D
	≤400	≤200	≤400	≤600	≤200	≤600	≤800	≤200	≤800	≤1000	≤300	≤1000
	≤300	≤300	≤400	≤500	≤300	≤600	≤700	≤300	≤800	≤900	≤400	≤1000
				≤400	≤400	≤600	≤600	≤400	≤800	≤800	≤500	≤1000
							≤500	≤500	≤800	≤700	≤600	≤1000

说明：

1. 单位：毫米。
2. 转弯井流槽半径 R≈D
3. 管子通入检查井以管外壁与井内壁接触为准。

圆形排水检查井尺寸表					图集号	02S515
审核		校对		设计	页	8

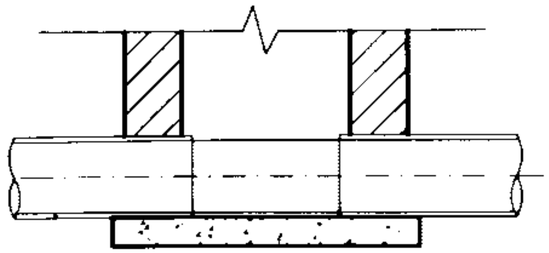

1 — 1

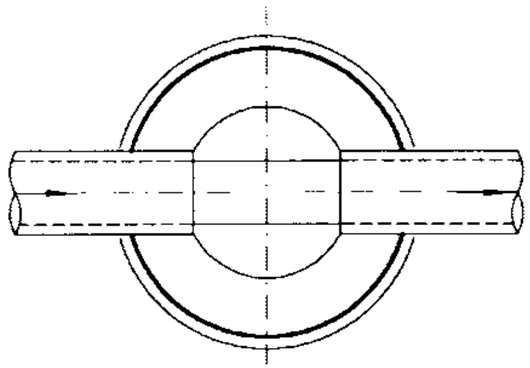

直线井平面图

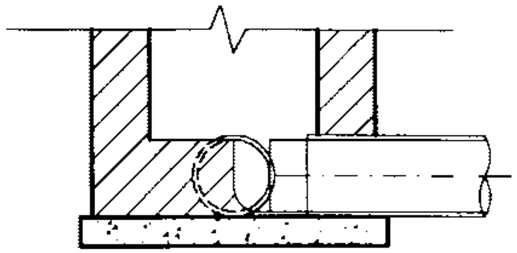

3 — 3

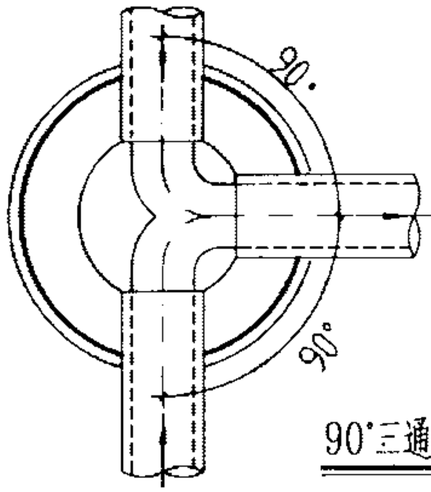

90°三通井平面图

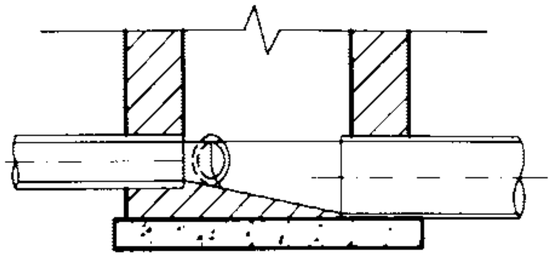

5 — 5

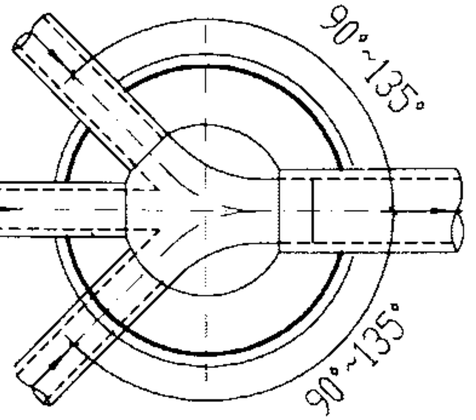

90°~135°四通井平面图

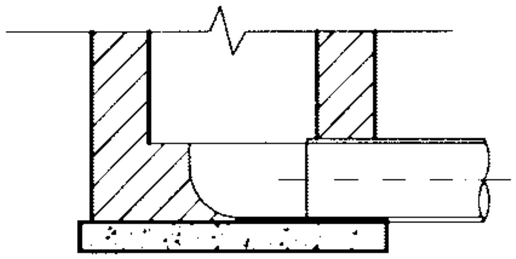

2 — 2

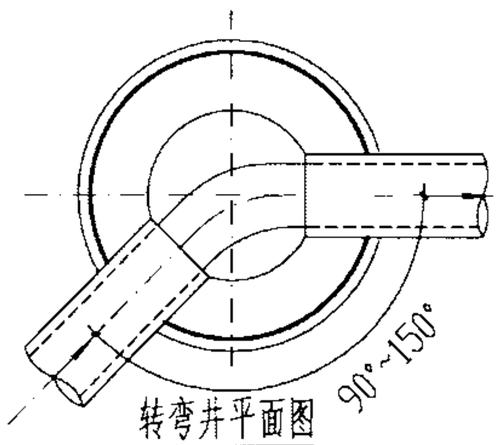

转弯井平面图

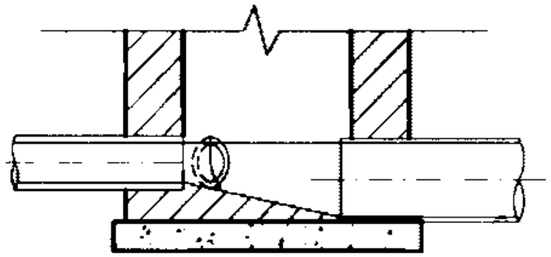

4 — 4

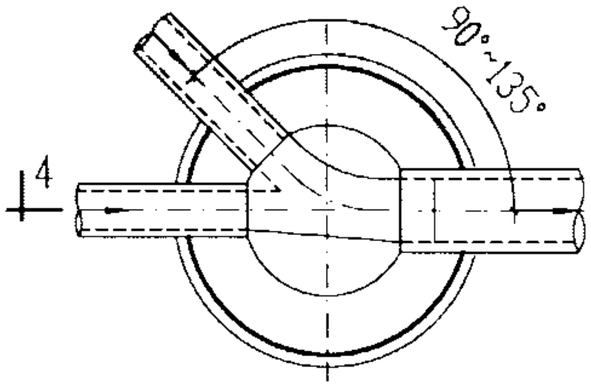

90°~135°三通井平面图

说明：

1. 管道连接一般采用管顶平接。
2. 流槽高度：
   雨水检查井：相同直径的管道连接时，流槽顶与管中心平。
   不同直径的管道连接时，流槽顶一般与小管中心平。
   污水检查井：流槽顶一般与管内顶平。
3. 流槽材料：采用与井墙一次砌筑的砖砌流槽，如改用C10混凝土时，浇筑前应先将检查井井基、井墙洗刷干净，以保证共同受力。

圆形排水检查井流槽形式图						图集号	02S515
审核	郭钧	校对	温丽晖	设计	王庆生	页	9

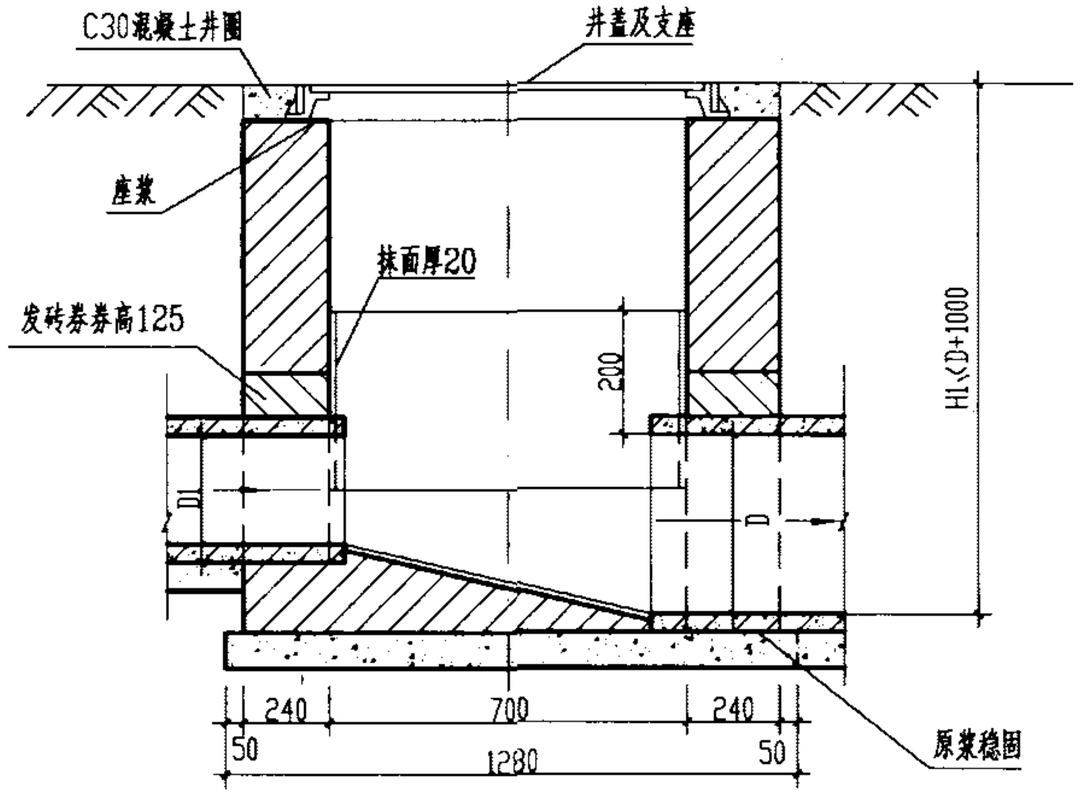

1-1 剖面

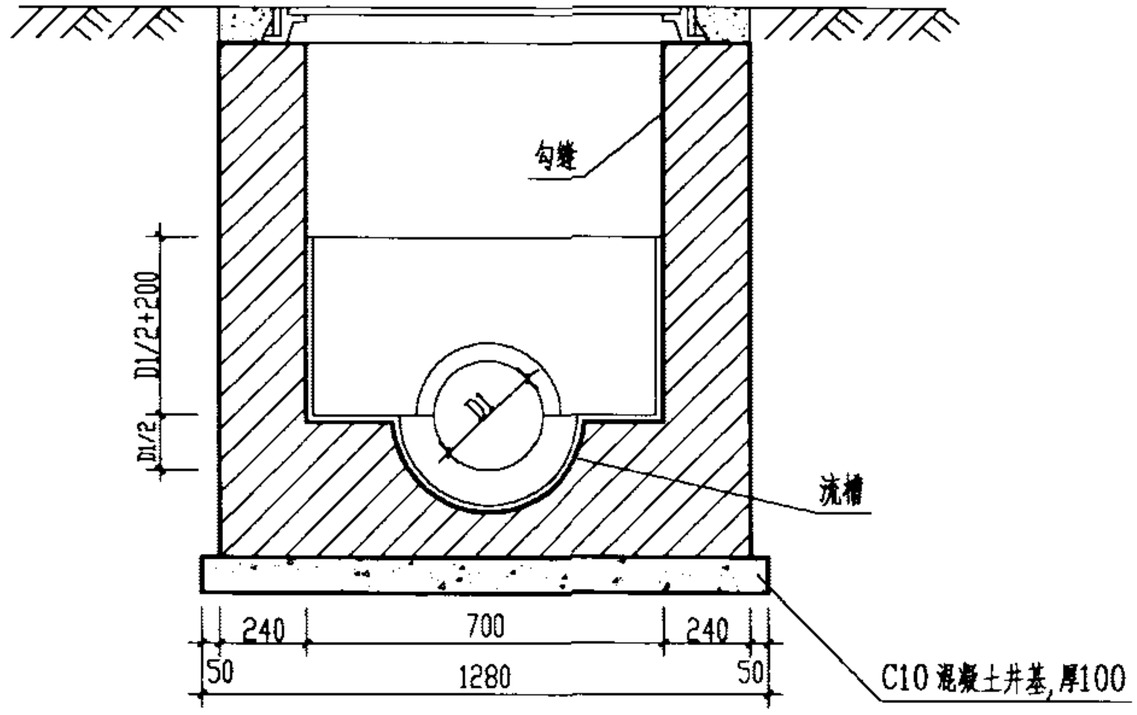

2-2 剖面

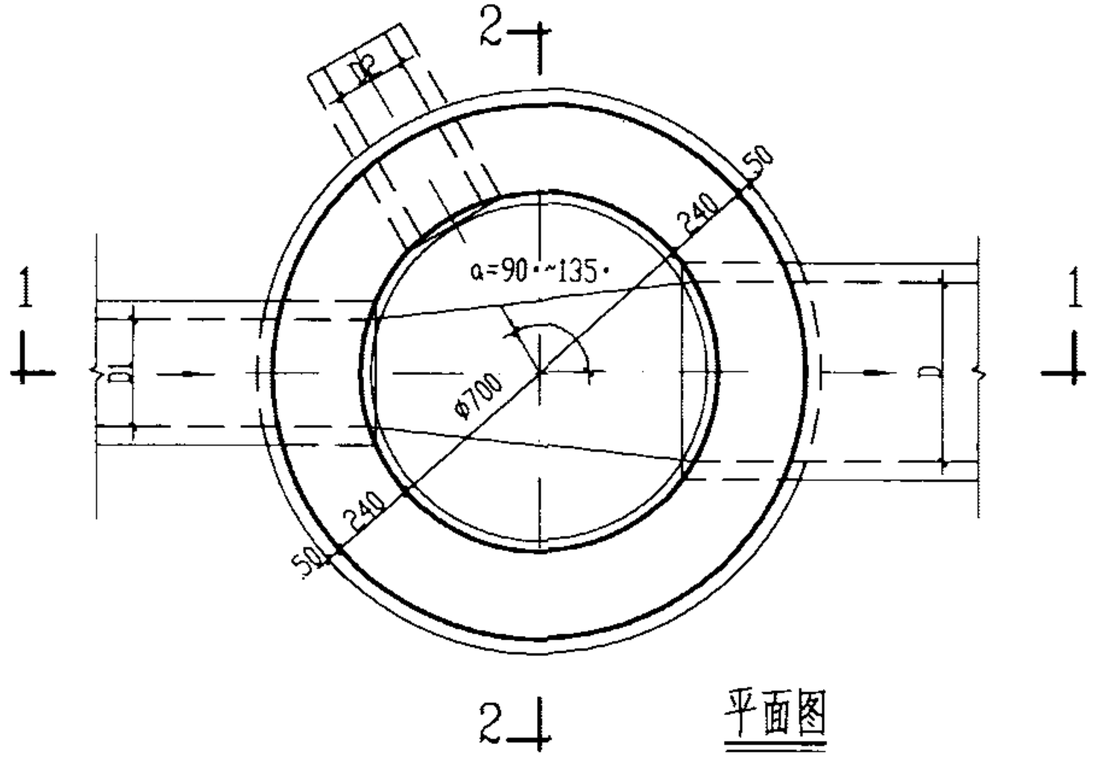

平面图

工程数量表

管径 D	砖砌体 (m^3)		C10混凝土 (m^3)	砂浆抹面 (m^2)
	流槽	井筒/m		
200	0.04	0.71	0.13	1.40
300	0.05	0.71	0.13	1.47
400	0.06	0.71	0.13	1.58

说明：

1. 单位：毫米。
2. 井墙用M7.5水泥砂浆砌MU10砖。
3. 抹面、勾缝、座浆均用1:2防水水泥砂浆。
4. 遇地下水时，井外墙用1:2防水水泥砂浆抹面至地下水位以上500，厚20。
5. 接入支管超挖部分用级配砂石、混凝土或砌砖填实。

φ700mm圆形砖砌雨水检查井 D≤400mm						图集号	02S515
审核	郭韵	校对	温伯昕	设计	王伟	页	10

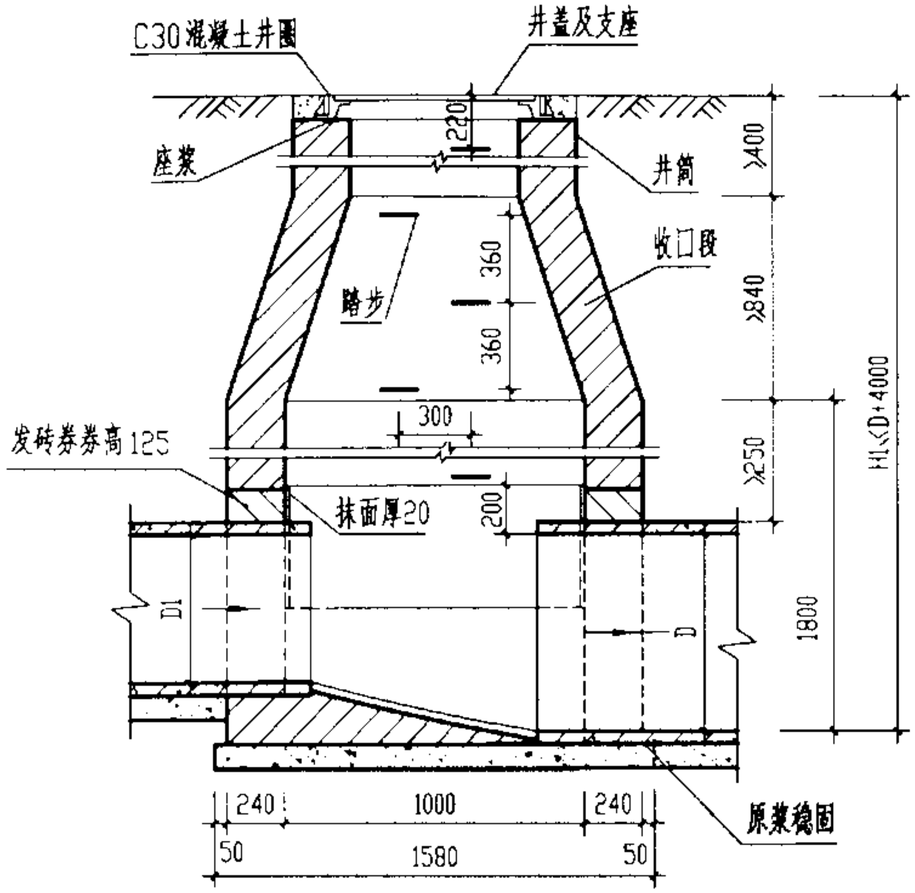

1-1剖面

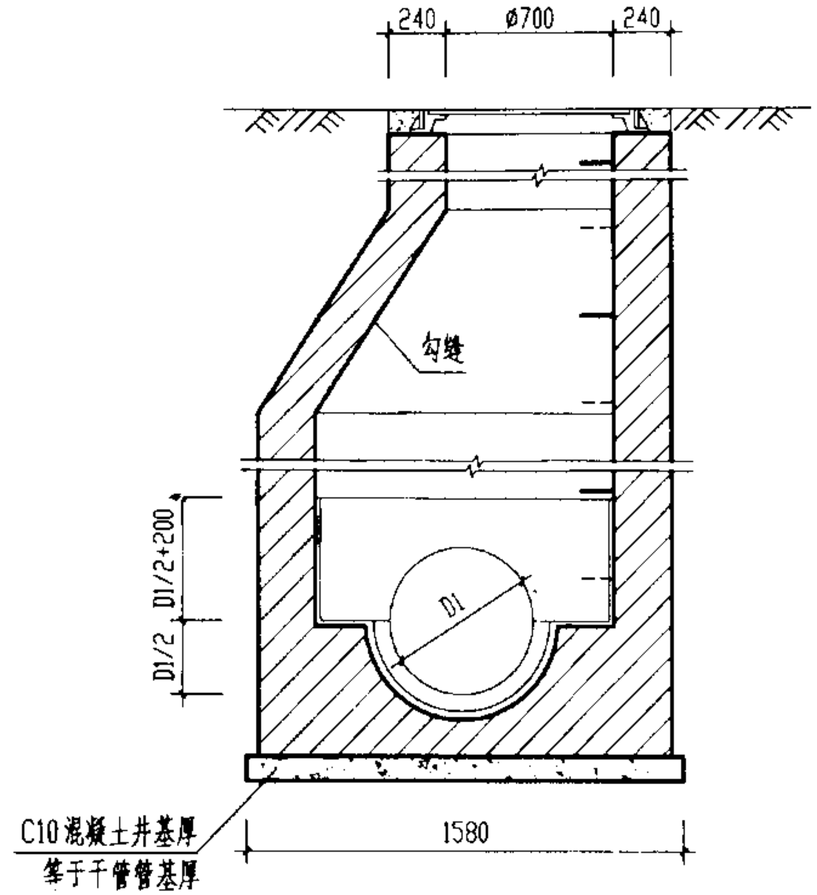

2-2剖面

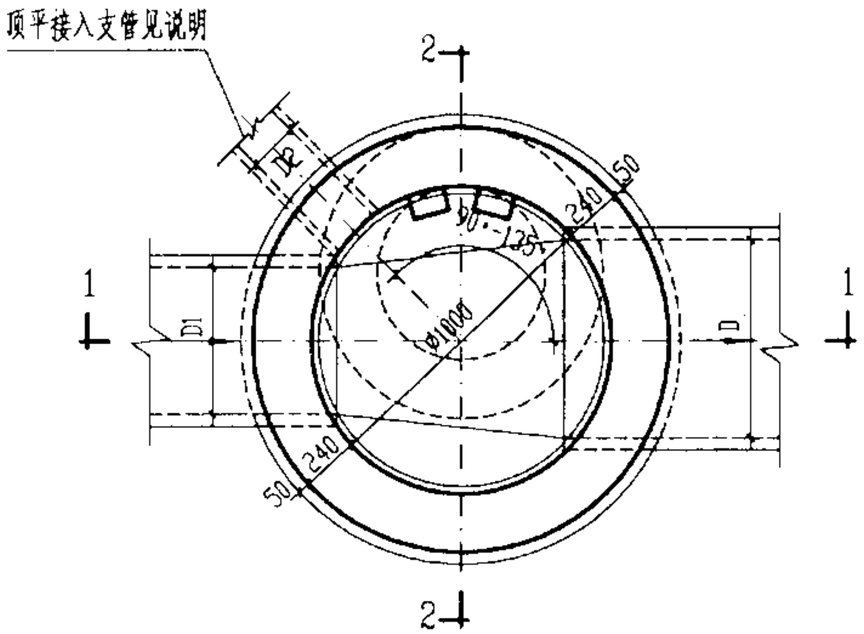

平面图

工程数量表

管径 D	砖砌体 (m^3)			C10混凝土 (m^3)	砂浆抹面 (m^2)
	收口段	井室	井筒/m		
200	0.39	1.76	0.71	0.20	2.48
300	0.39	1.76	0.71	0.20	2.60
400	0.39	1.76	0.71	0.20	2.70
500	0.39	1.76	0.71	0.22	2.79
600	0.39	1.76	0.71	0.24	2.86

说明：

1. 单位：毫米。
2. 井墙用M7.5水泥砂浆砌MU10砖。
3. 抹面、勾缝、座浆、抹三角灰均用1:2防水水泥砂浆。
4. 遇地下水时，井外墙用1:2防水水泥砂浆抹面至地下水位以上500，厚20。
5. 井室高度自井底至收口底净高一般为1800，埋深不足时酌情减少。
6. 接入支管超挖部份用级配砂石，混凝土或砖填实。
7. 顶平接入支管见圆形排水检查井尺寸表。

ø1000mm 圆形砖砌雨水检查井(收口式) D=200～600 mm						图集号	02S515
审核	郭钧	校对	温丽晖	设计	王宏[illegible]	页	11

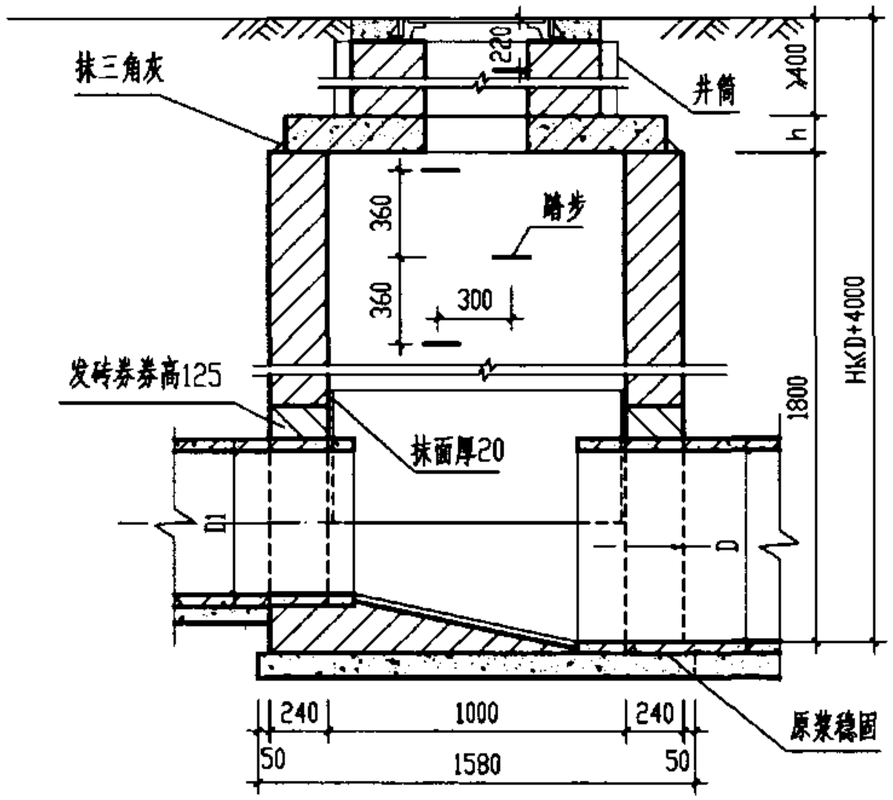

1-1剖面

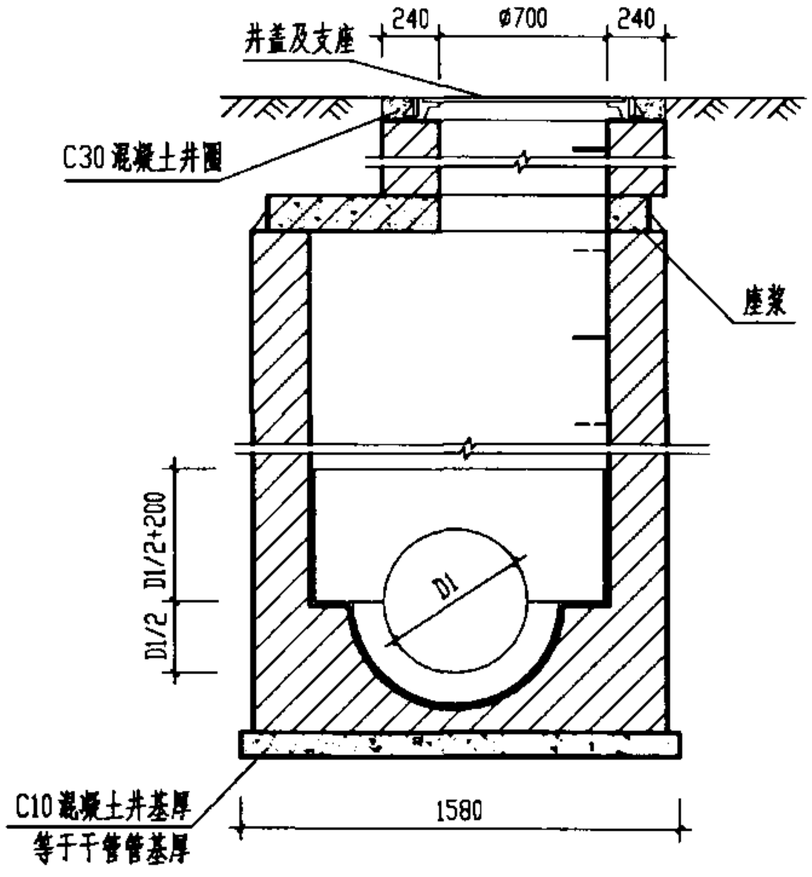

2-2剖面

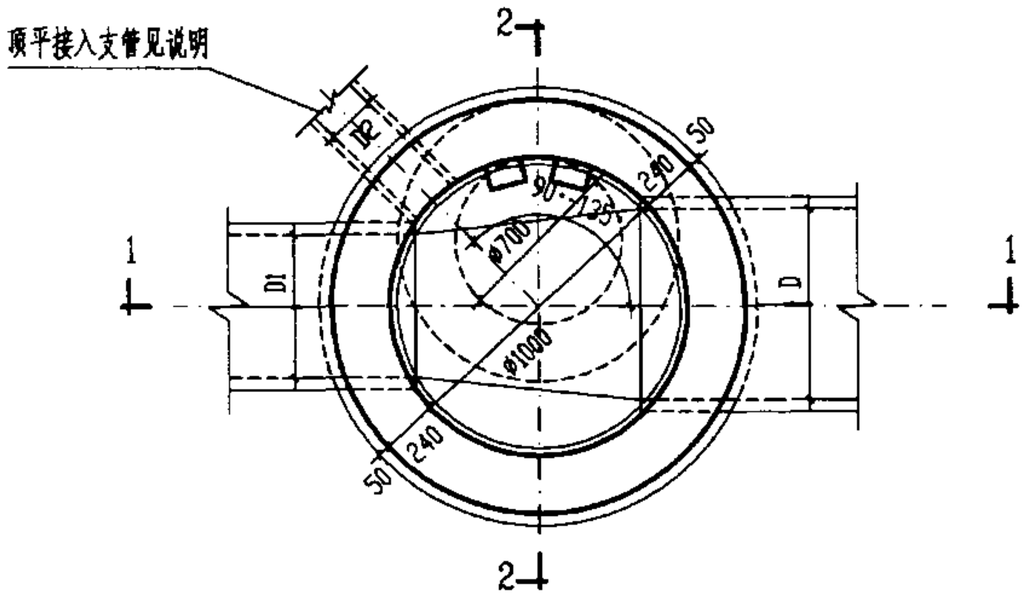

平面图

工程数量表

管径 D	砖砌体 (m^3)		混凝土 (m^3)		砂浆抹面 (m^2)
	井室	井筒/m	C10	C25	
200	1.76	0.71	0.20	见盖板图	2.48
300	1.76	0.71	0.20		2.60
400	1.76	0.71	0.20		2.70
500	1.76	0.71	0.22		2.79
600	1.76	0.71	0.24		2.86

说明：

1. 单位：毫米。
2. 井墙用M7.5水泥砂浆砌MU10砖。
3. 抹面、勾缝、座浆、抹三角灰均用1:2防水水泥砂浆。
4. 井内外墙用1:2防水水泥砂浆抹面至井顶部，厚20。
5. 井室高度自井底至盖板底净高一般为1800，埋深不足时酌情减少。
6. 接入支管超挖部份用级配砂石，混凝土或砖填实。
7. 顶平接入支管见圆形排水检查井尺寸表。

ø1000mm圆形砖砌雨水检查井(盖板式) D=200～600 mm						图集号	02S515
审核	郭韵	校对	温丽晖	设计	王南华	页	12

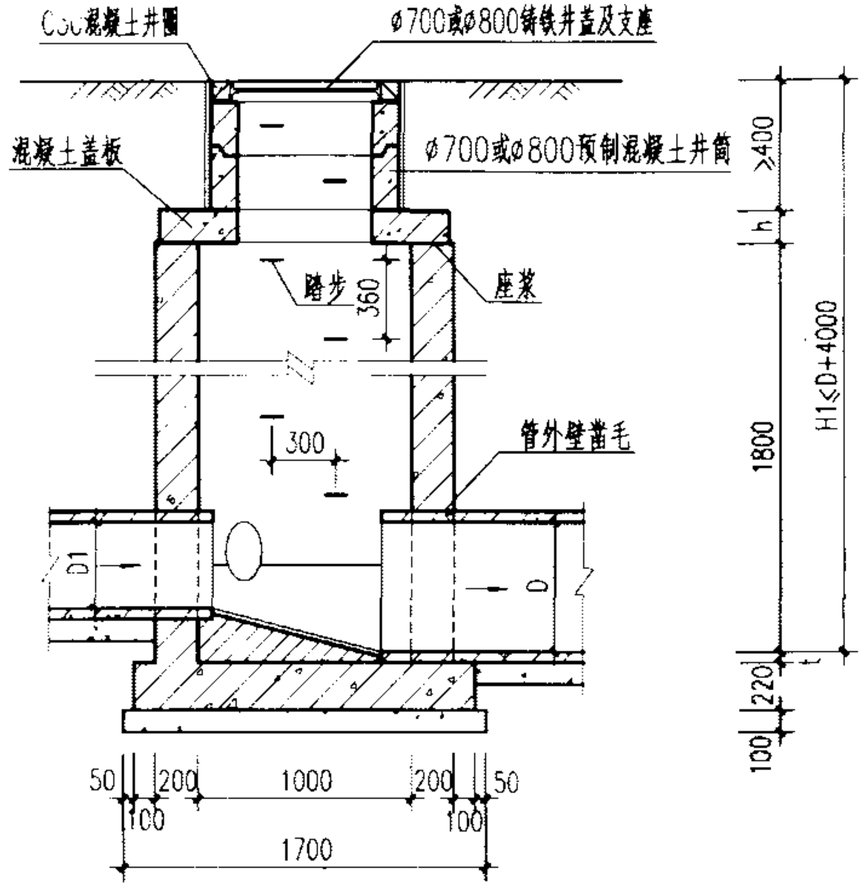

1-1剖面

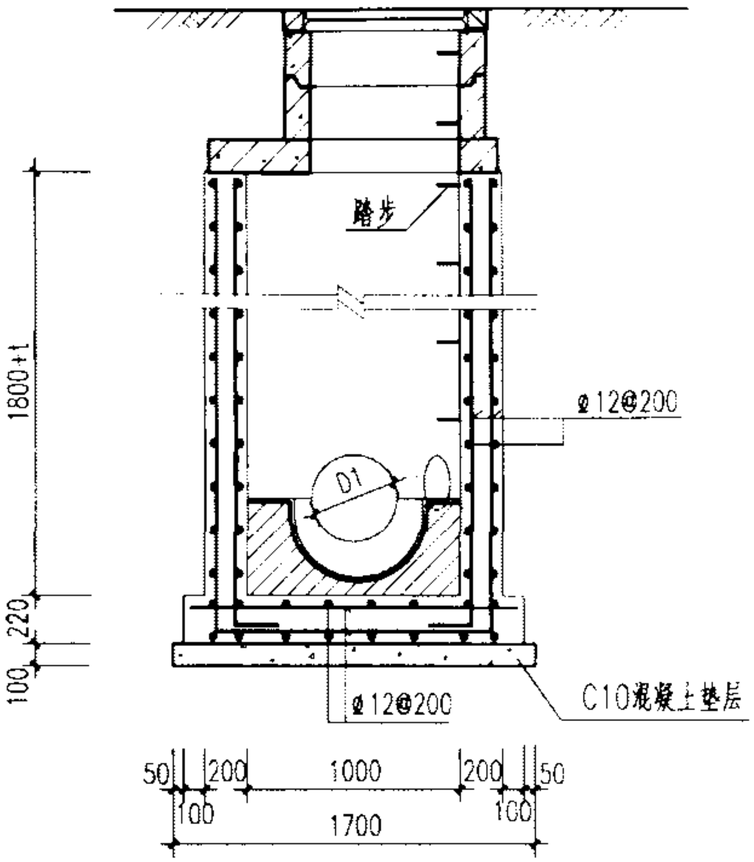

2-2剖面

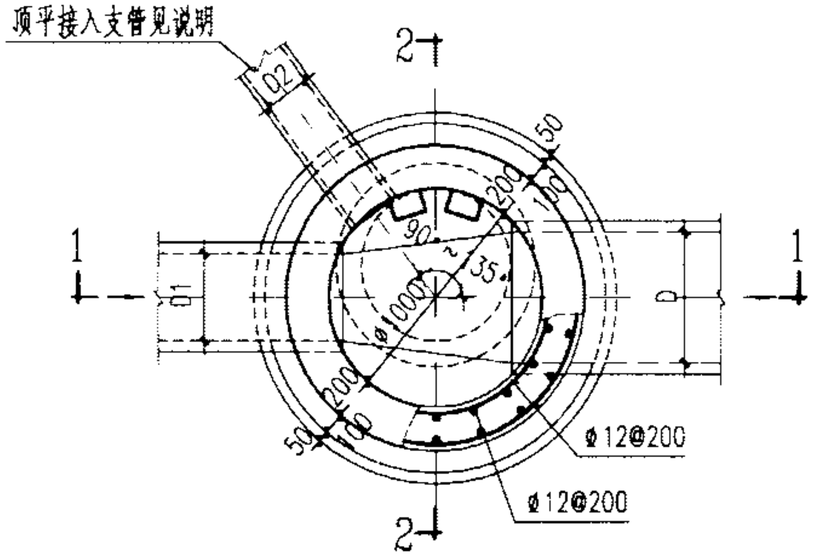

平面图

说明：

1. 单位：毫米。
2. 井墙及底板混凝土为C20、S4；钢筋 φ—I级钢、φ—II级钢；钢筋锚固长度35d，搭接长度42d；混凝土净保护层35。
3. 座浆、抹三角灰均用1:2防水水泥砂浆。
4. 流槽用M7.5水泥砂浆砌MU10砖；1:2防水水泥砂浆抹面，厚20。
5. 井室高度自井底至盖板底净高一般为1800，埋深不足时酌情减少。
6. 接入支管超挖部分用级配砂石、混凝土或砖填实。
7. 顶平接入支管见圆形排水检查井尺寸表。
8. 井筒及井盖的安装作法见井筒图。

φ1000mm圆形混凝土雨水检查井 D=200~600mm						图集号	02S515
审核		校对		设计		页	13

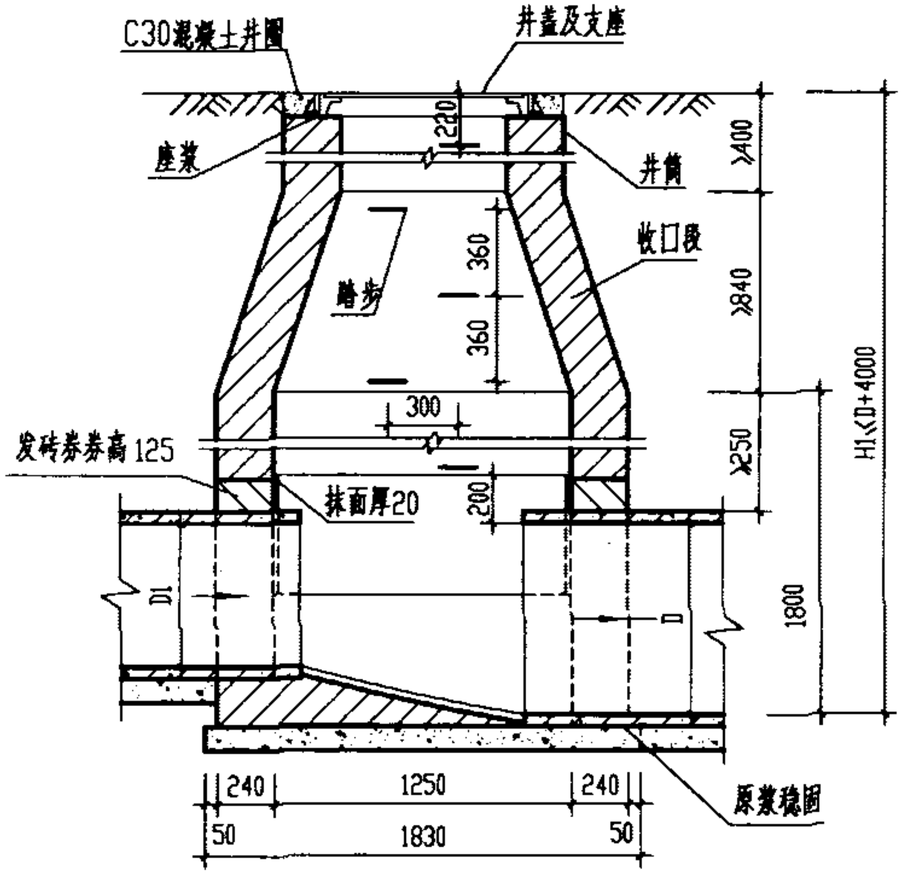

1-1剖面

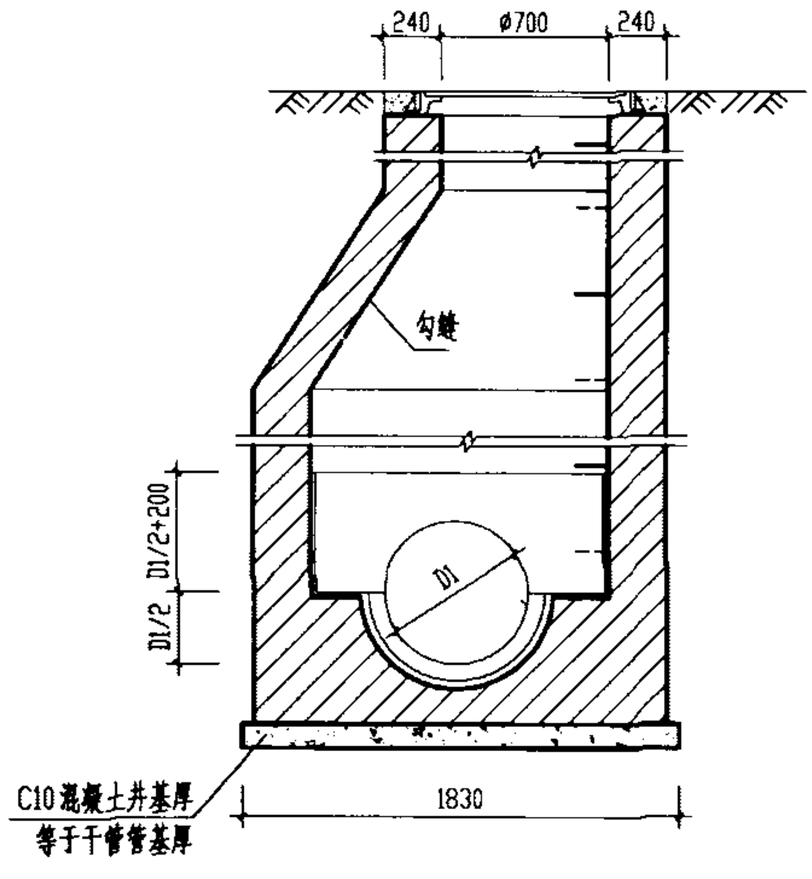

2-2剖面

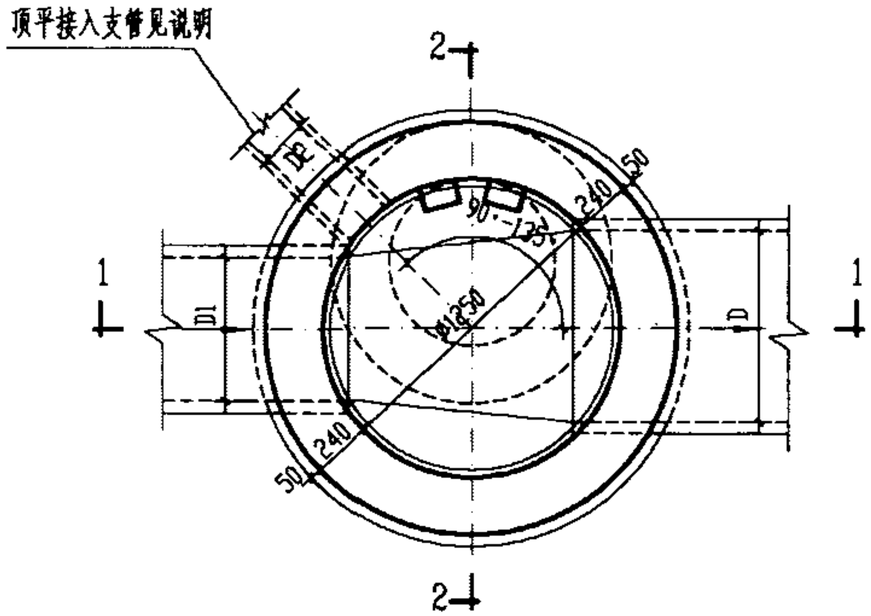

平面图

工程数量表

管径 D	砖砌体 (m³)			C10混凝土 (m³)	砂浆抹面 (m²)
	收口段	井室	井筒/m		
600	0.77	2.19	0.71	0.32	4.14
700	0.77	2.19	0.71	0.37	4.23
800	0.77	2.17	0.71	0.42	4.31

说明：

1. 单位：毫米。
2. 井墙用M7.5水泥砂浆砌MU10砖。
3. 抹面、勾缝、座浆、抹三角灰均用1:2防水水泥砂浆。
4. 遇地下水时，井外墙用1:2防水水泥砂浆抹面至地下水位以上500，厚20。
5. 井室高度自井底至收口底净高一般为1800，埋深不足时酌情减少。
6. 接入支管超挖部份用级配砂石，混凝土或砖填实。
7. 顶平接入支管见圆形排水检查井尺寸表。

ø1250mm 圆形砖砌雨水检查井(收口式) D=600～800 mm						图集号	02S515
审核	郭韵	校对	温丽萍	设计	[illegible]	页	14

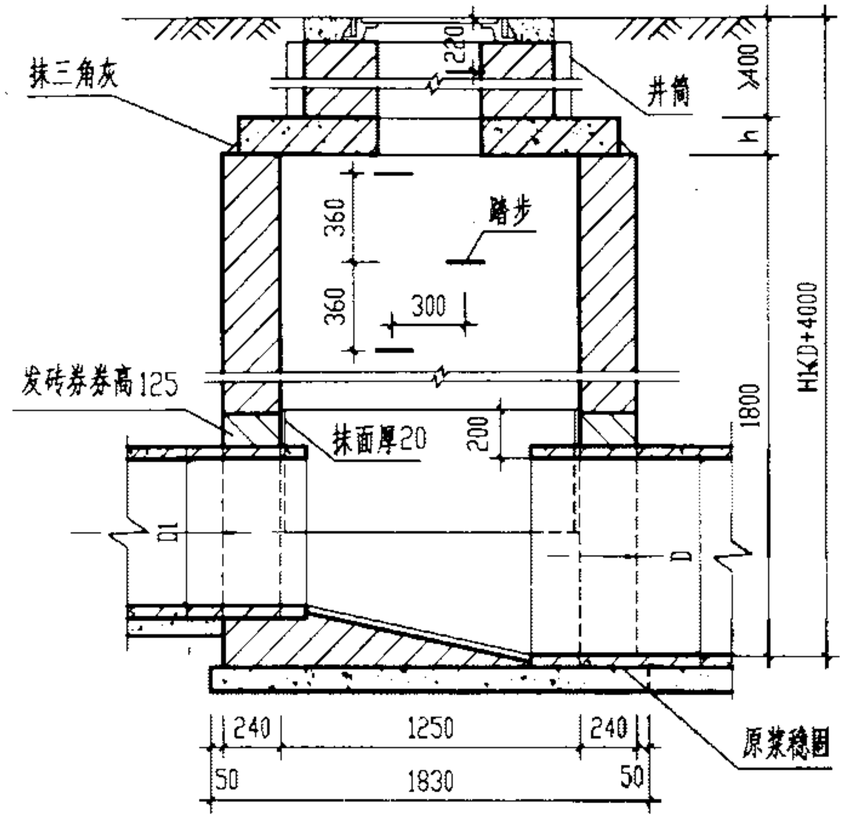

1-1剖面

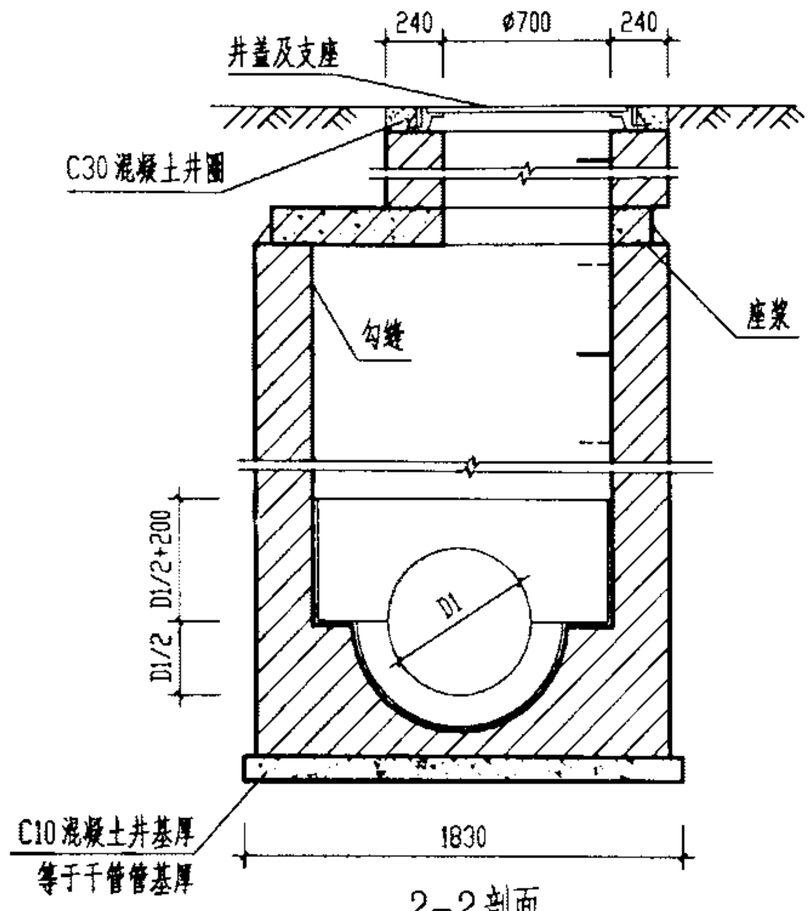

2-2剖面

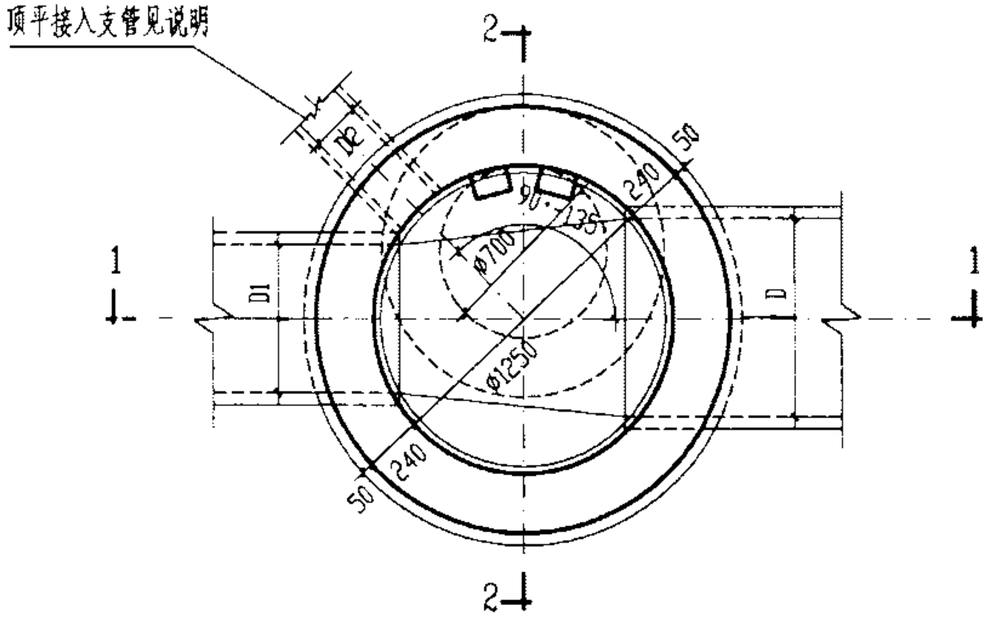

平面图

工程数量表

管径 D	砖砌体 (m^3)		混凝土 (m^3)		砂浆抹面 (m^2)
	井室	井筒/m	C10	C25	
600	2.19	0.71	0.32	见盖板图	4.14
700	2.19	0.71	0.37		4.23
800	2.17	0.71	0.42		4.31

说明：

1. 单位：毫米。
2. 井墙用M7.5水泥砂浆砌MU10砖。
3. 抹面、勾缝、座浆、抹三角灰均用1:2防水水泥砂浆。
4. 遇地下水时，井外墙用1:2防水水泥砂浆抹面至地下水位以上500，厚20。
5. 井室高度自井底至盖板底净高一般为1800，埋深不足时酌情减少。
6. 接入支管超挖部份用级配砂石，混凝土或砖填实。
7. 顶平接入支管见圆形排水检查井尺寸表。

ø1250mm圆形砖砌雨水检查井(盖板式) D=600～800 mm						图集号	02S515
审核	郭韵	校对	温丽晖	设计	王伯平	页	15

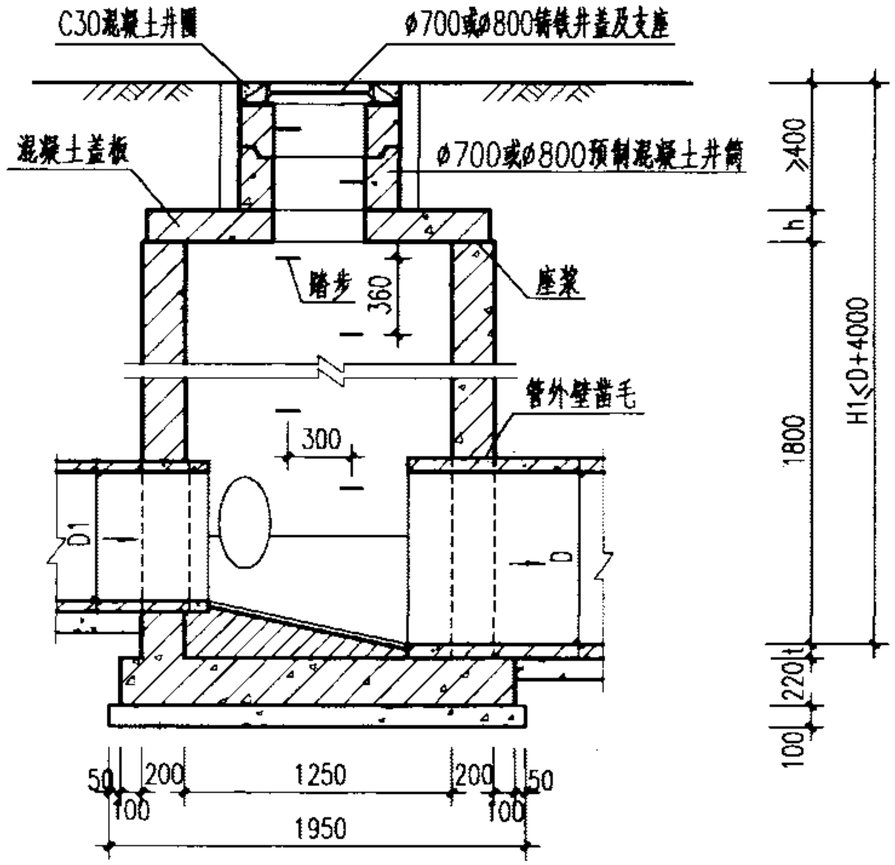

1-1 剖面

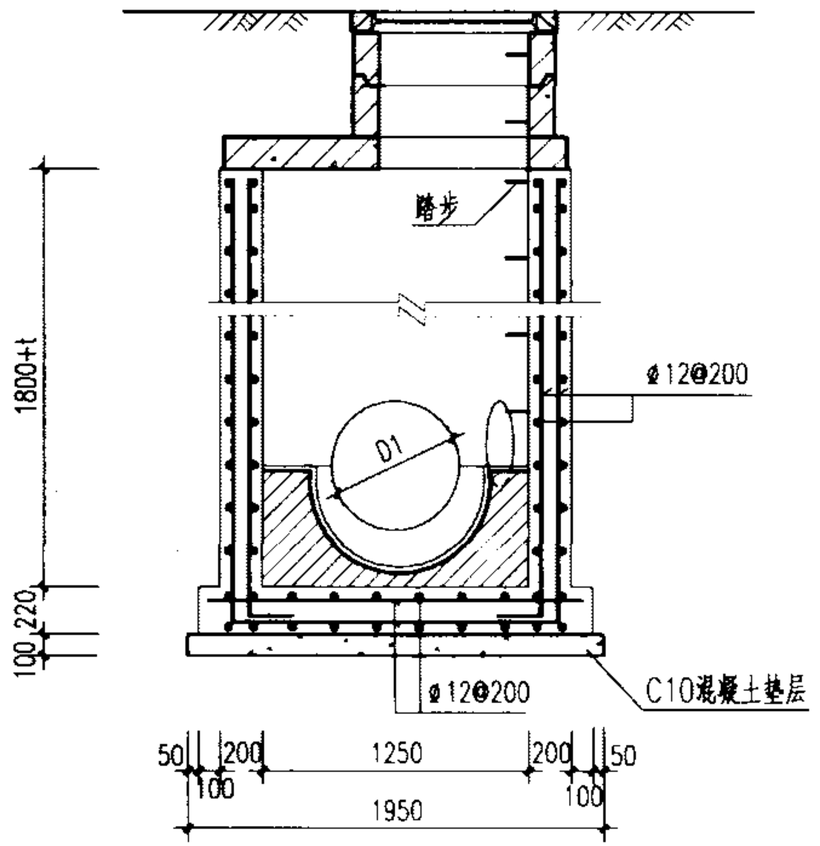

2-2 剖面

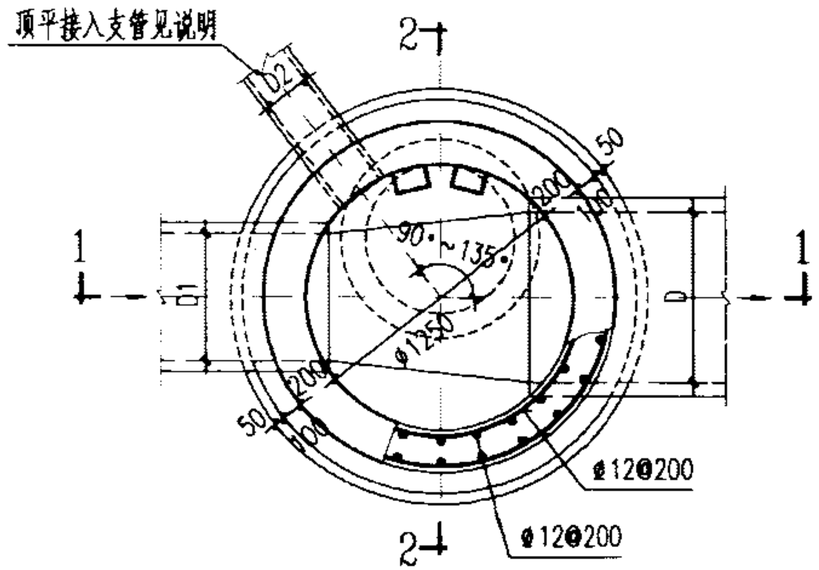

平面图

说明：

1. 单位：毫米。
2. 井墙及底板混凝土为C20、S4；钢筋 φ-I级钢、φ-II级钢；钢筋锚固长度35d、搭接长度42d；混凝土净保护层35。
3. 座浆、抹三角灰均用1:2防水水泥砂浆。
4. 流槽用M7.5水泥砂浆砌MU10砖；1:2防水水泥砂浆抹面，厚20。
5. 井室高度自井底至盖板底净高一般为1800，埋深不足时酌情减少。
6. 接入支管超挖部分用级配砂石、混凝土或砖填实。
7. 顶平接入支管见圆形排水检查井尺寸表。
8. 井筒及井盖的安装作法见井筒图。

φ1250mm圆形混凝土雨水检查井 D=600~800mm						图集号	02S515
审核		校对		设计		页	16

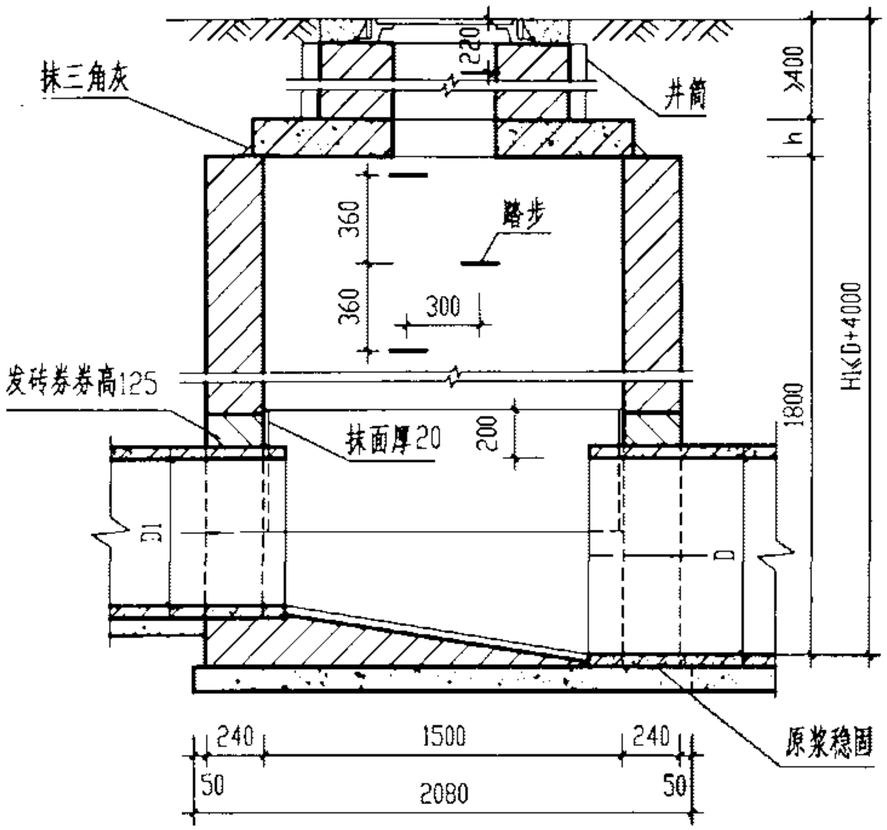

1-1剖面

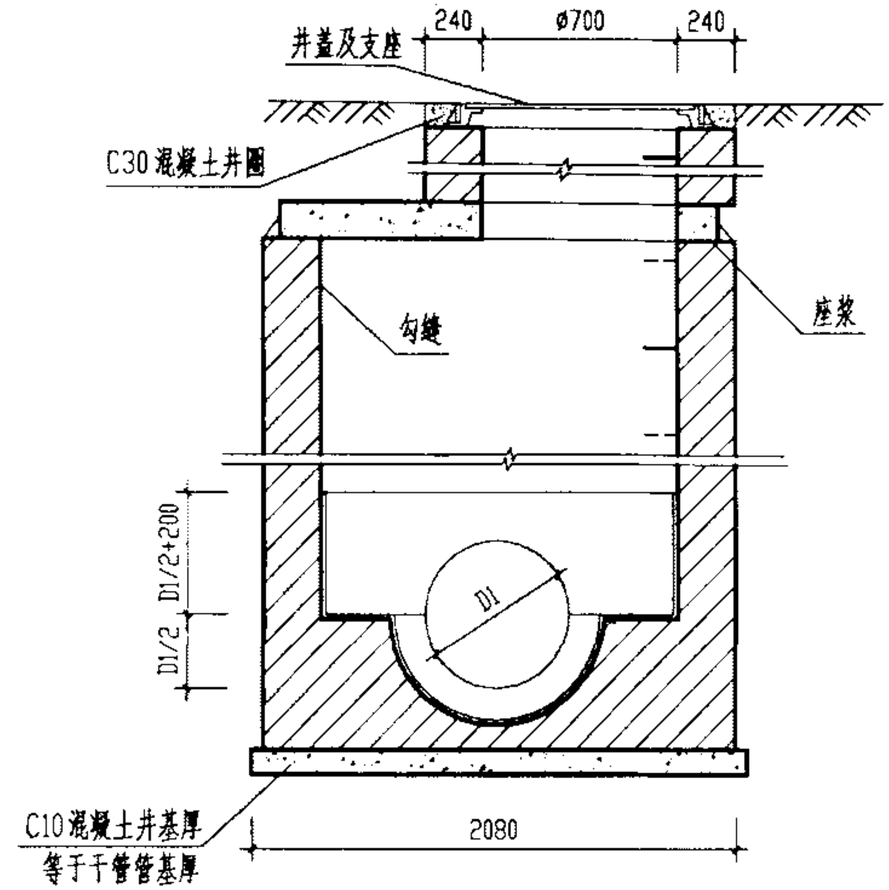

2-2剖面

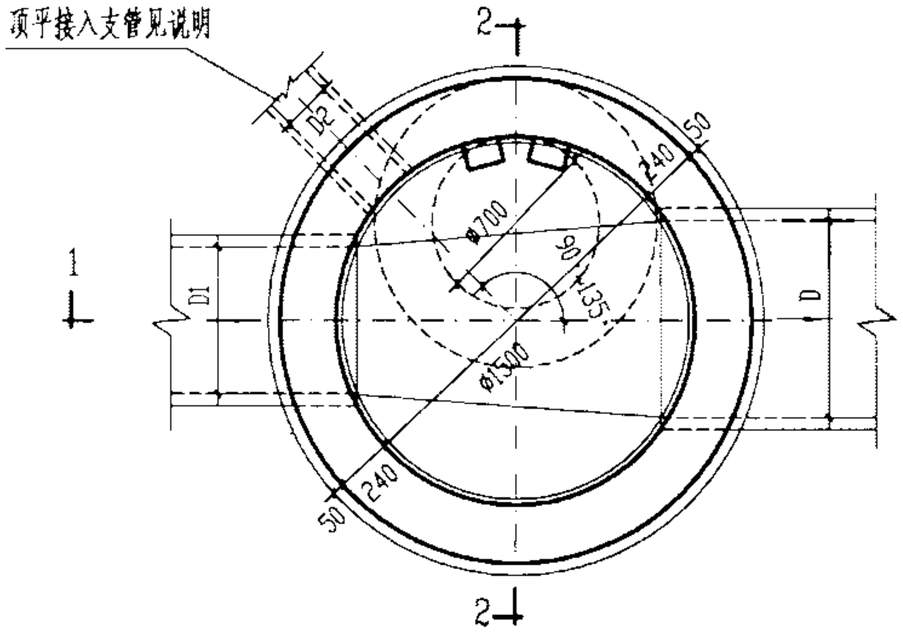

平面图

工程数量表

管径 D	砖砌体 (m^3)		混凝土 (m^3)		砂浆抹面 (m^2)
	井室	井筒/m	C10	C25	
800	2.70	0.71	0.54	见盖板图	5.86
900	2.69	0.71	0.61		5.96
1000	2.68	0.71	0.68		6.04

说明：

1. 单位：毫米。
2. 井墙用M7.5水泥砂浆砌MU10砖。
3. 抹面、勾缝、座浆、抹三角灰均用1:2防水水泥砂浆。
4. 遇地下水时，井外墙用1:2防水水泥砂浆抹面至地下水位以上500，厚20。
5. 井室高度自井底至盖板底净高一般为1800，埋深不足时酌情减少。
6. 接入支管超挖部份用级配砂石，混凝土或砖填实。
7. 顶平接入支管见圆形排水检查井尺寸表。
8. 流槽需在安放踏步的同侧加设脚窝，见139页。

ø1500mm圆形砖砌雨水检查井（盖板式） D=800～1000 mm						图集号	02S515
审核	郭钧	校对	温丽晖	设计	王宏宇	页	17

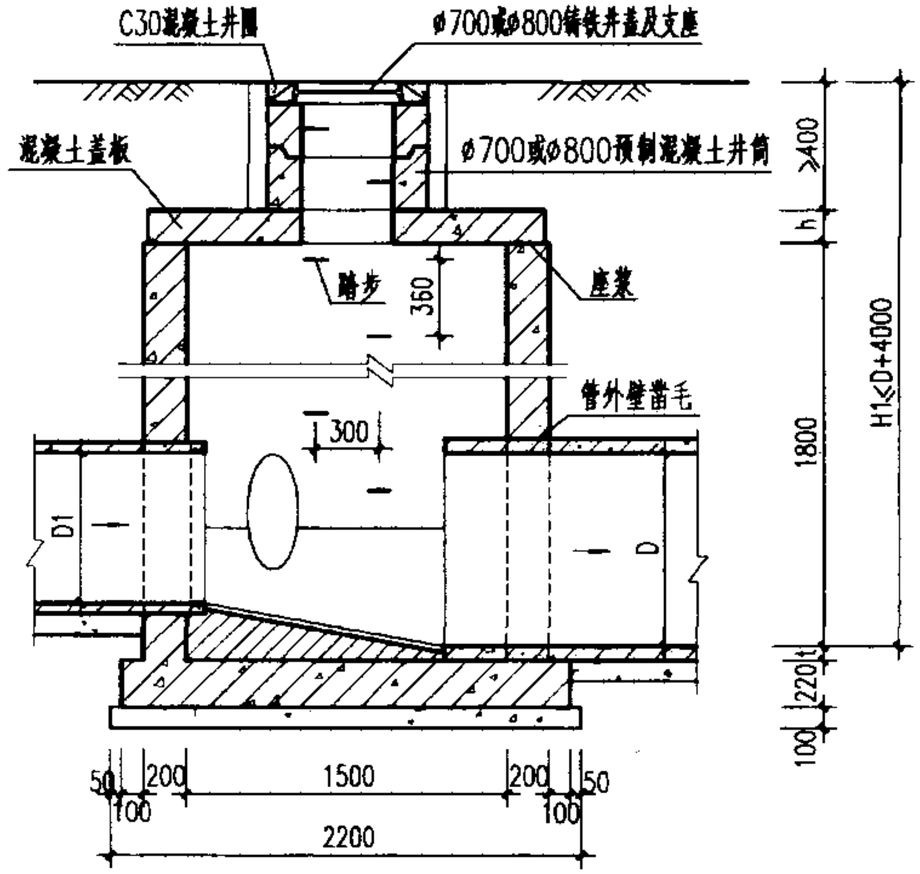

1-1剖面

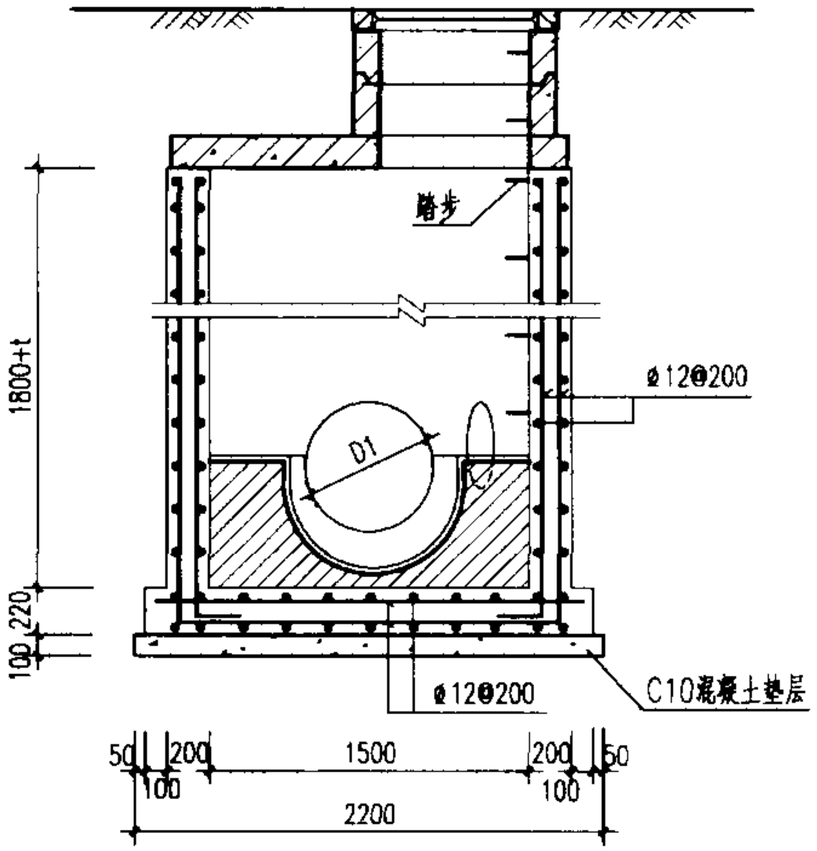

2-2剖面

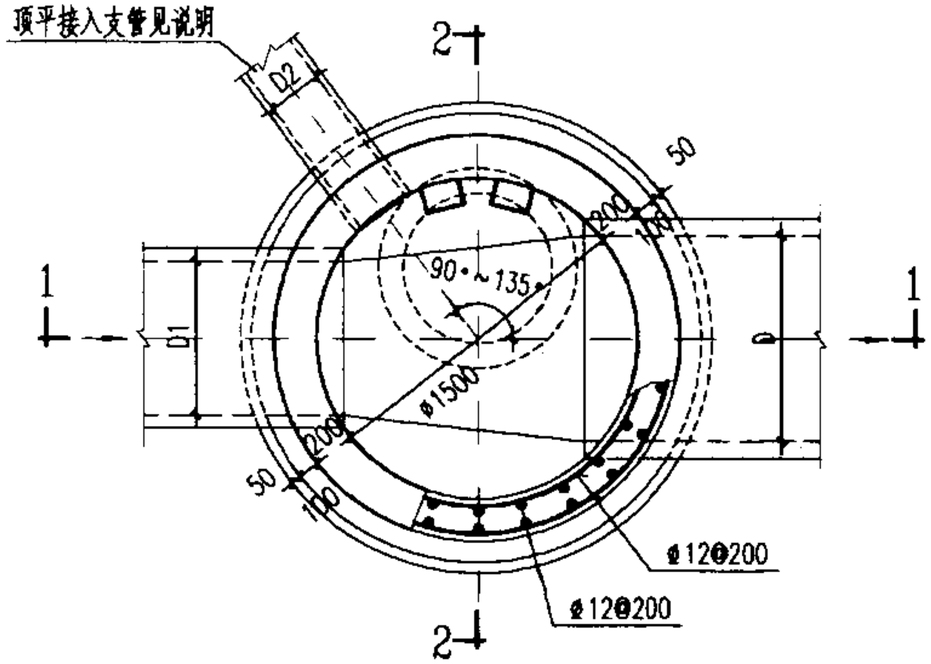

平面图

说明：

1. 单位：毫米。
2. 井墙及底板混凝土为C20、S4；钢筋 φ-I级钢、φ-II级钢；钢筋锚固长度35d、搭接长度42d；混凝土净保护层35。
3. 座浆、抹三角灰均用1:2防水水泥砂浆。
4. 流槽用M7.5水泥砂浆砌MU10砖；1:2防水水泥砂浆抹面，厚20。
5. 井室高度自井底至盖板底净高一般为1800，埋深不足时酌情减少。
6. 接入支管超挖部分用级配砂石、混凝土或砖填实。
7. 顶平接入支管见圆形排水检查井尺寸表。
8. 井筒及井盖的安装作法见井筒图。

φ1500mm圆形混凝土雨水检查井 D=800~1000mm						图集号	02S515
审核		校对		设计		页	18

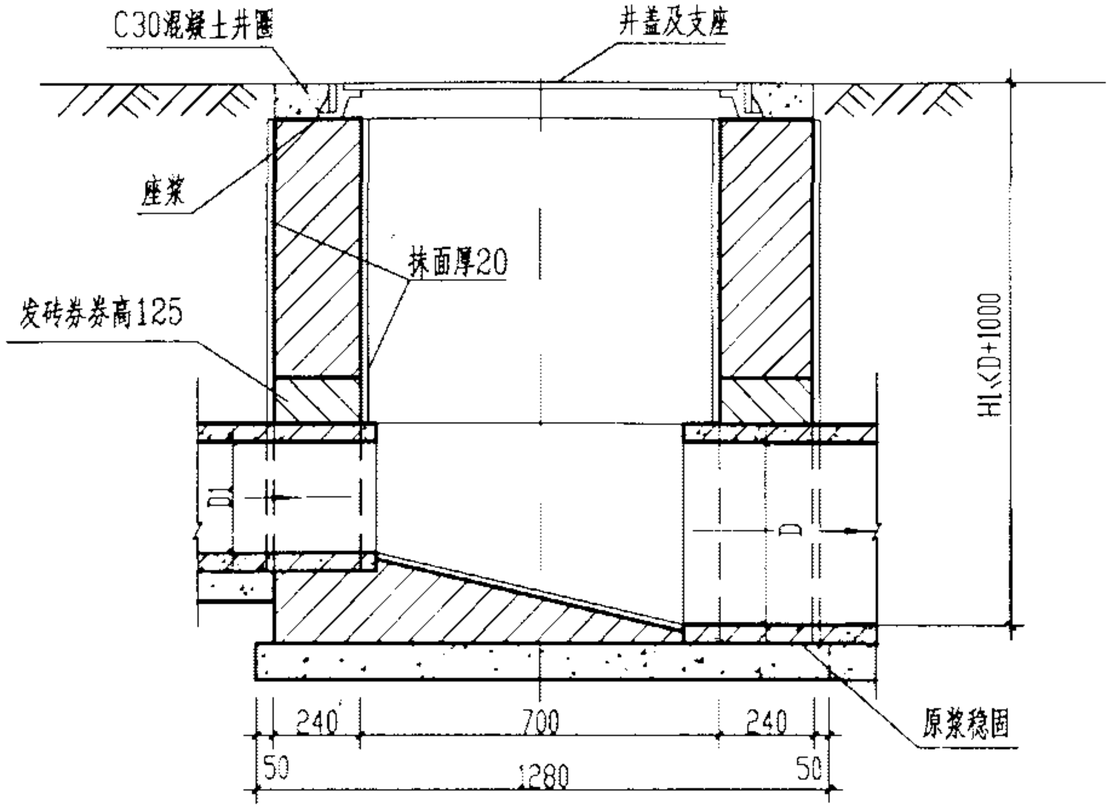

1-1 剖面

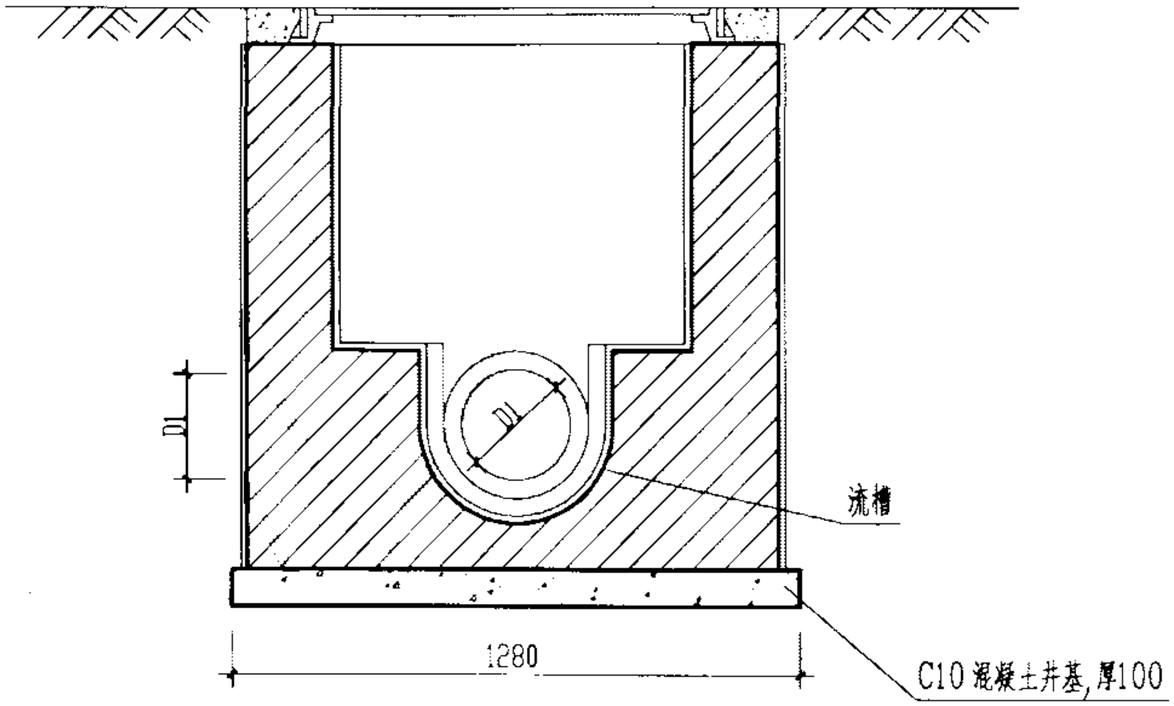

2-2 剖面

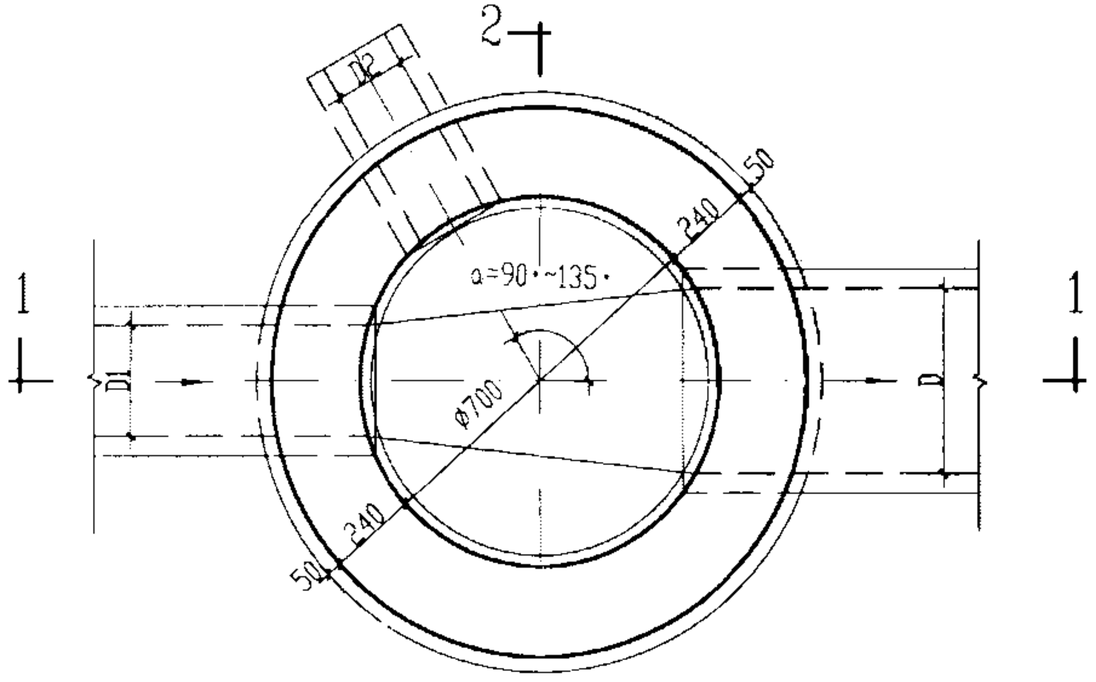

平面图

工程数量表

管径 D	砖砌体 (m^3)		C10混凝土 (m^3)	砂浆抹面 (m^2)
	流槽	井筒/m		
200	0.05	0.71	0.13	8.35
300	0.08	0.71	0.13	8.35
400	0.10	0.71	0.13	8.35

说明：

1. 单位：毫米。
2. 井墙用M7.5水泥砂浆砌MU10砖。
3. 抹面、勾缝、座浆均用1:2防水水泥砂浆。
4. 井外墙用1:2防水水泥砂浆抹面至井顶部，厚20。
5. 接入支管超挖部分用级配砂石、混凝土或砌砖填实。

Φ700mm圆形砖砌污水检查井 D≤400 mm						图集号	02S515
审核	郭钧	校对	温加明	设计	王使臣	页	19

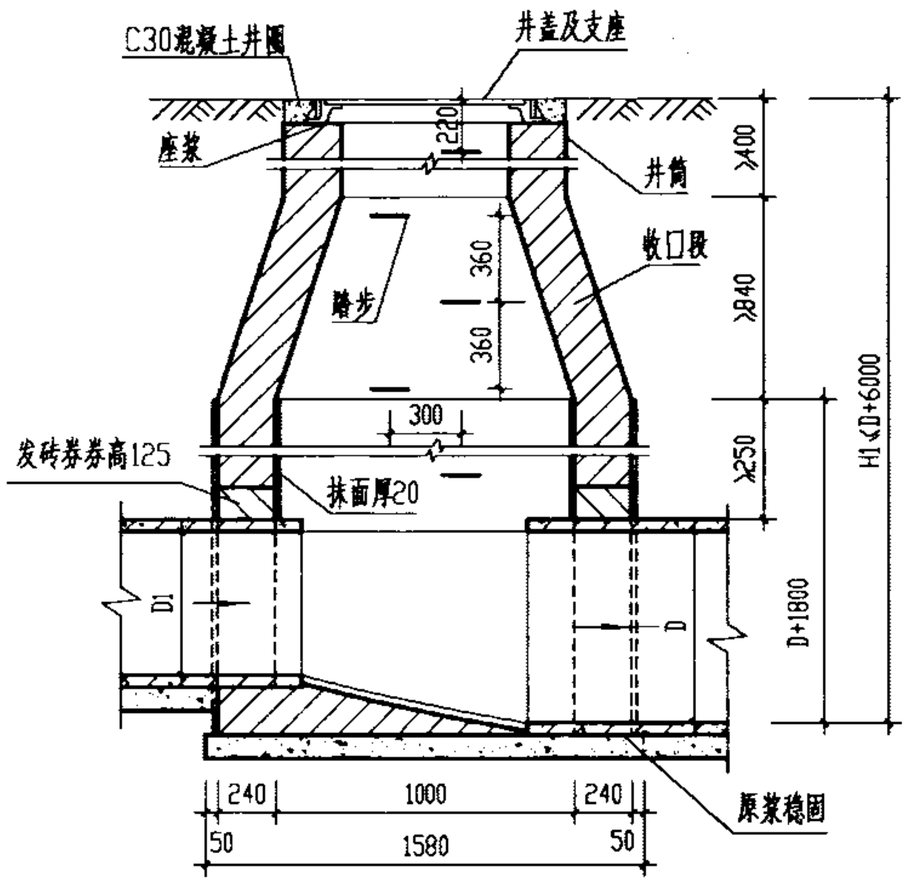

1-1剖面

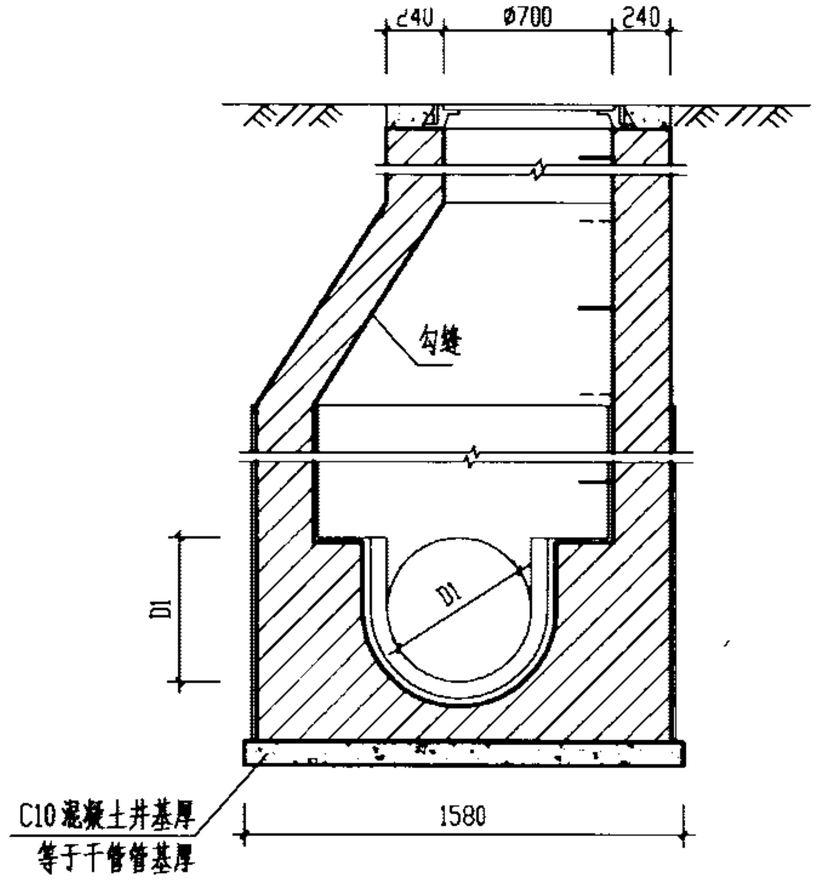

2-2剖面

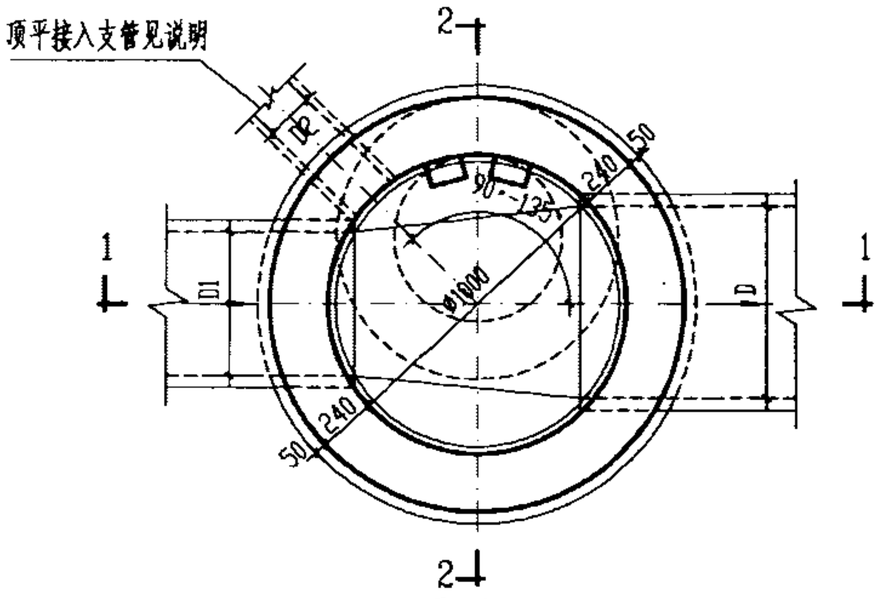

平面图

工程数量表

管径 D	砖砌体 (m^3)			C10混凝土 (m^3)	砂浆抹面 (m^2)
	收口段	井室	井筒/m		
200	0.39	1.98	0.71	0.20	18.22
300	0.39	2.10	0.71	0.20	18.22
400	0.39	2.21	0.71	0.20	18.22
500	0.39	2.32	0.71	0.22	18.22
600	0.39	2.41	0.71	0.24	18.22

说明：

1. 单位：毫米。
2. 井墙用M7.5水泥砂浆砌MU10砖。
3. 抹面、勾缝、座浆、抹三角灰均用1:2防水水泥砂浆。
4. 井内外墙用1:2防水水泥砂浆抹面至井顶部，厚20。
5. 井室高度自井底至收口底净高一般为D+1800，埋深不足时酌情减少。
6. 接入支管超挖部份用级配砂石，混凝土或砖填实。
7. 顶平接入支管见圆形排水检查井尺寸表。
8. D≥400时，流槽需在安放踏步的同侧加设脚窝，见141页。

ø1000mm圆形砖砌污水检查井(收口式) D=200～600 mm						图集号	02S515
审核	郭钧	校对	温丽晖	设计	王宏宏	页	20

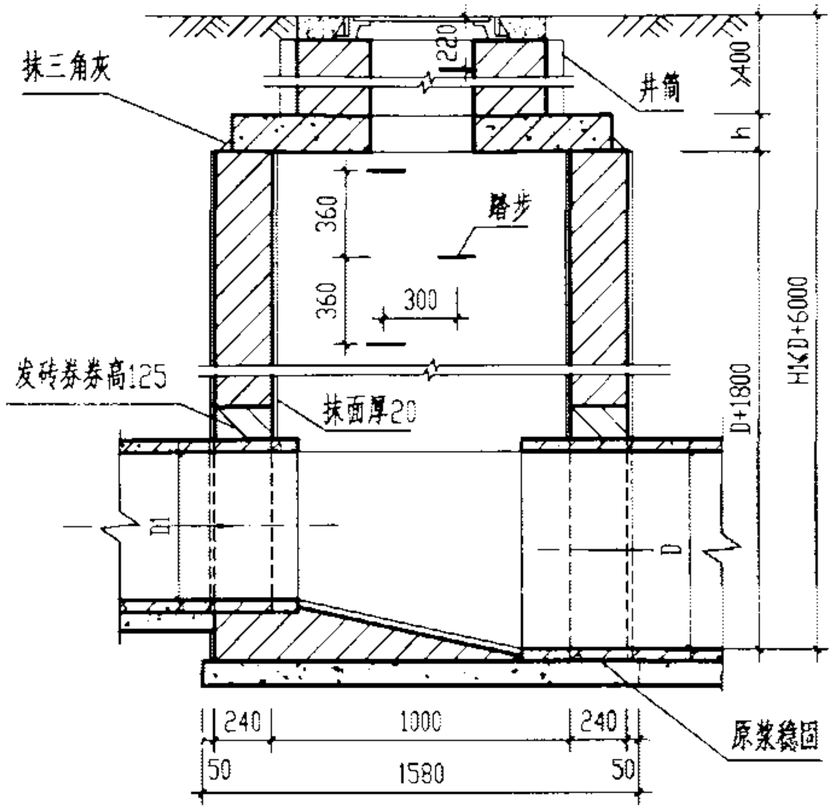

1-1剖面

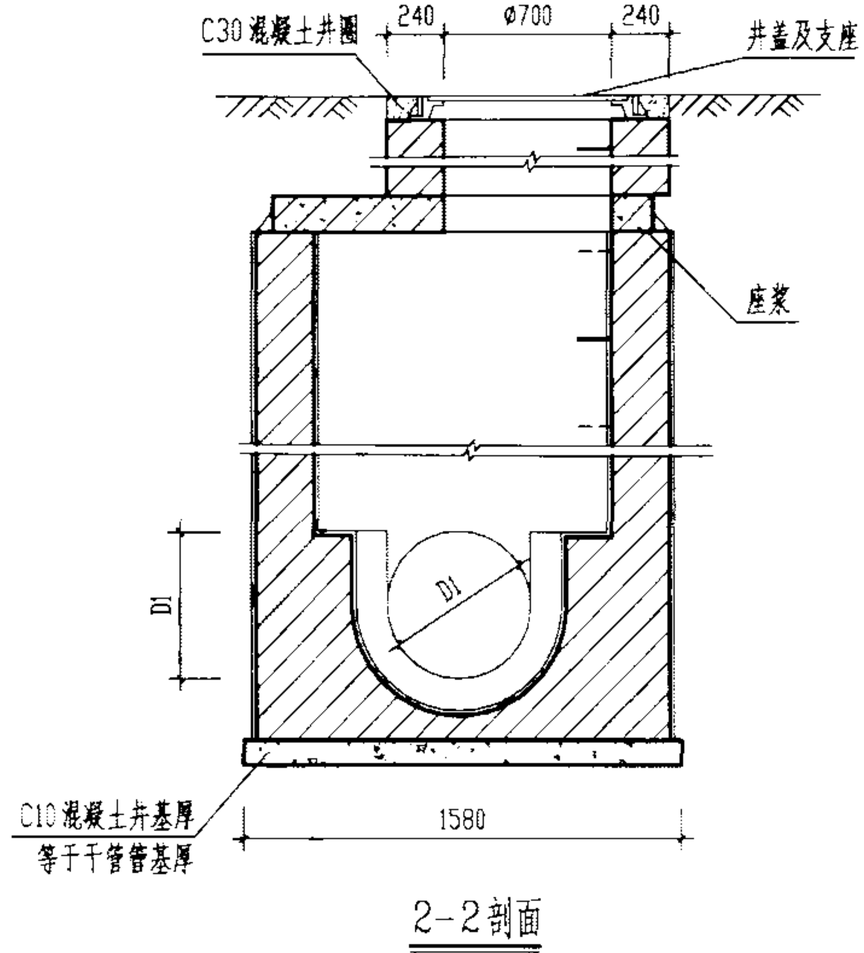

2-2剖面

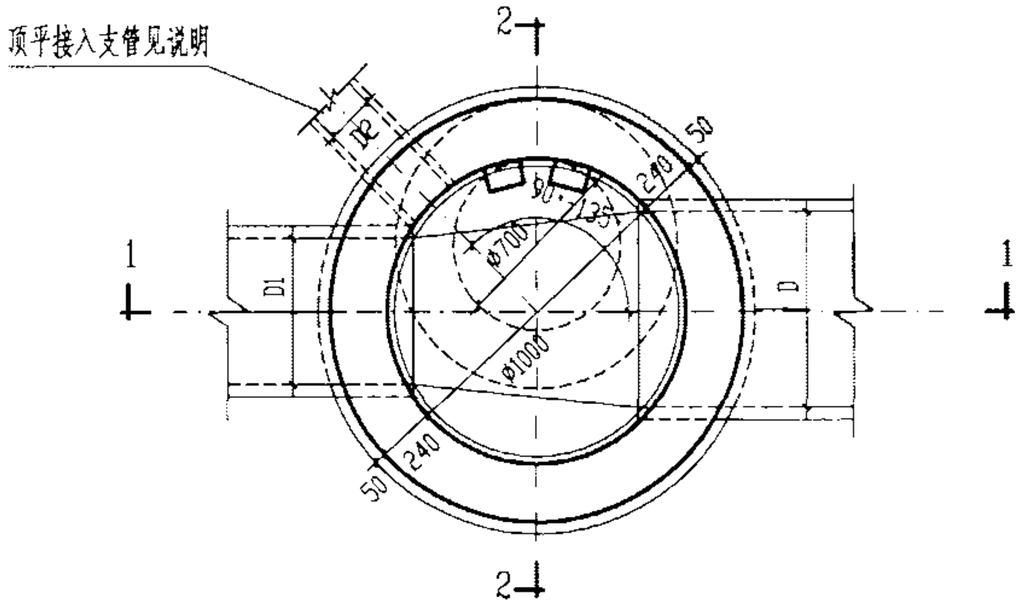

平面图

工程数量表

管径 D	砖砌体 (m^3)		混凝土 (m^3)		砂浆抹面 (m^2)
	井室	井筒/m	C10	C25	
200	1.98	0.71	0.20	见盖板图	18.22
300	2.10	0.71	0.20		18.22
400	2.21	0.71	0.20		18.22
500	2.32	0.71	0.22		18.22
600	2.41	0.71	0.24		18.22

说明：

1. 单位：毫米。
2. 井墙用M7.5水泥砂浆砌MU10砖。
3. 抹面、勾缝、座浆、抹三角灰均用1:2防水水泥砂浆。
4. 井内外墙用1:2防水水泥砂浆抹面至井顶部，厚20。
5. 井室高度自井底至盖板底净高一般为D+1800，埋深不足时酌情减少。
6. 接入支管超挖部份用级配砂石，混凝土或砖填实。
7. 顶平接入支管见圆形排水检查井尺寸表。
8. D≥400时，流槽需在安放踏步的同侧加设脚窝，见141页。

ø1000mm圆形砖砌污水检查井(盖板式) D=200～600 mm				图集号	02S515
审核 郭勤	校对 温和峰	设计 王俊		页	21

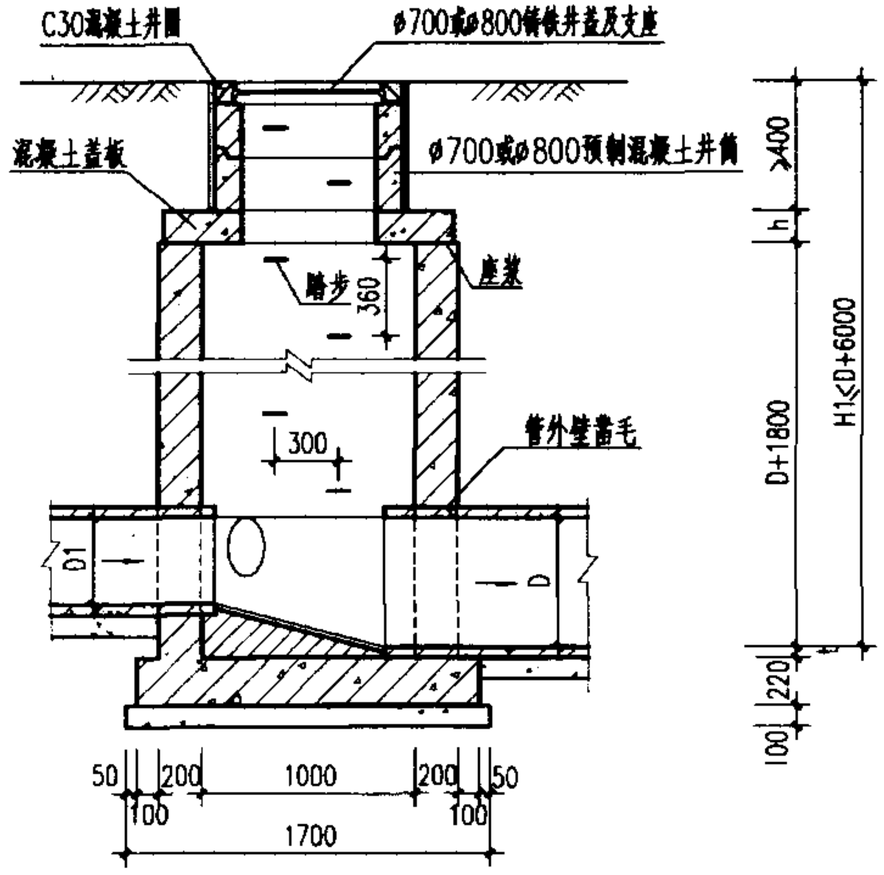

1-1 剖面

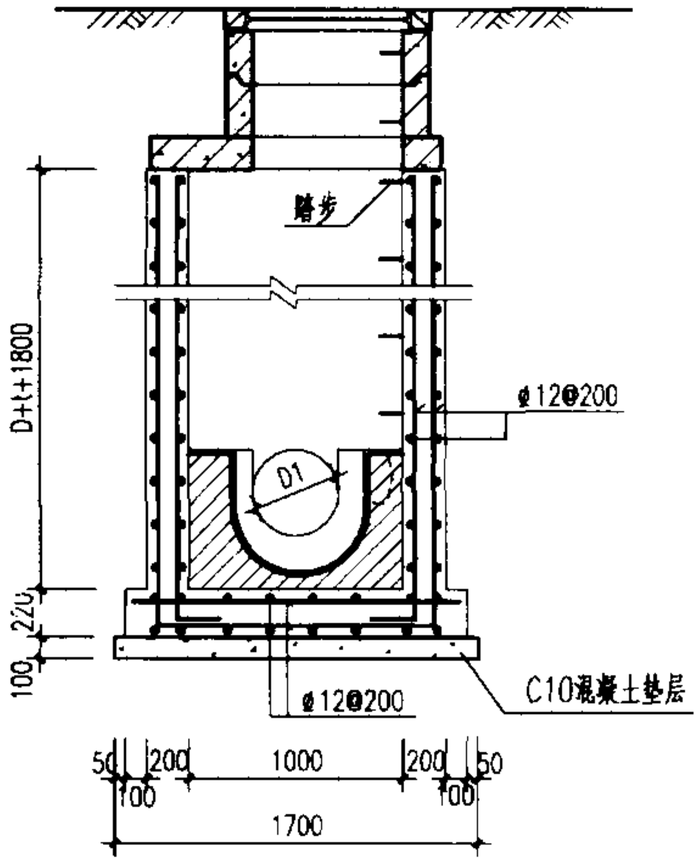

2-2 剖面

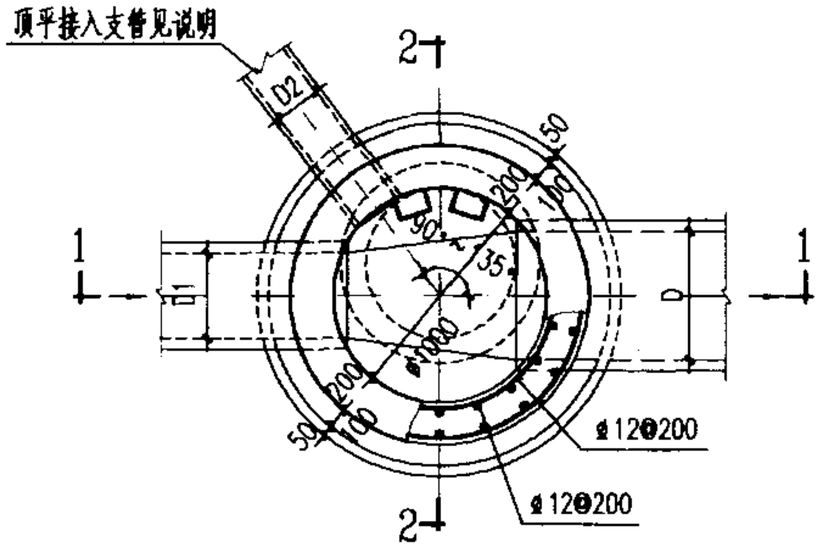

平面图

说明：

1. 单位：毫米。
2. 井墙及底板混凝土为C20、S4；钢筋 φ-I级钢、φ-II级钢；钢筋锚固长度35d、搭接长度42d；混凝土净保护层35。
3. 座浆、抹三角灰均用1:2防水水泥砂浆。
4. 流槽用M7.5水泥砂浆砌MU10砖；1:2防水水泥砂浆抹面，厚20。
5. 井室高度自井底至盖板底净高一般为D+1800，埋深不足时酌情减少。
6. 接入支管超挖部分用级配砂石、混凝土或砖填实。
7. 顶平接入支管见圆形排水检查井尺寸表。
8. 井筒及井盖的安装作法见井筒图。

φ1000mm圆形混凝土污水检查井 D=200~600mm						图集号	02S515
审核		校对		设计		页	22

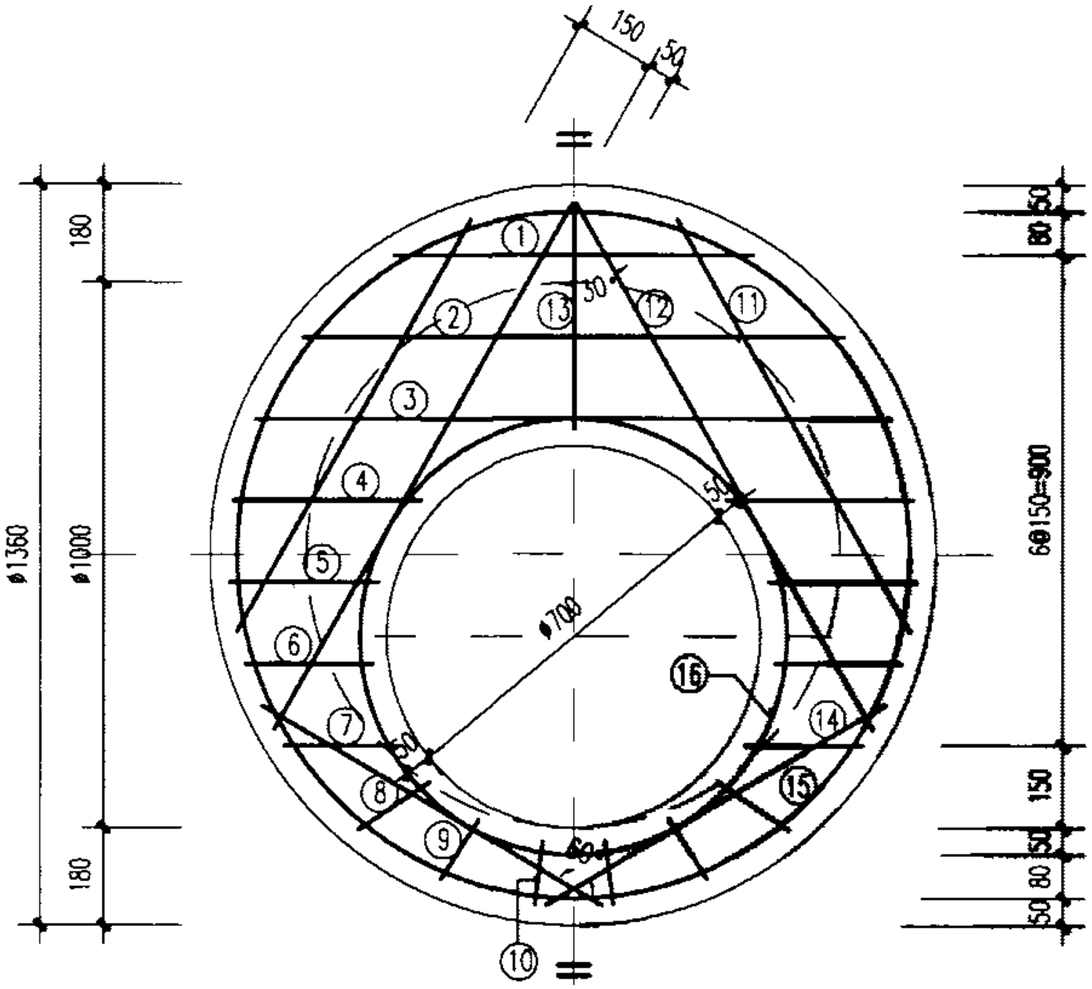

钢筋表

编号	形式及尺寸 (mm)	盖板①-1 规格 (mm)	长度 (mm)	数量 (根)	总长 (m)	重量 (kg)	盖板①-2 规格 (mm)	长度 (mm)	数量 (根)	总长 (m)	重量 (kg)
1	——	Φ12	680	1	0.68	0.60	Φ14	680	1	0.68	0.82
2	——	Φ12	1010	1	1.01	0.90	Φ14	1010	1	1.01	1.22
3	——	Φ12	1190	1	1.19	1.06	Φ14	1190	1	1.19	1.44
4	——	Φ12	350	2	0.70	0.62	Φ14	350	2	0.70	0.85
5	——	Φ12	280	2	0.56	0.50	Φ14	280	2	0.56	0.68
6	——	Φ12	240	2	0.48	0.43	Φ14	240	2	0.48	0.58
7	——	Φ12	220	2	0.44	0.39	Φ14	220	2	0.44	0.53
8	——	Φ12	160	2	0.32	0.28	Φ14	160	2	0.32	0.39
9	——	Φ12	130	2	0.26	0.23	Φ14	130	2	0.26	0.31
10	——	Φ12	120	2	0.24	0.21	Φ14	120	2	0.24	0.29
11	——	Φ12	870	2	1.74	1.55	Φ14	870	2	1.74	2.10
12	——	Φ12	1120	2	2.24	1.99	Φ14	1120	2	2.24	2.71
13	——	Φ12	420	1	0.42	0.37	Φ14	420	1	0.42	0.51
14	——	Φ12	730	2	1.46	1.30	Φ14	730	2	1.46	1.76
15	Φ1260	Φ12	4380	1	4.38	3.89	Φ12	4380	1	4.38	3.89
16	Φ800	Φ12	2940	1	2.94	2.61	Φ12	2940	1	2.94	2.61

说明:

1. 单位：毫米。
2. 材料：混凝土C25;钢筋Φ—I级钢；Φ—II级钢。
3. 混凝土净保护层：35;钢筋放下层，水平筋在最下面。
4. 盖板顶复土 $0.4m \leqslant H_0 \leqslant 4.0m$。
5. Φ700孔洞亦可改为Φ800，配筋不变，钢筋长度及位置自行调整。

盖板规格表

盖板型号	盖板复土H_0 (m)	板厚h (mm)	混凝土 (m^3)	钢筋 (kg)
①-1	$0.6 \leqslant H_0 \leqslant 2.0$	100	0.11	16.93
①-2	$0.4 \leqslant H_0 < 0.6$ $2.0 < H_0 \leqslant 4.0$	120	0.13	20.69

Φ1000mm圆形雨污水检查井 盖板配筋图						图集号	02S515
审核		校对		设计		页	23

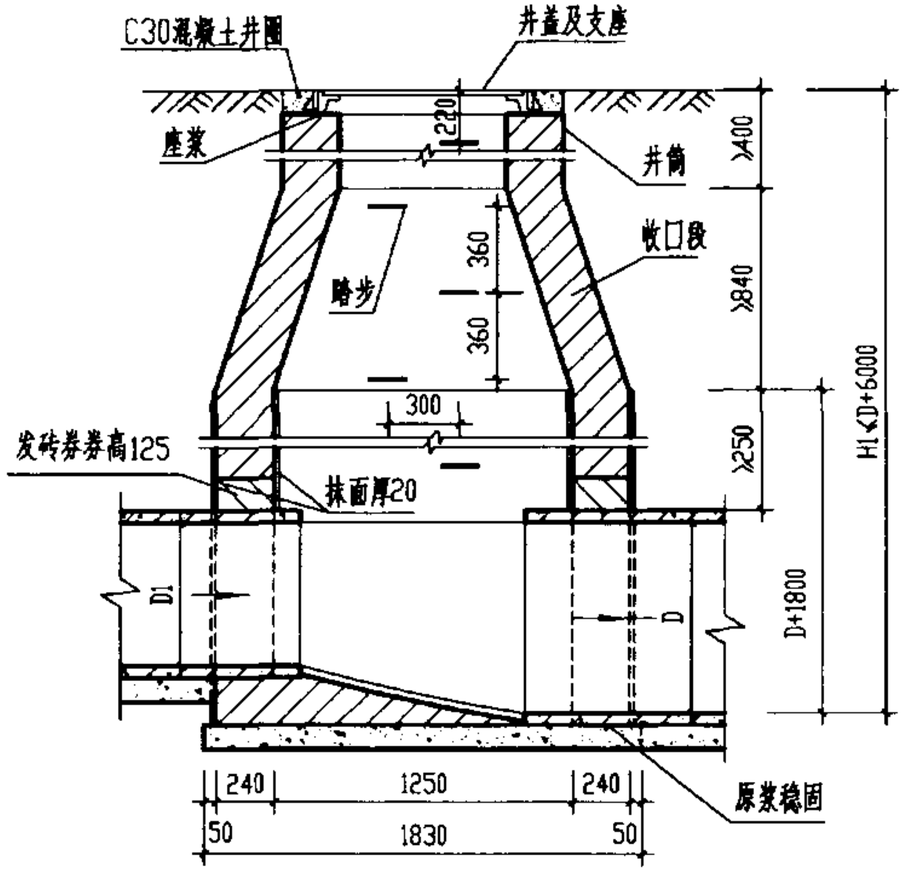

1-1剖面

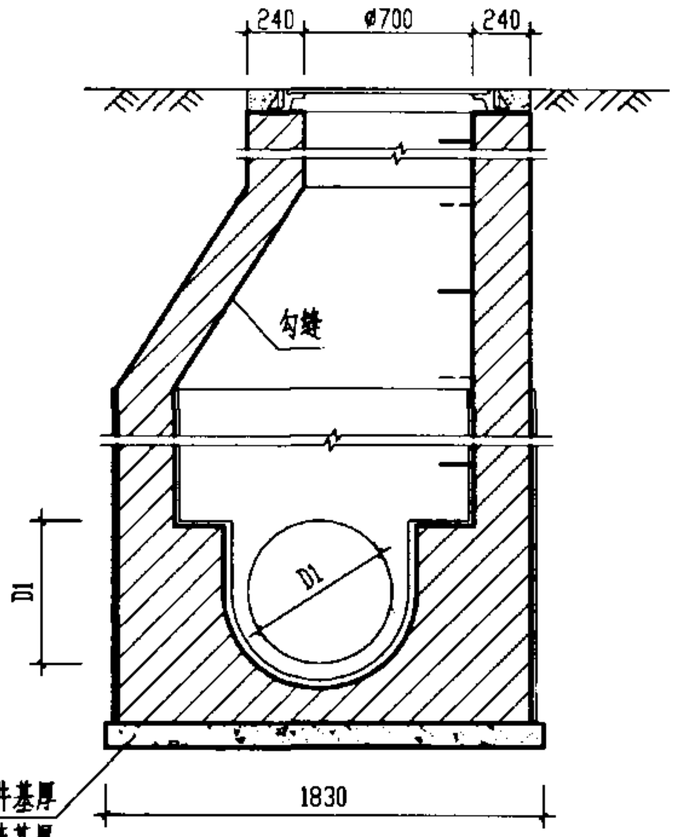

2-2剖面

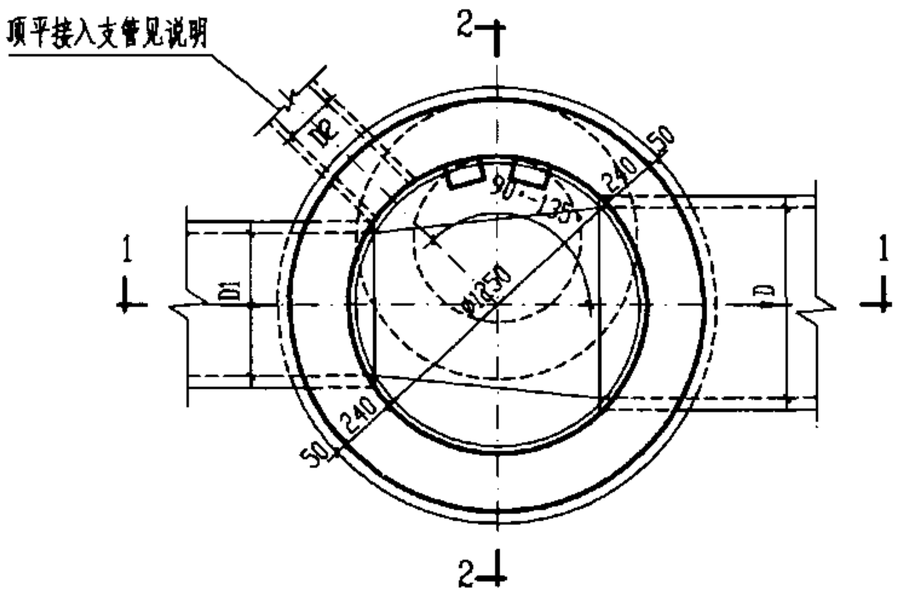

平面图

工程数量表

管径 D	砖砌体 (m^3)			C10混凝土 (m^3)	砂浆抹面 (m^2)
	收口段	井室	井筒/m		
600	0.77	3.05	0.71	0.32	23.54
700	0.77	3.18	0.71	0.37	23.54
800	0.77	3.31	0.71	0.42	23.54

说明：

1. 单位 毫米。
2. 井墙用M7.5水泥砂浆砌MU10砖。
3. 抹面、勾缝、座浆、抹三角灰均用1:2防水水泥砂浆。
4. 井内外墙用1:2防水水泥砂浆抹面至井顶部，厚20。
5. 井室高度自井底至收口底净高一般为D+1800，埋深不足时酌情减少。
6. 接入支管超挖部份用级配砂石，混凝土或砖填实。
7. 顶平接入支管见圆形排水检查井尺寸表。
8. 流槽需在安放踏步的同侧加设脚窝，见141页。

Φ1250mm圆形砖砌污水检查井(收口式) D=600～800 mm						图集号	02S515
审核		校对		设计		页	24

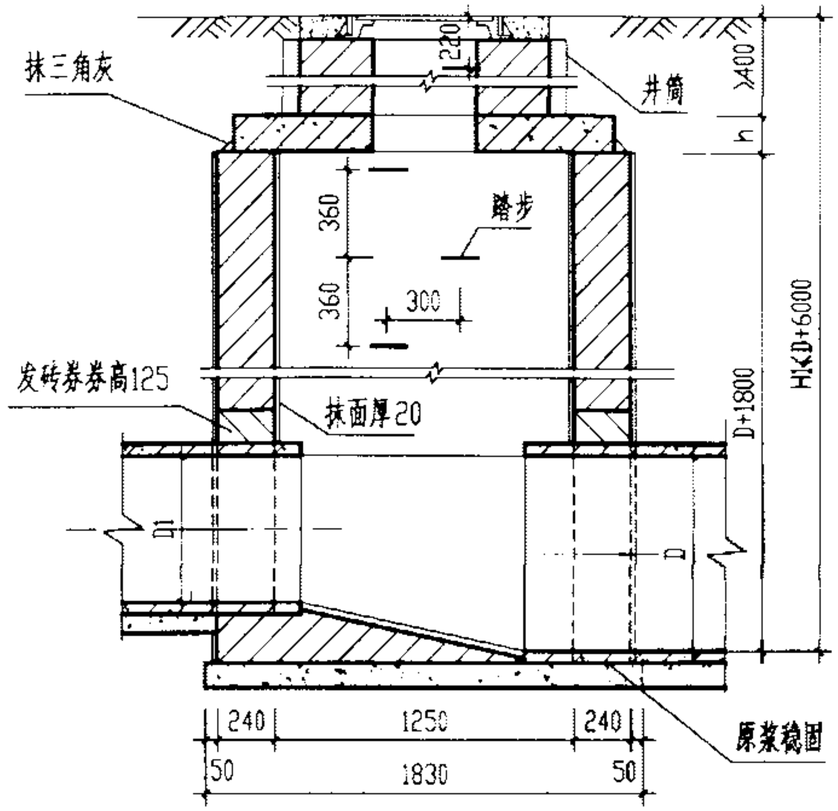

1-1剖面

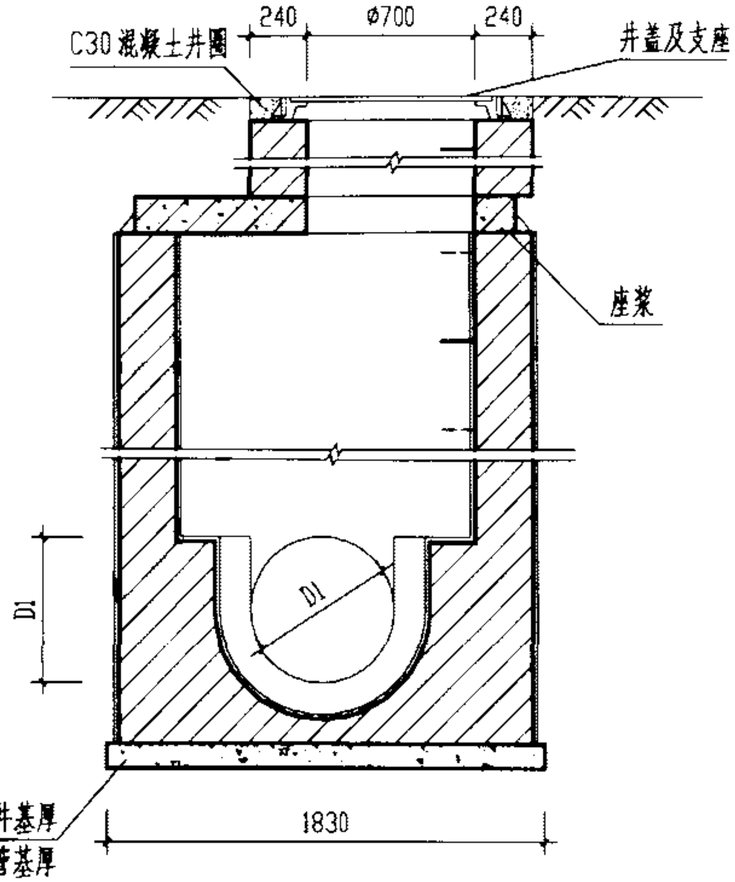

2-2剖面

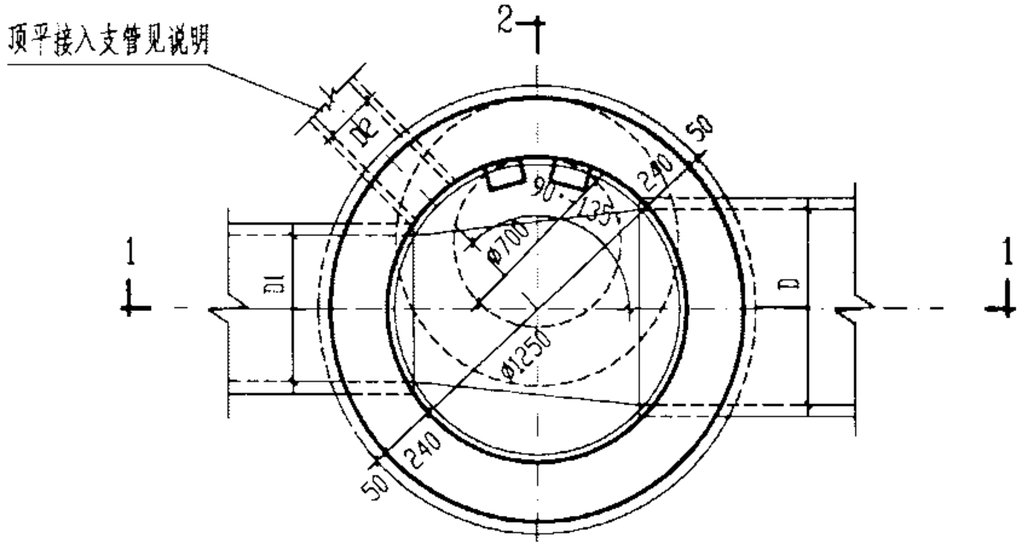

平面图

工程数量表

管径 D	砖砌体 (m^3)		混凝土 (m^3)		砂浆抹面 (m^2)
	井室	井筒/m	C10	C25	
600	3.05	0.71	0.32	见盖板图	23.54
700	3.18	0.71	0.37		23.54
800	3.31	0.71	0.42		23.54

说明：

1. 单位：毫米。
2. 井墙用M7.5水泥砂浆砌MU10砖。
3. 抹面、勾缝、座浆、抹三角灰均用1:2防水水泥砂浆。
4. 井内外墙用1:2防水水泥砂浆抹面至井顶部，厚20。
5. 井室高度自井底至盖板底净高一般为D+1800，埋深不足时酌情减少。
6. 接入支管超挖部份用级配砂石，混凝土或砖填实。
7. 顶平接入支管见圆形排水检查井尺寸表。
8. 流槽需在安放踏步的同侧加设脚窝，见141页。

Ø1250mm圆形砖砌污水检查井(盖板式) D=600～800 mm						图集号	02S515
审核	郭	校对		设计		页	25

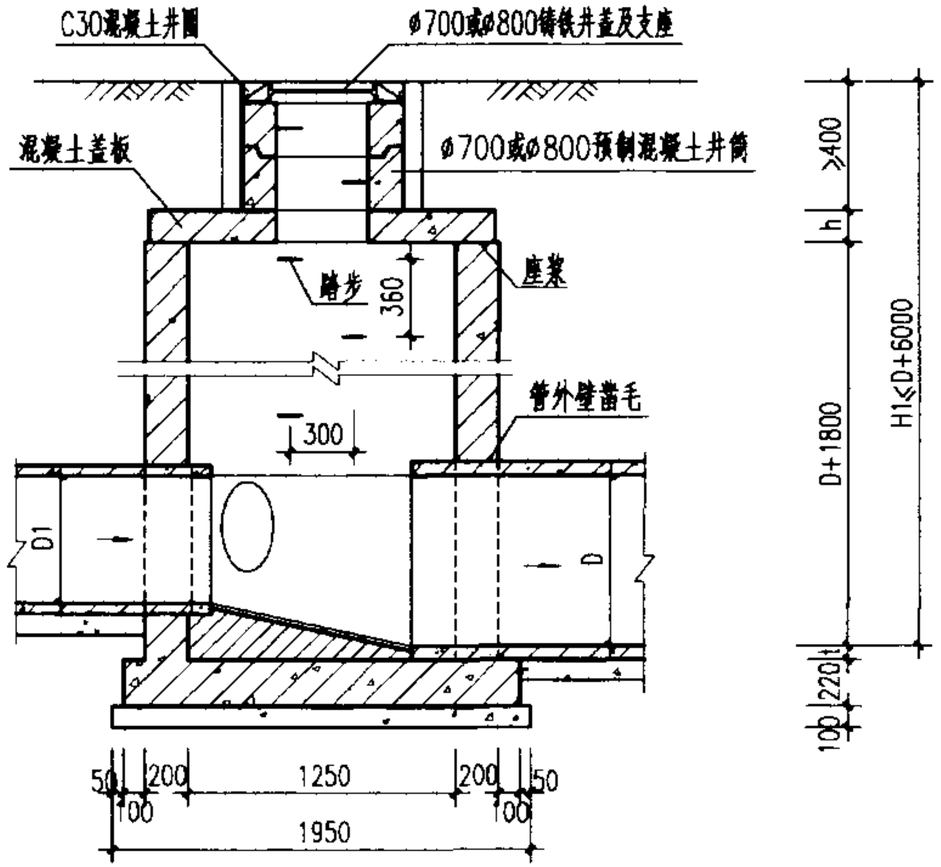

1-1剖面

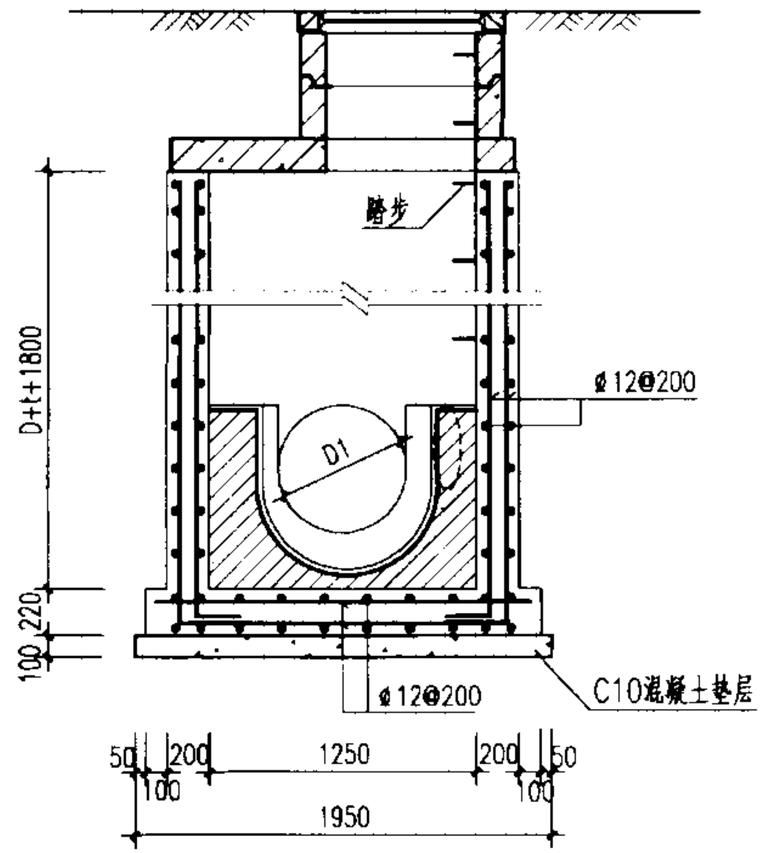

2-2剖面

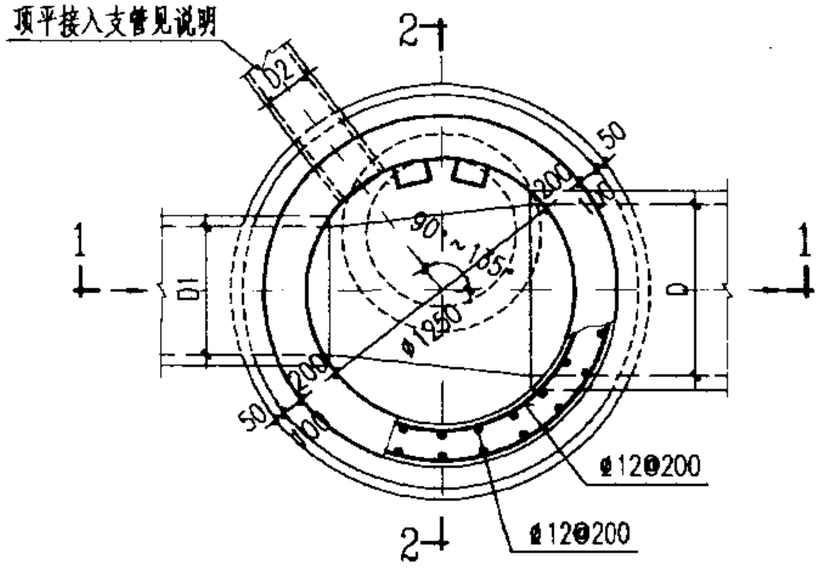

平面图

说明：

1. 单位：毫米。
2. 井墙及底板混凝土为C20、S4；钢筋 φ-I级钢、φ-II级钢；钢筋锚固长度35d、搭接长度42d；混凝土净保护层35。
3. 座浆、抹三角灰均用1:2防水水泥砂浆。
4. 流槽用M7.5水泥砂浆砌MU10砖；1:2防水水泥砂浆抹面，厚20。
5. 井室高度自井底至盖板底净高一般为D+1800，埋深不足时酌情减少。
6. 接入支管超挖部分用级配砂石、混凝土或砖填实。
7. 顶平接入支管见圆形排水检查井尺寸表。
8. 井筒及井盖的安装作法见井筒图。

φ1250mm圆形混凝土污水检查井 D=600~800mm					图集号	02S515
审核		校对		设计	页	26

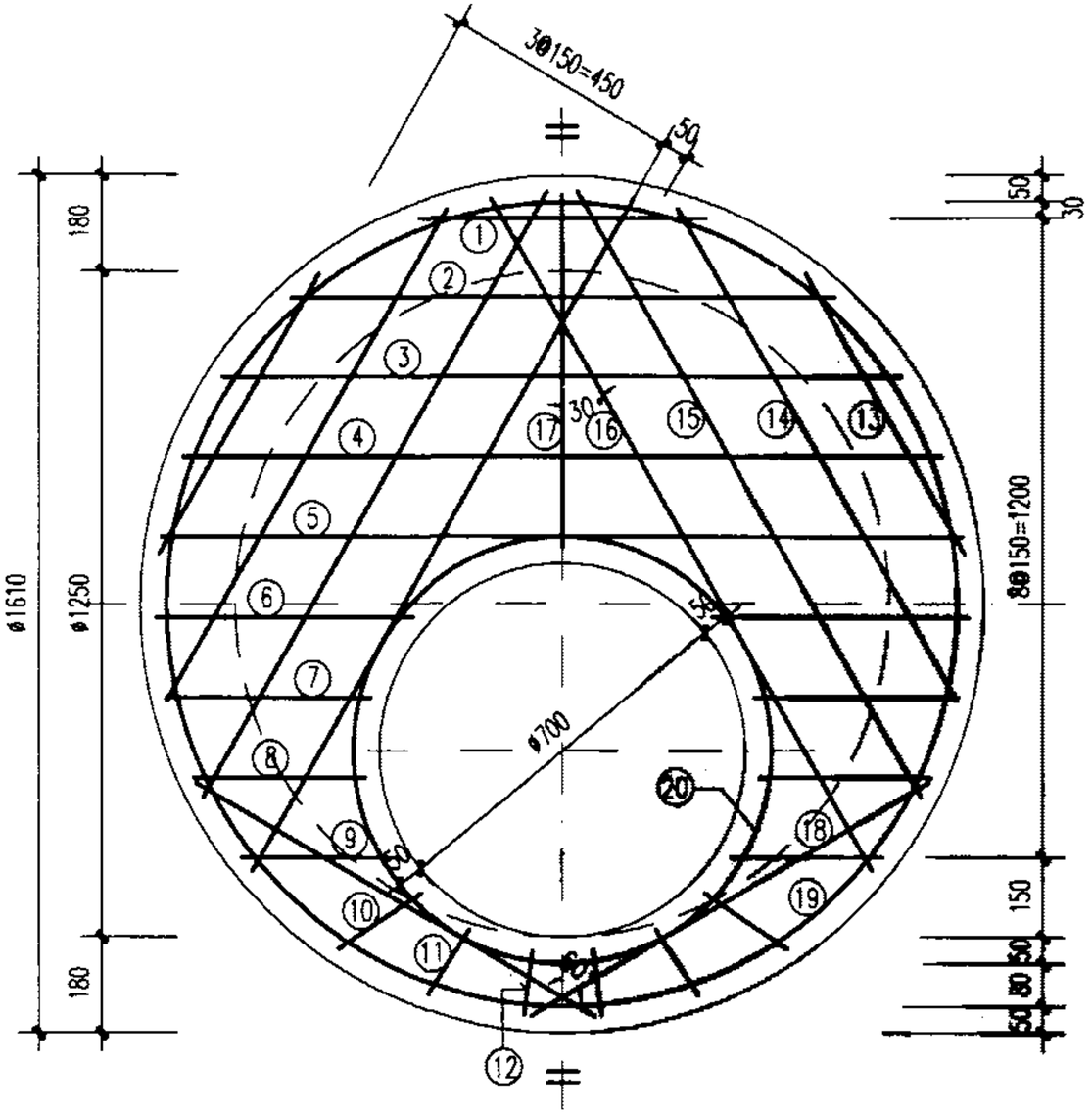

钢筋表

编号	形式及尺寸 (mm)	盖板②-1 规格 (mm)	长度 (mm)	数量 (根)	总长 (m)	重量 (kg)	盖板②-2 规格 (mm)	长度 (mm)	数量 (根)	总长 (m)	重量 (kg)
1		Φ12	550	1	0.55	0.49	Φ14	550	1	0.55	0.66
2		Φ12	1040	1	1.04	0.92	Φ14	1040	1	1.04	1.26
3		Φ12	1300	1	1.30	1.15	Φ14	1300	1	1.30	1.57
4		Φ12	1450	1	1.45	1.29	Φ14	1450	1	1.45	1.75
5		Φ12	1530	1	1.53	1.36	Φ14	1530	1	1.53	1.85
6		Φ12	490	2	0.98	0.87	Φ14	490	2	0.98	1.18
7		Φ12	390	2	0.78	0.69	Φ14	390	2	0.78	0.94
8		Φ12	330	2	0.66	0.59	Φ14	330	2	0.66	0.80
9		Φ12	290	2	0.58	0.52	Φ14	290	2	0.58	0.70
10		Φ12	190	2	0.38	0.34	Φ14	190	2	0.38	0.46
11		Φ12	140	2	0.28	0.25	Φ14	140	2	0.28	0.34
12		Φ12	120	2	0.24	0.21	Φ14	120	2	0.24	0.29
13		Φ12	610	2	1.22	1.08	Φ14	610	2	1.22	1.47
14		Φ12	1070	2	2.14	1.90	Φ14	1070	2	2.14	2.59
15		Φ12	1310	2	2.62	2.33	Φ14	1310	2	2.62	3.16
16		Φ12	1460	2	2.92	2.59	Φ14	1460	2	2.92	3.53
17		Φ12	670	1	0.67	0.60	Φ14	670	1	0.67	0.81
18		Φ12	880	2	1.76	1.56	Φ14	880	2	1.76	2.13
19	Φ1510	Φ12	5170	1	5.17	4.59	Φ12	5170	1	5.17	4.59
20	Φ800	Φ12	2940	1	2.94	2.61	Φ12	2940	1	2.94	2.61

说明:

1. 单位：毫米。
2. 材料：混凝土C25;钢筋Φ-I级钢；Φ-II级钢。
3. 混凝土净保护层：35;钢筋放下层，水平筋在最下面。
4. 盖板顶复土 $0.4m \leqslant H_0 \leqslant 4.0m$。
5. Φ700孔洞亦可改为Φ800，配筋不变，钢筋长度及位置自行调整。

盖板规格表

盖板型号	盖板复土H_0 (m)	板厚h (mm)	混凝土 (m^3)	钢筋 (kg)
②-1	$0.6 \leqslant H_0 \leqslant 2.0$	120	0.20	25.94
②-2	$0.4 \leqslant H_0 < 0.6$ $2.0 < H_0 \leqslant 4.0$	140	0.23	32.69

Φ1250mm圆形雨污水检查井 盖板配筋图		图集号	02S515
审核	校对	设计	页 27

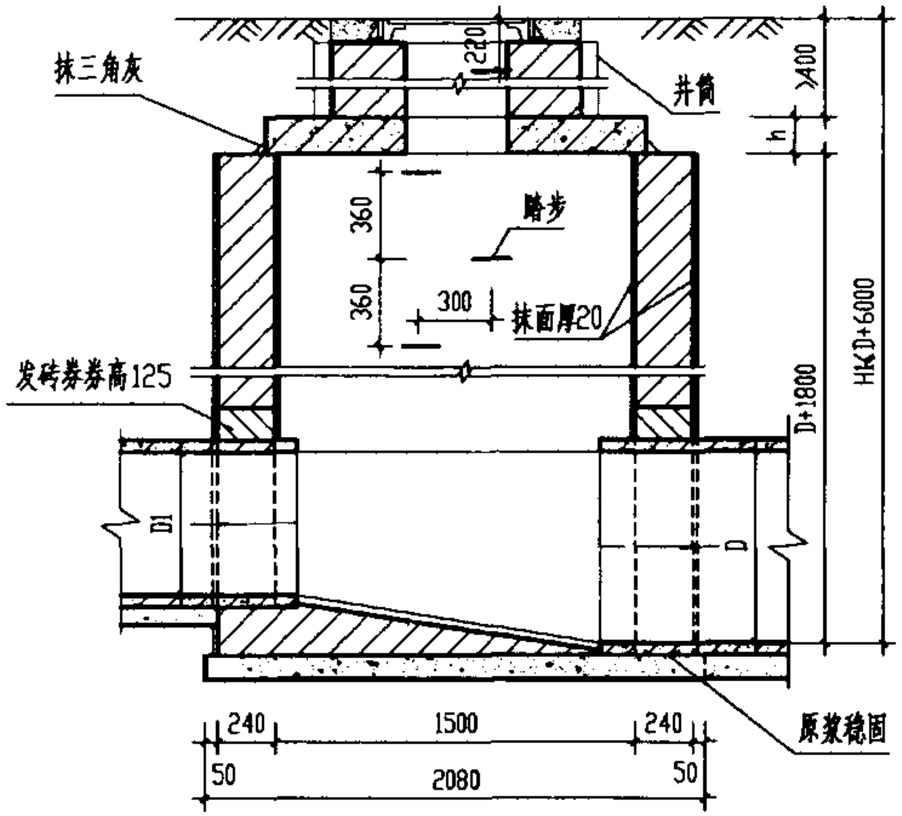

1-1剖面

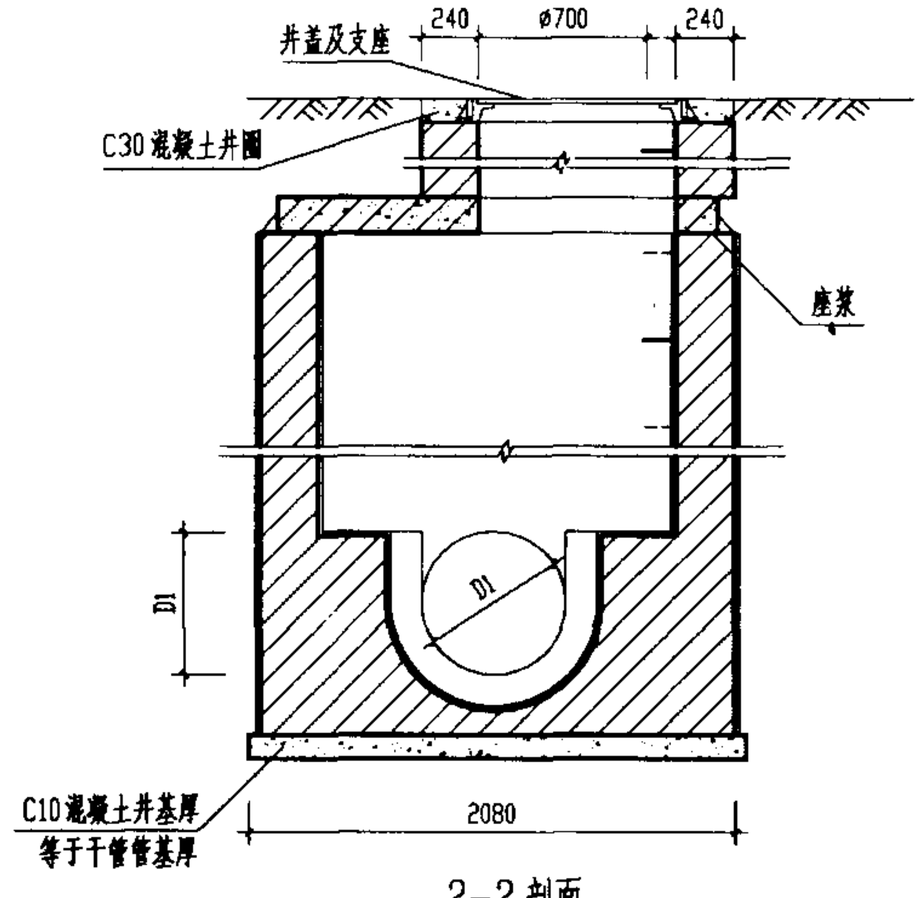

2-2剖面

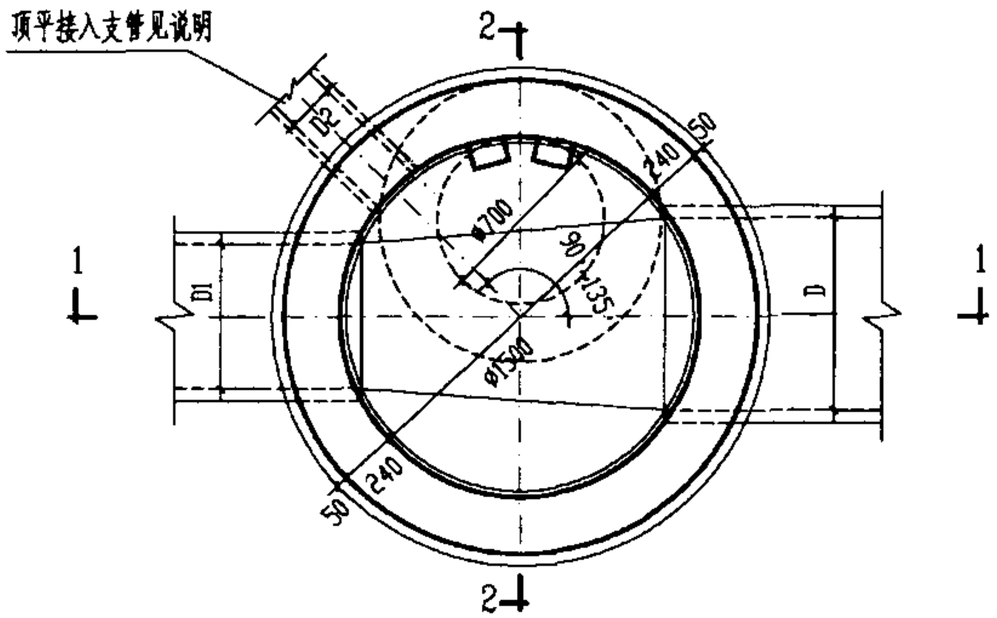

平面图

工程数量表

管径 D	砖砌体 (m^3)		混凝土 (m^3)		砂浆抹面 (m^2)
	井室	井筒/m	C10	C25	
800	4.08	0.71	0.54	见盖板图	28.74
900	4.25	0.71	0.61		28.74
1000	4.42	0.71	0.68		28.74

说明：

1. 单位：毫米。
2. 井墙用M7.5水泥砂浆砌MU10砖。
3. 抹面、勾缝、座浆、抹三角灰均用1:2防水水泥砂浆。
4. 井内外墙用1:2防水水泥砂浆抹面至井顶部，厚20。
5. 井室高度自井底至盖板底净高一般为D+1800，埋深不足时酌情减少。
6. 接入支管超挖部份用级配砂石，混凝土或砖填实。
7. 顶平接入支管见圆形排水检查井尺寸表。
8. 流槽需在安放踏步的同侧加设脚窝，见141页。

ø1500mm圆形砖砌污水检查井（盖板式）D=800～1000 mm						图集号	02S515
审核	郭钧	校对	温丽晖	设计	王庆华	页	28

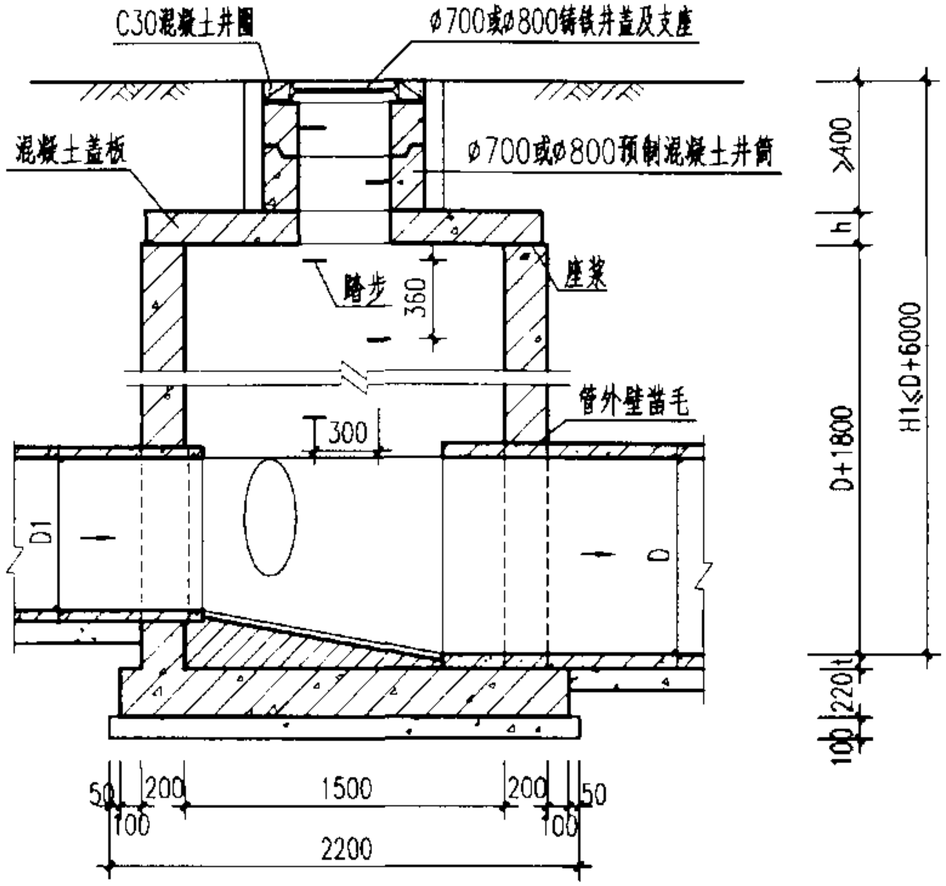

1-1剖面

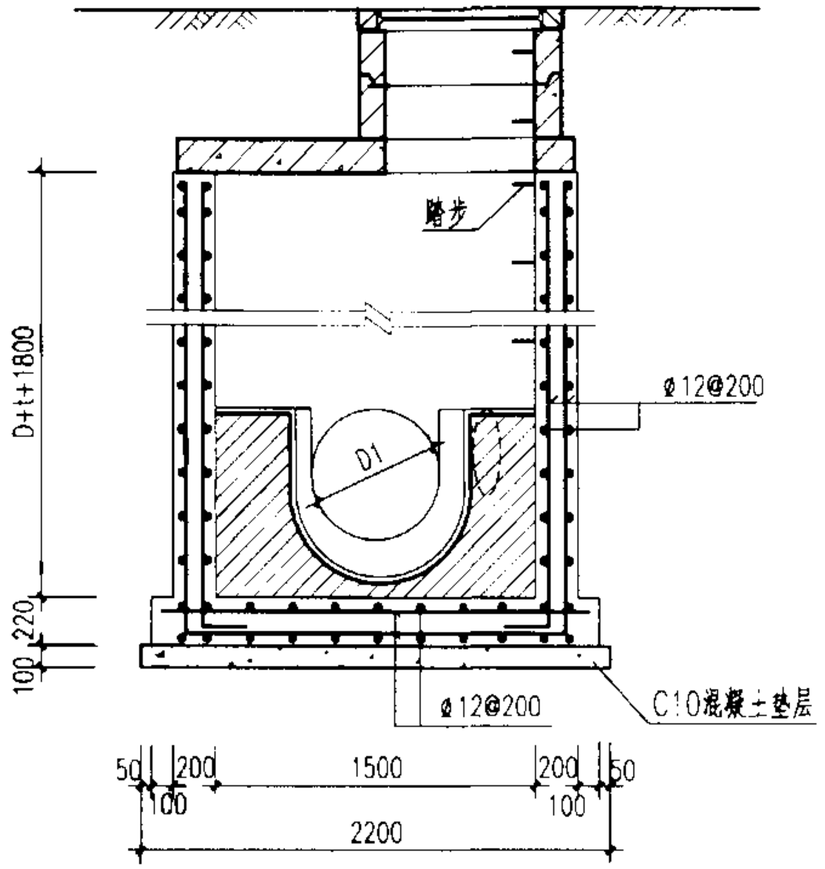

2-2剖面

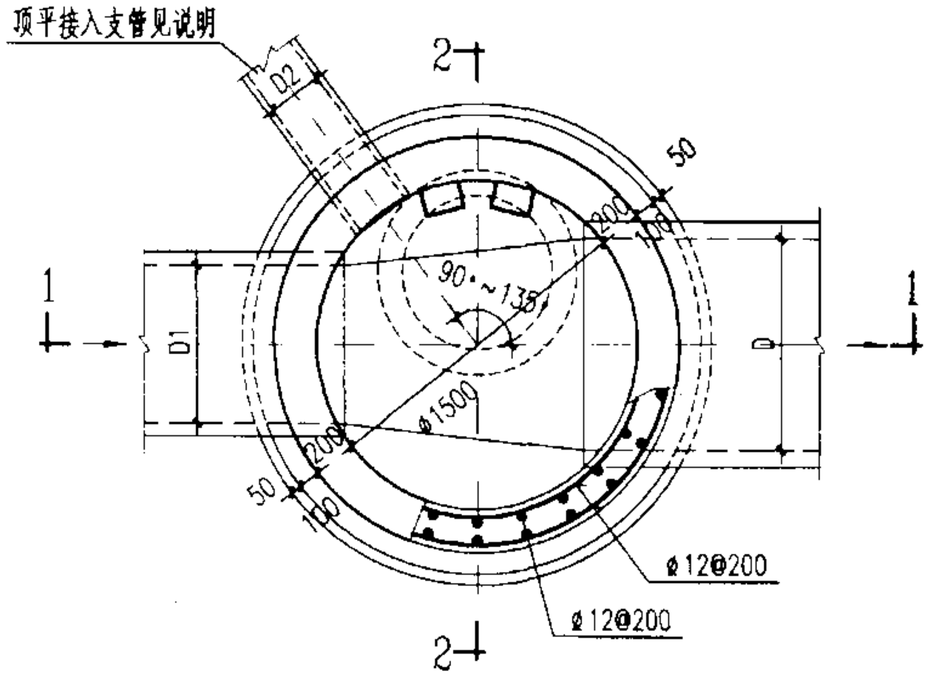

平面图

说明：

1. 单位：毫米。
2. 井墙及底板混凝土为C20、S4；钢筋 Φ—I级钢、Φ—II级钢；钢筋锚固长度35d、搭接长度42d；混凝土净保护层35。
3. 座浆、抹三角灰均用1:2防水水泥砂浆。
4. 流槽用M7.5水泥砂浆砌MU10砖；1:2防水水泥砂浆抹面，厚20。
5. 井室高度自井底至盖板底净高一般为D+1800，埋深不足时酌情减少。
6. 接入支管超挖部分用级配砂石、混凝土或砖填实。
7. 顶平接入支管见圆形排水检查井尺寸表。
8. 井筒及井盖的安装作法见井筒图。

Φ1500mm圆形混凝土污水检查井 D=800~1000mm						图集号	02S515
审核		校对		设计		页	29

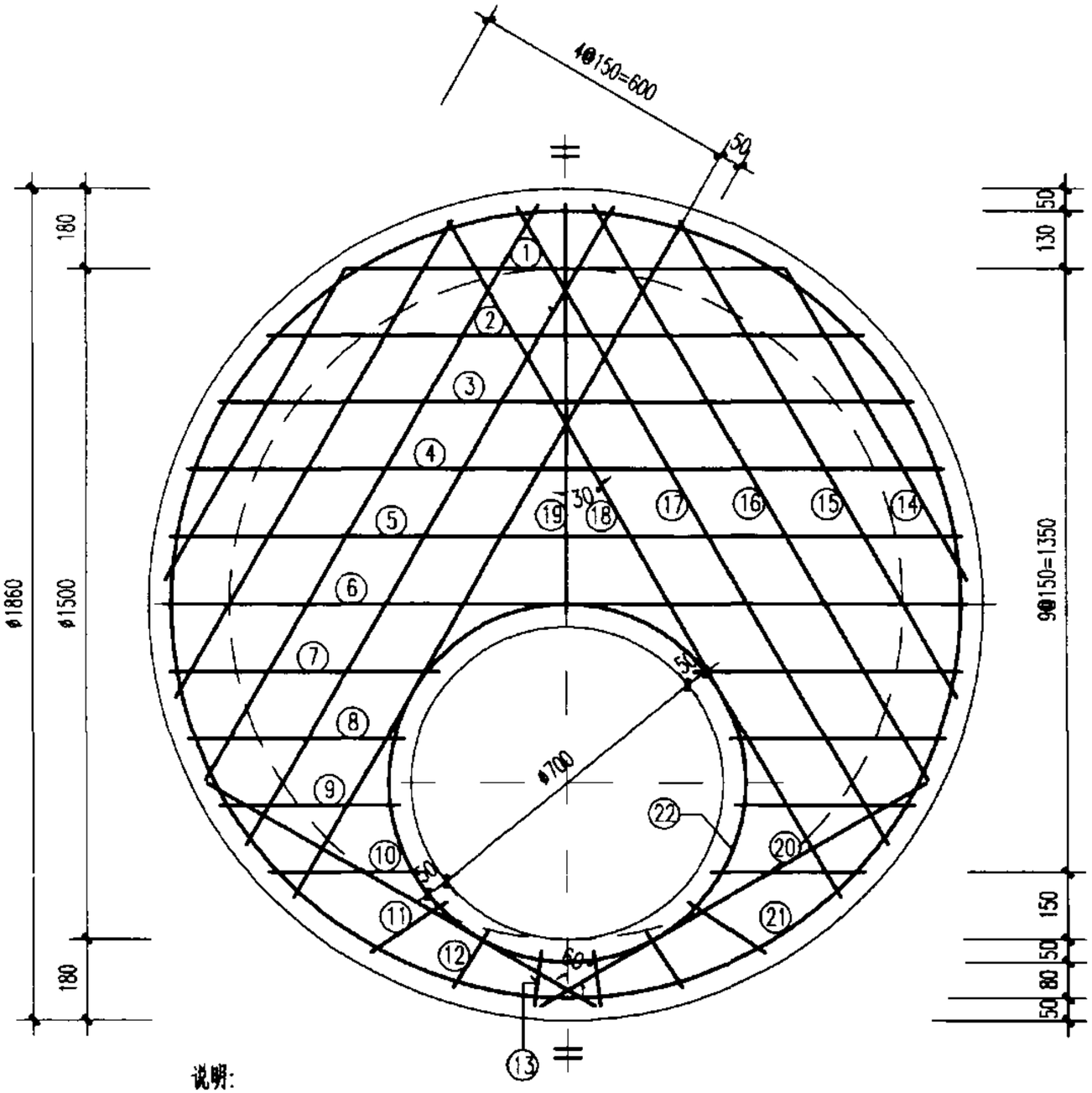

说明:

1. 单位：毫米。
2. 材料：混凝土C25;钢筋Φ－I级钢；φ－II级钢。
3. 混凝土净保护层：35;钢筋放下层，水平筋在最下面。
4. 盖板顶复土 0.4m≤H_0≤4.0m。
5. Φ700孔洞亦可改为Φ800，配筋不变，钢筋长度及位置自行调整。

盖板规格表

盖板型号	盖板复土H_0 (m)	板厚h (mm)	混凝土 (m^3)	钢筋 (kg)
③－1	0.6≤H_0≤2.0	120	0.28	34.87
③－2	0.4≤H_0<0.6 2.0<H_0≤4.0	140	0.33	44.57

钢筋表

编号	形式及尺寸 (mm)	盖板③－1 规格 (mm)	长度 (mm)	数量 (根)	总长 (m)	重量 (kg)	盖板③－2 规格 (mm)	长度 (mm)	数量 (根)	总长 (m)	重量 (kg)
1	——	Φ12	980	1	0.98	0.87	Φ14	980	1	0.98	1.18
2	——	Φ12	1330	1	1.33	1.18	Φ14	1330	1	1.33	1.61
3	——	Φ12	1550	1	1.55	1.38	Φ14	1550	1	1.55	1.87
4	——	Φ12	1690	1	1.69	1.50	Φ14	1690	1	1.69	2.04
5	——	Φ12	1770	1	1.77	1.57	Φ14	1770	1	1.77	2.14
6	——	Φ12	1790	1	1.79	1.59	Φ14	1790	1	1.79	2.16
7	——	Φ12	560	2	1.12	1.00	Φ14	560	2	1.12	1.35
8	——	Φ12	480	2	0.96	0.85	Φ14	480	2	0.96	1.16
9	——	Φ12	400	2	0.80	0.71	Φ14	400	2	0.80	0.97
10	——	Φ12	340	2	0.68	0.60	Φ14	340	2	0.68	0.82
11	——	Φ12	200	2	0.40	0.36	Φ14	200	2	0.40	0.48
12	——	Φ12	150	2	0.30	0.27	Φ14	150	2	0.30	0.36
13	——	Φ12	120	2	0.24	0.21	Φ14	120	2	0.24	0.29
14	——	Φ12	800	2	1.60	1.42	Φ14	800	2	1.60	1.93
15	——	Φ12	1230	2	2.46	2.18	Φ14	1230	2	2.46	2.97
16	——	Φ12	1490	2	2.98	2.65	Φ14	1490	2	2.98	3.60
17	——	Φ12	1650	2	3.30	2.93	Φ14	1650	2	3.30	3.99
18	——	Φ12	1750	2	3.50	3.11	Φ14	1750	2	3.50	4.23
19	——	Φ12	920	1	0.92	0.82	Φ14	920	1	0.92	1.11
20	——	Φ12	1000	2	2.00	1.78	Φ14	1000	2	2.00	2.42
21	Φ1760	Φ12	5950	1	5.95	5.28	Φ12	5950	1	5.95	5.28
22	Φ800	Φ12	2940	1	2.94	2.61	Φ12	2940	1	2.94	2.61

Φ1500mm圆形雨污水检查井 盖板配筋图						图集号	02S515
审核		校对		设计		页	30

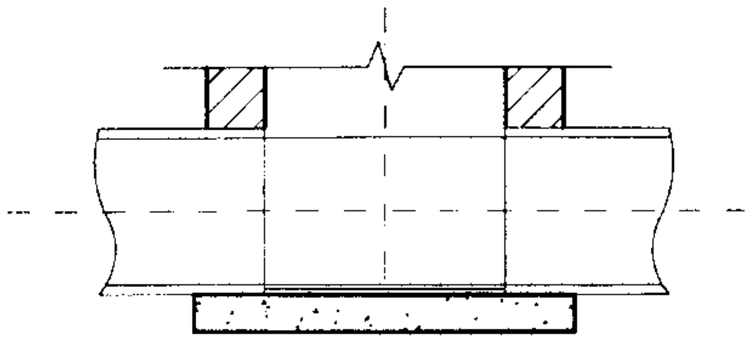

1 — 1

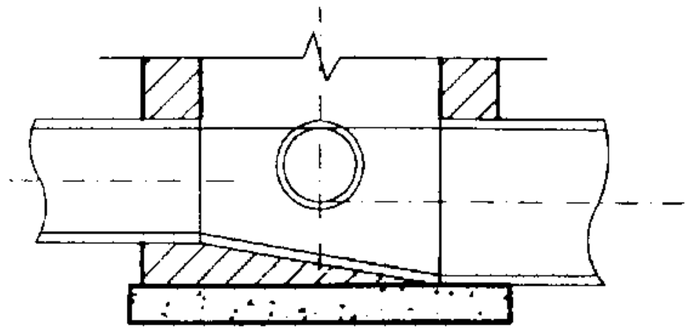

2 — 2

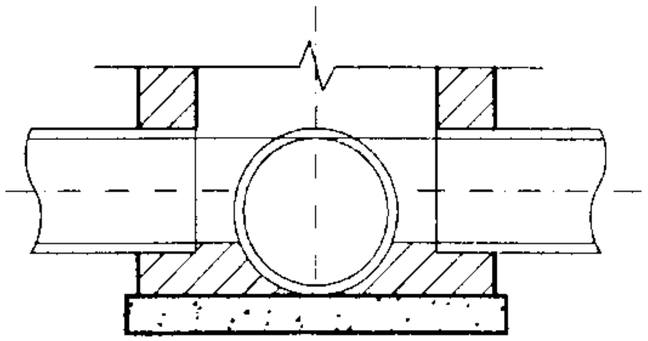

3 — 3

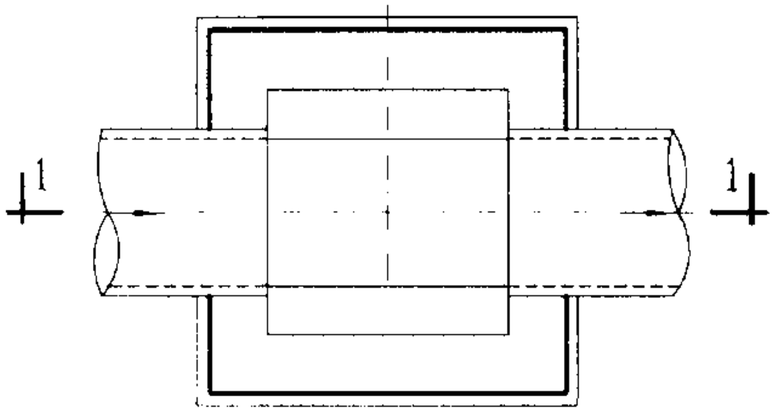

直线井平面图

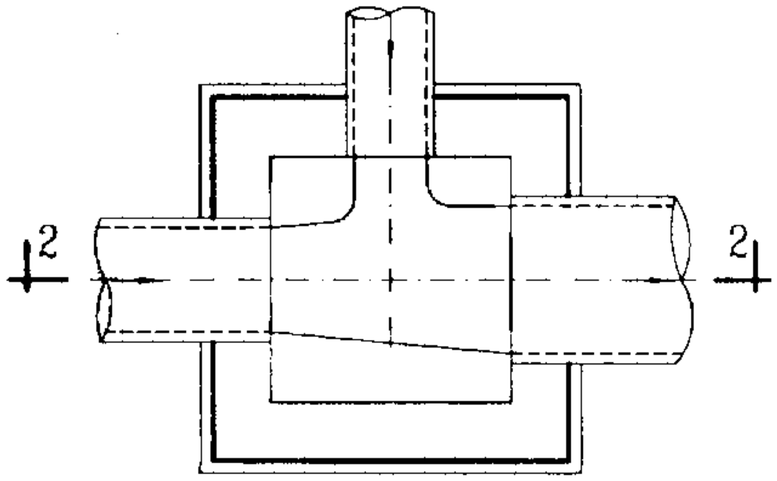

90°三通井平面图

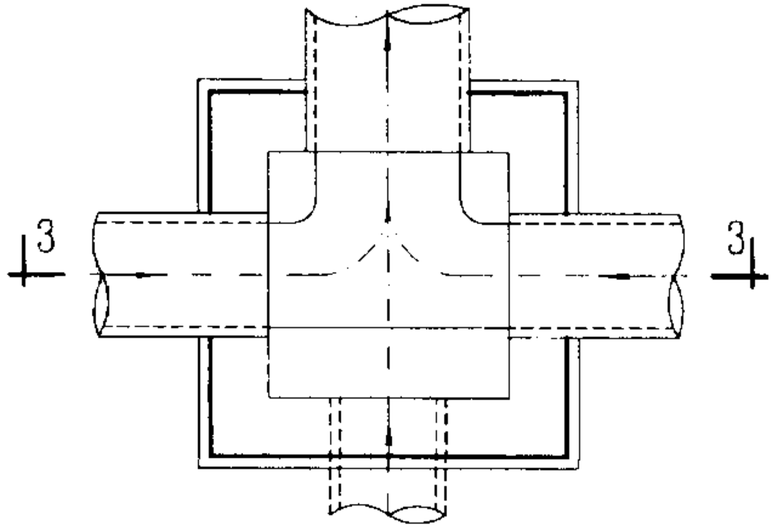

90°四通井平面图

说明：

1. 管道连接一般采用管顶平接。
2. 流槽高度：
   雨水检查井：相同直径的管道连接时，流槽顶与管中心平。
   不同直径的管道连接时，流槽顶一般与小管中心平。
   污水检查井：流槽顶一般与管内顶平。
3. 流槽材料：砖砌流槽，如改用C10混凝土时，浇筑前应先将检查井井基、井墙洗刷干净，以保证共同受力。

矩形排水检查井流槽形式图						图集号	02S515
审核	郭钧	校对	温丽晖	设计	孟庆东	页	31

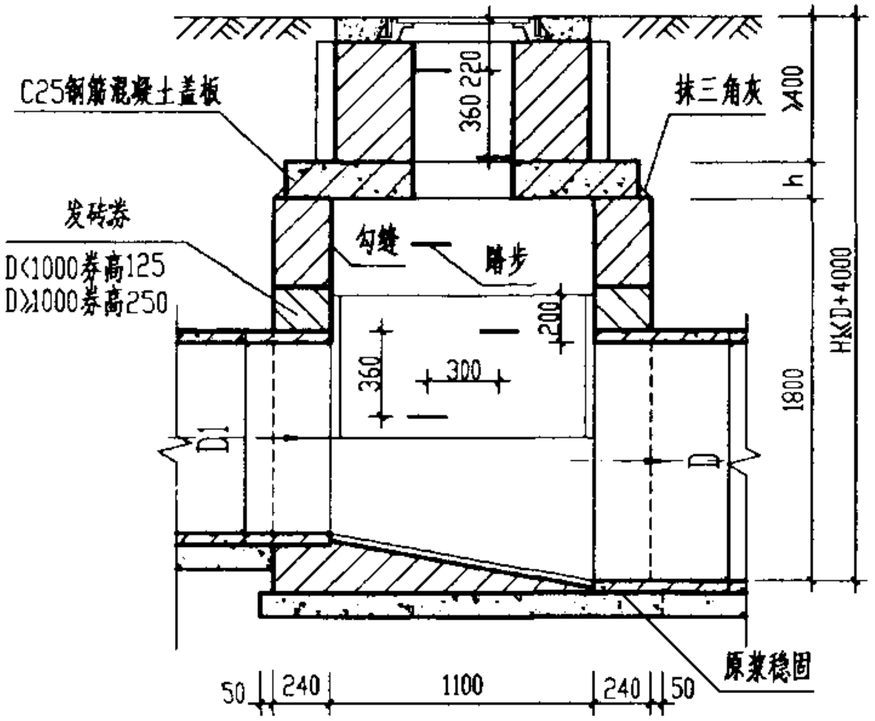

1-1 剖面

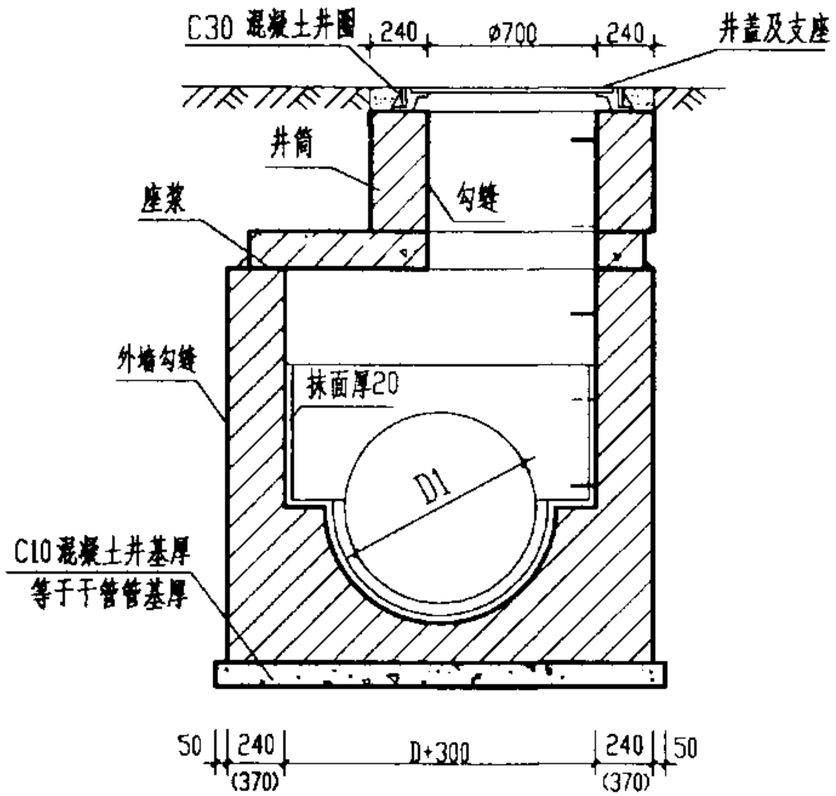

2-2 剖面

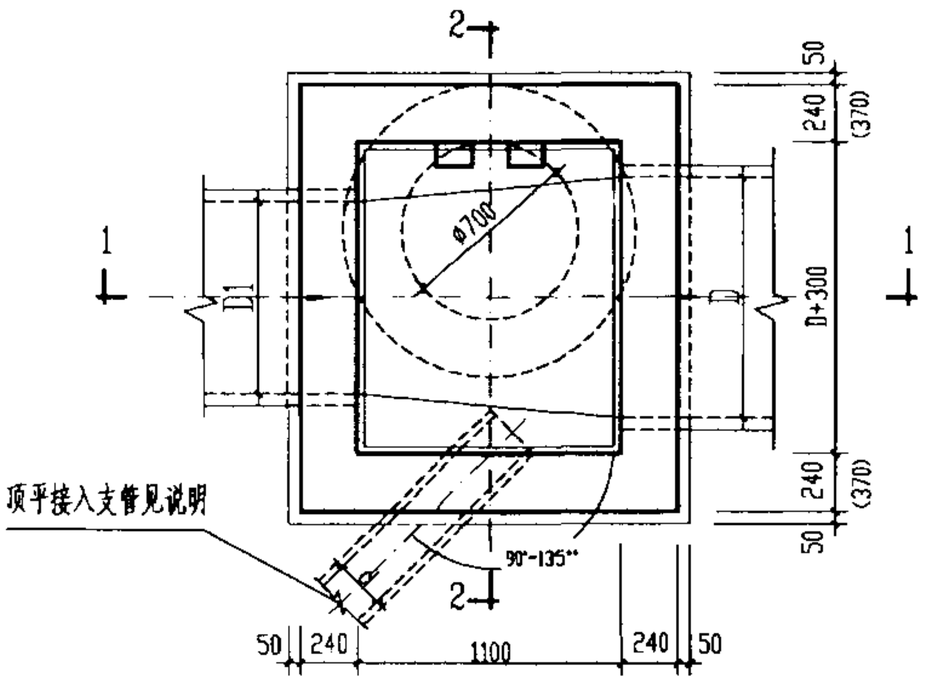

平面图

工程数量表

管径 D	砖砌体 (m^3) 井室	砖砌体 (m^3) 井筒/m	混凝土 (m^3) C10	混凝土 (m^3) C25	砂浆抹面 (m^2)
800	2.28	0.71	0.45	见盖板图	3.85
900	2.36	0.71	0.54		4.24
1000	2.42	0.71	0.63		4.64
1100	2.50	0.71	0.73		5.03
1200	2.58	0.71	0.84		5.65
1350	2.60	0.71	0.97		6.06
1500	2.98	0.71	1.24		6.65
1650	3.32	0.71	1.45		7.19
1800	3.91	0.71	1.67		8.57
2000	4.69	0.71	2.03		9.48

说明：

1. 单位：毫米。
2. 井墙用M7.5水泥砂浆砌MU10砖。
3. 抹面、勾缝、座浆、抹三角灰均用1:2防水水泥砂浆。
4. 遇地下水时，井外墙用1:2防水水泥砂浆抹面至地下水位以上500，厚20。
5. 井室高度自井底至盖板底净高一般为1800，埋深不足时酌情减少，当D≥1350时，井室高度为D+t+360.（t为管壁厚）
6. 接入支管超挖部份用级配砂石，混凝土或砖填实。
7. 流槽需在安放踏步的同侧加设脚窝，见139页。
8. 顶平接入支管最大管径d：D=800~900时 d≤300
   D=1000~1350时 d≤400
   D=1500~1650时 d≤600
   D=1800~2000时 d≤800.
9. 当有地下水时，或当D>1800时，与管同向的墙厚改为370。

矩形直线砖砌雨水检查井 D=800 ~ 2000 mm						图集号	02S515
审核	郭钧	校对	温丽晖	设计	孟宏宇	页	32

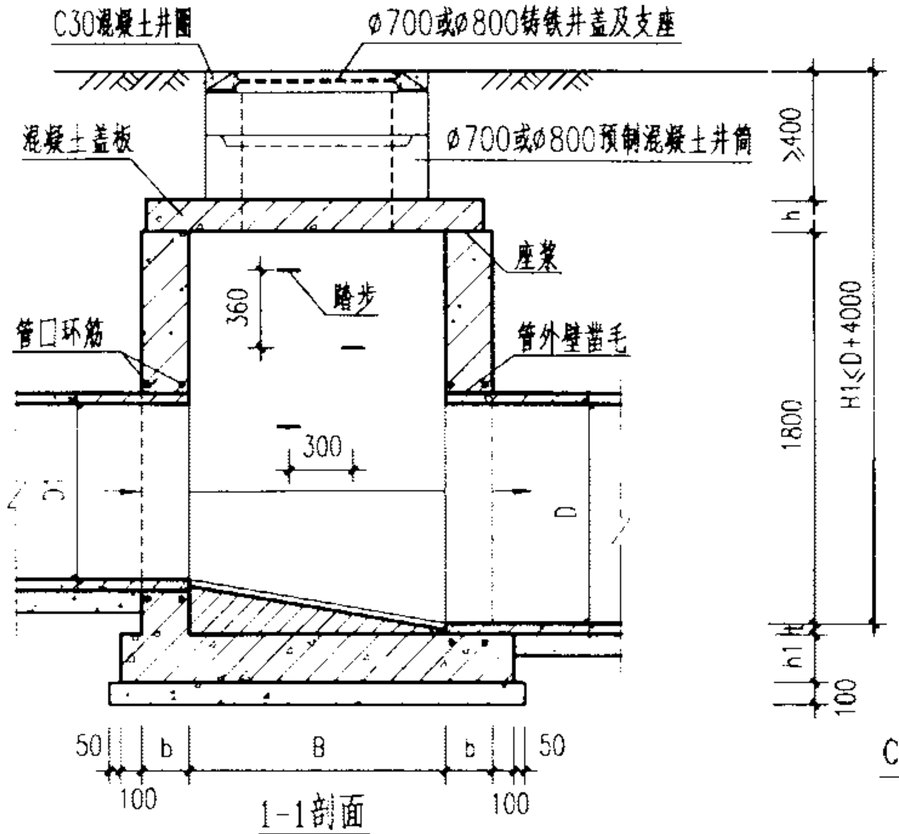

1-1剖面

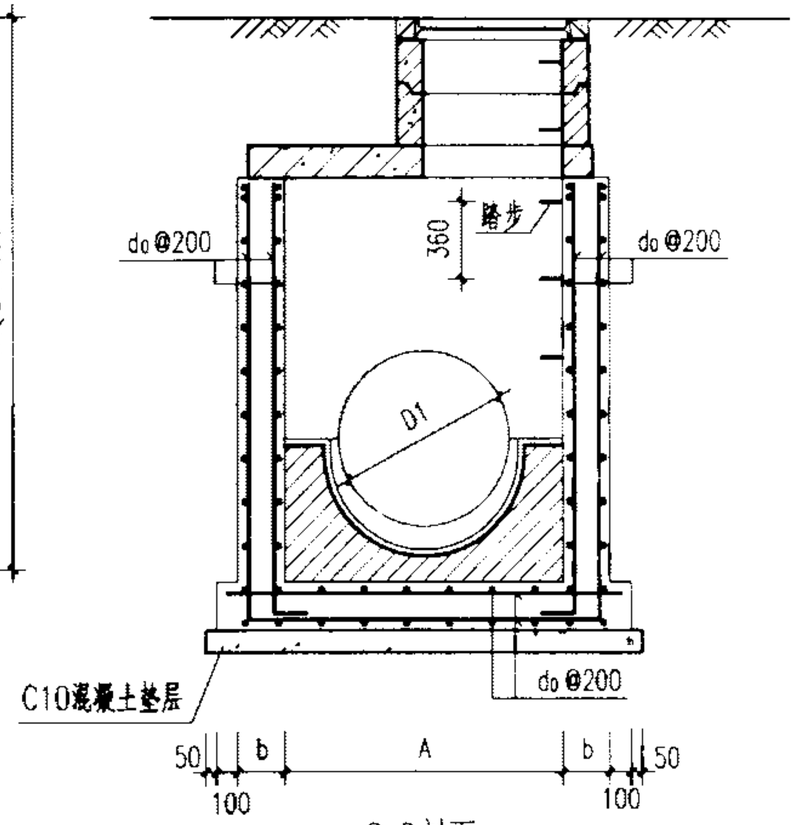

2-2剖面

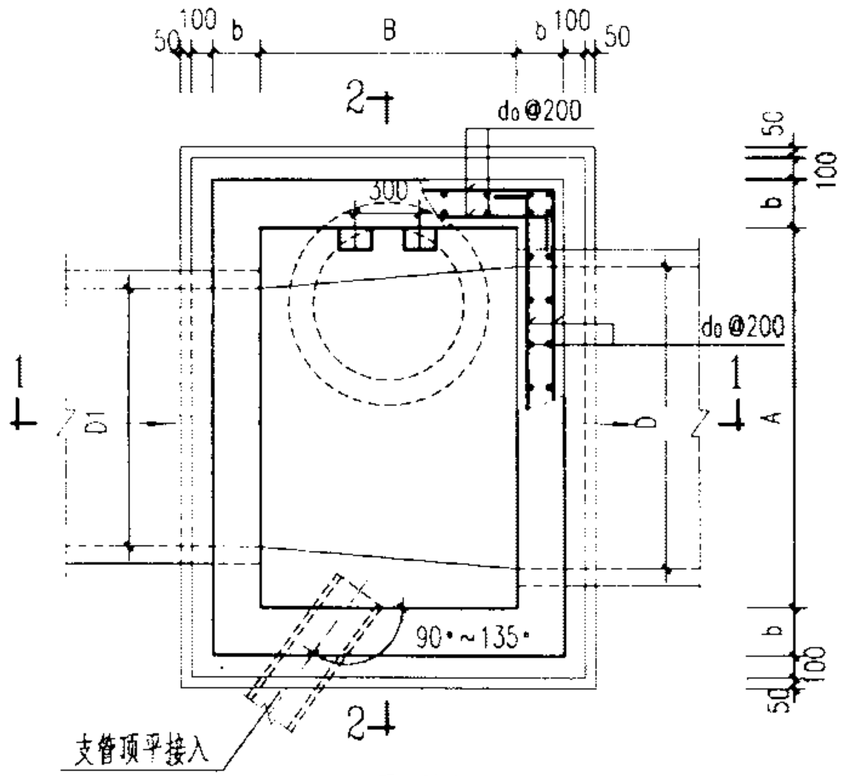

平面图

井室尺寸及配筋表

管径	各部尺寸				钢筋	管口	盖板
D	A	B	b	h1	d_0	环筋	型号
800	1100	1100	250	250	Ø12	2Ø12	①
900	1200						
1000	1300						
1100	1400						②
1200	1500						
1350	1700		250	250	Ø12	2Ø12	③
1500	1800						
1650	2000		250	300	Ø12	2Ø14	④
1800	2100						
2000	2300						⑤

说明：

1. 单位：毫米。
2. 井墙及底板混凝土为C20、S4；钢筋 Ø-I级钢、Ø-II级钢；钢筋锚固长度35d、搭接长度42d；混凝土净保护层35。
3. 座浆、抹三角灰均用1:2防水水泥砂浆。
4. 流槽用M7.5水泥砂浆砌MU10砖；1:2防水水泥砂浆抹面，厚20。
5. 井室高度自井底至盖板底净高一般为1800，埋深不足时酌情减少，当D≥1350时，井室高度为D+t+360（t为管壁厚）。
6. 接入支管超挖部分用级配砂石，混凝土或砖填实。
7. 流槽部分在安放踏步的同侧加设脚窝，见140页。
8. 支管垂直接入最大管径：D=800～900 时 d≤300
   D=1000～1350 时 d≤400
   D=1500～1650 时 d≤600
   D=1800～2000 时 d≤800
9. 井筒及井盖的安装作法见井筒图。

矩形直线混凝土雨水检查井 D=800～2000 mm						图集号	02S515
审核		校对		设计		页	33

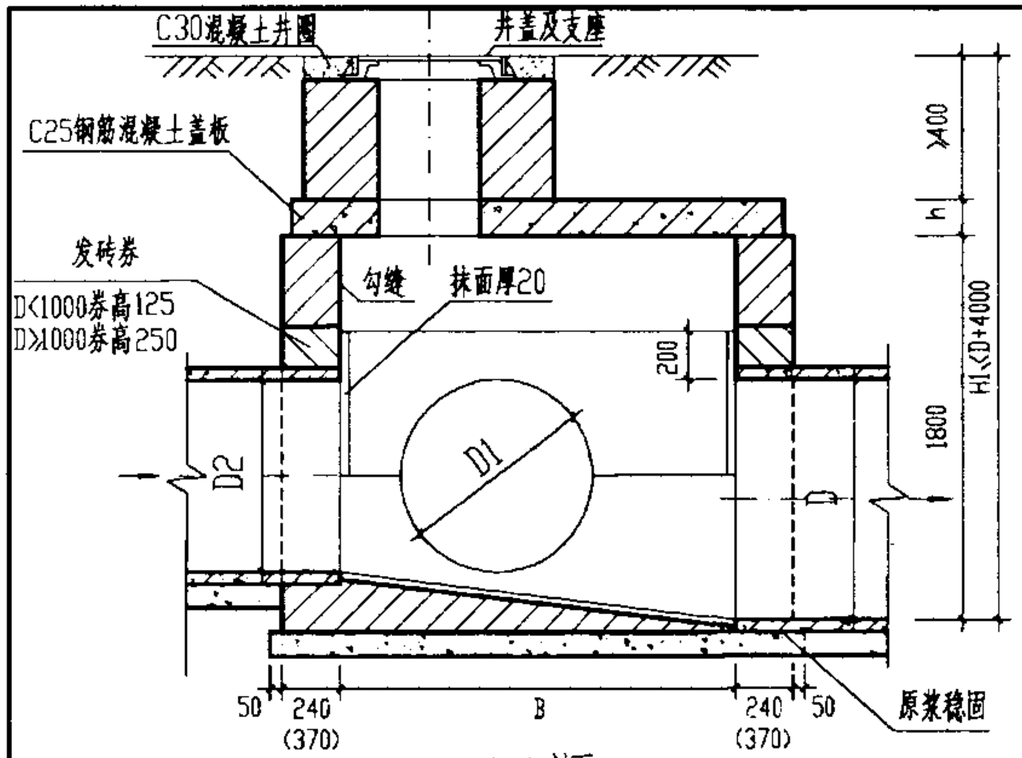

1-1 剖面

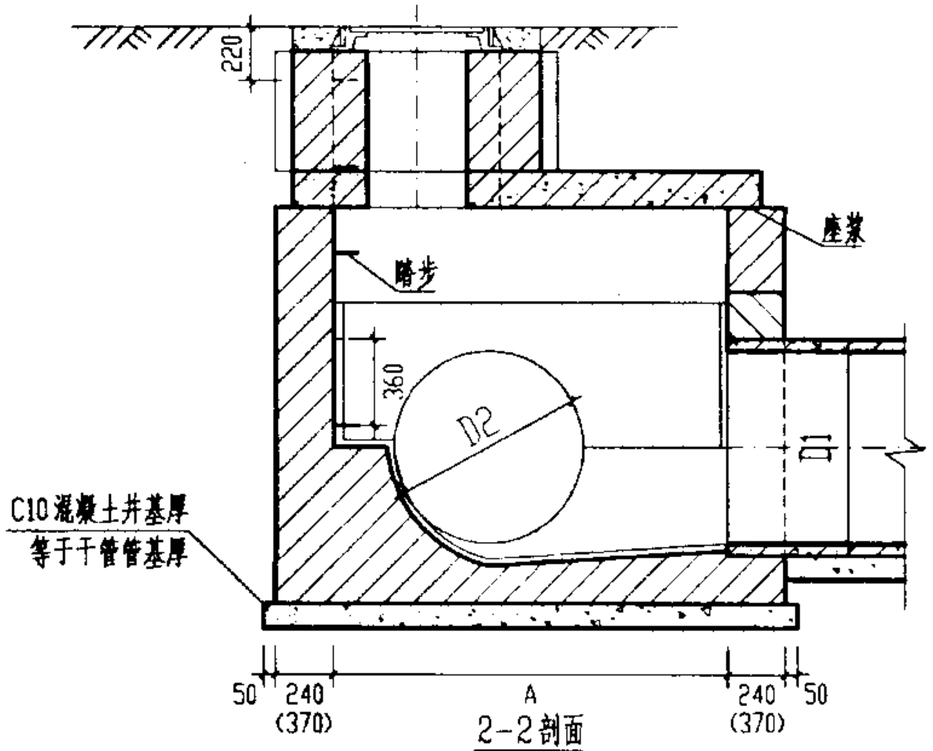

2-2 剖面

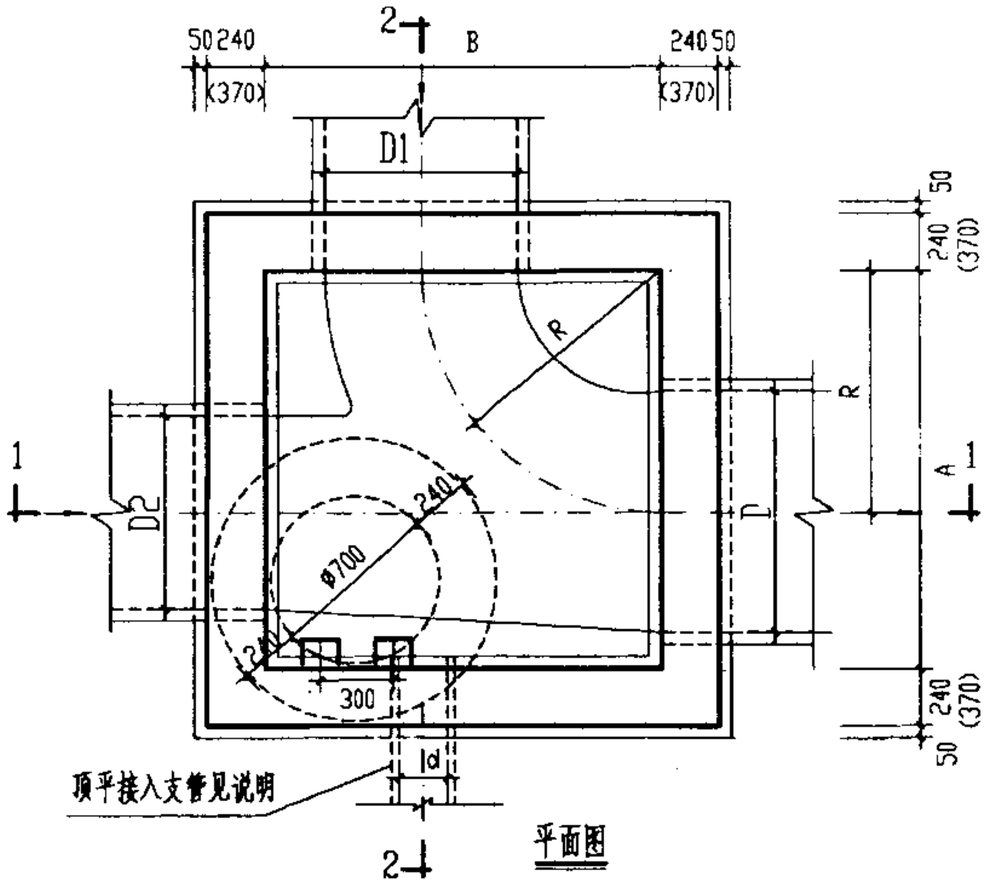

平面图

管径			各部尺寸			盖板编号	砖砌体 (m^3)		混凝土 (m^3)		砂浆抹面
D	D1	D2	A	B	R		井室	井筒/m	C10	C25	(m^2)
900-1000	600-1000	600-1000	1650	1650	1000	①	3.81	0.71	1.00	见	6.20
1100-1350	600-1350	600-1350	2200	2200	1350	②	6.08	0.71	1.98	盖	10.23
1500-1650	600-1650	600-1650	2630	2630	1650	③	9.60	0.71	3.50	板	14.54
1800-2000	700-2000	900-1800	3150	3150	2000	④	18.74	0.71	6.52	图	19.78

说明：1. 单位：毫米。
2. 井墙用M7.5水泥砂浆砌MU10砖。
3. 抹面、勾缝均用1:2防水水泥砂浆。
4. 遇地下水时，井外墙用1:2防水水泥砂浆抹面至地下水位以上500，厚20。
5. 井室高度自井底至盖板底净高一般为1800，埋深不足时酌情减少，当D≥1350时，井室高度为D+t+360.（t为管壁厚）
6. 接入支管超挖部份用级配砂石，混凝土或砖填实。
7. 流槽需在安放踏步的同侧加设脚窝，见139页。
8. 支管垂直接入最大管径：
D=800~900时 d≤300
D=1000~1350时 d≤400
D=1500~1650时 d≤600
D=1800~2000时 d≤800
9. 当有地下水时，墙厚改为370，当D≥1800时墙厚改为370。

矩形90°三通砖砌雨水检查井 D=900 ~ 2000 mm						图集号	02S515
审核	郭钧	校对	温丽晖	设计	孟宪宏	页	34

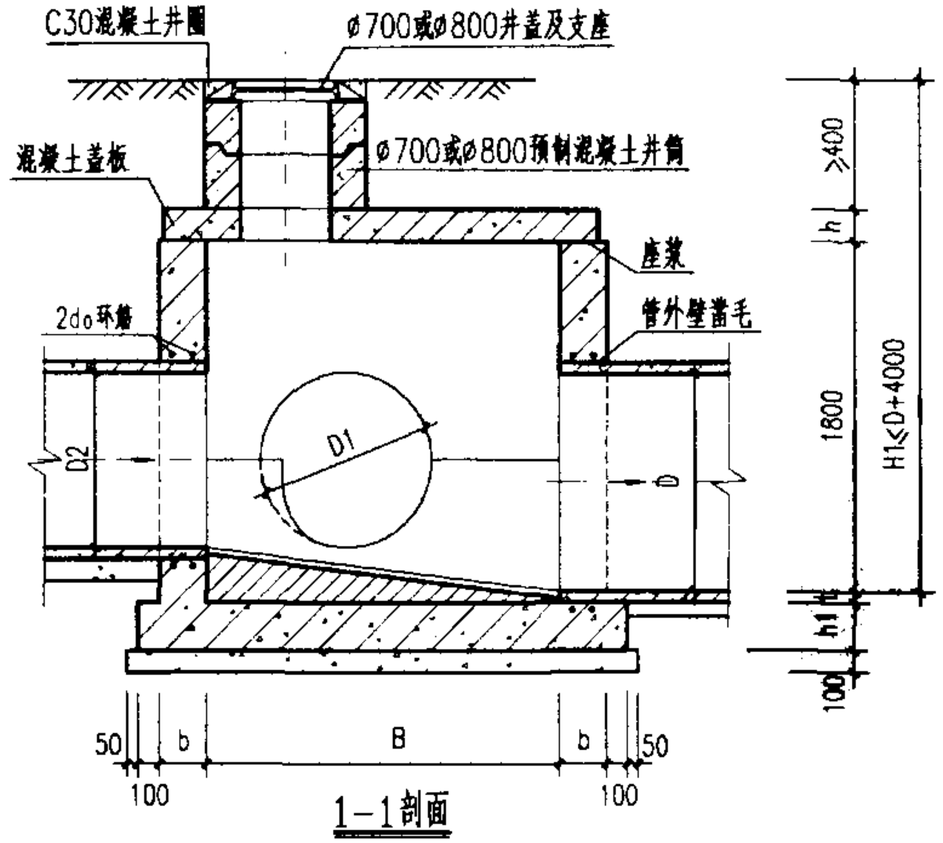

1-1剖面

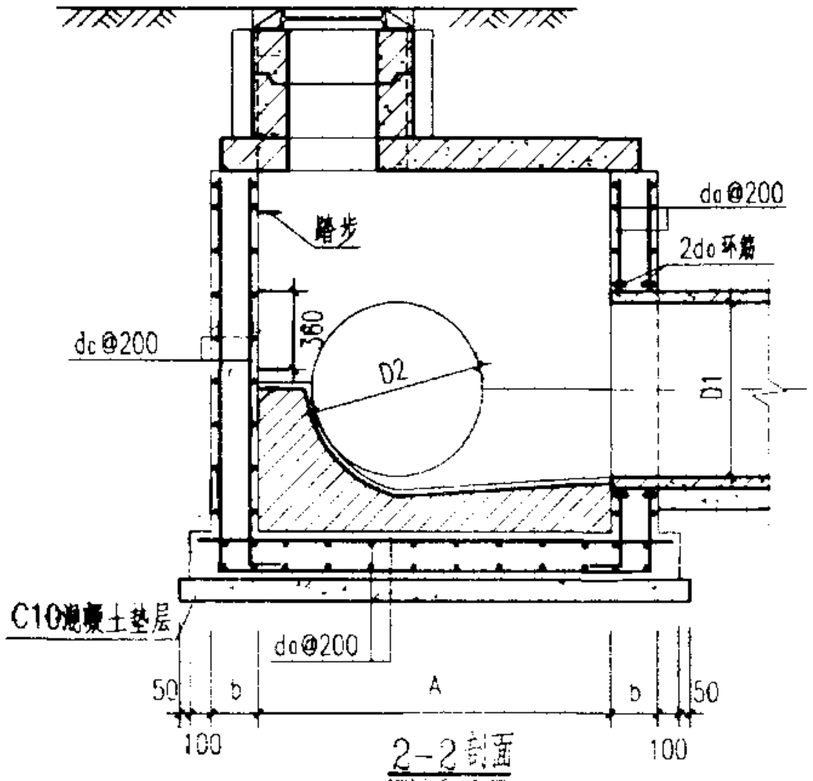

2-2剖面

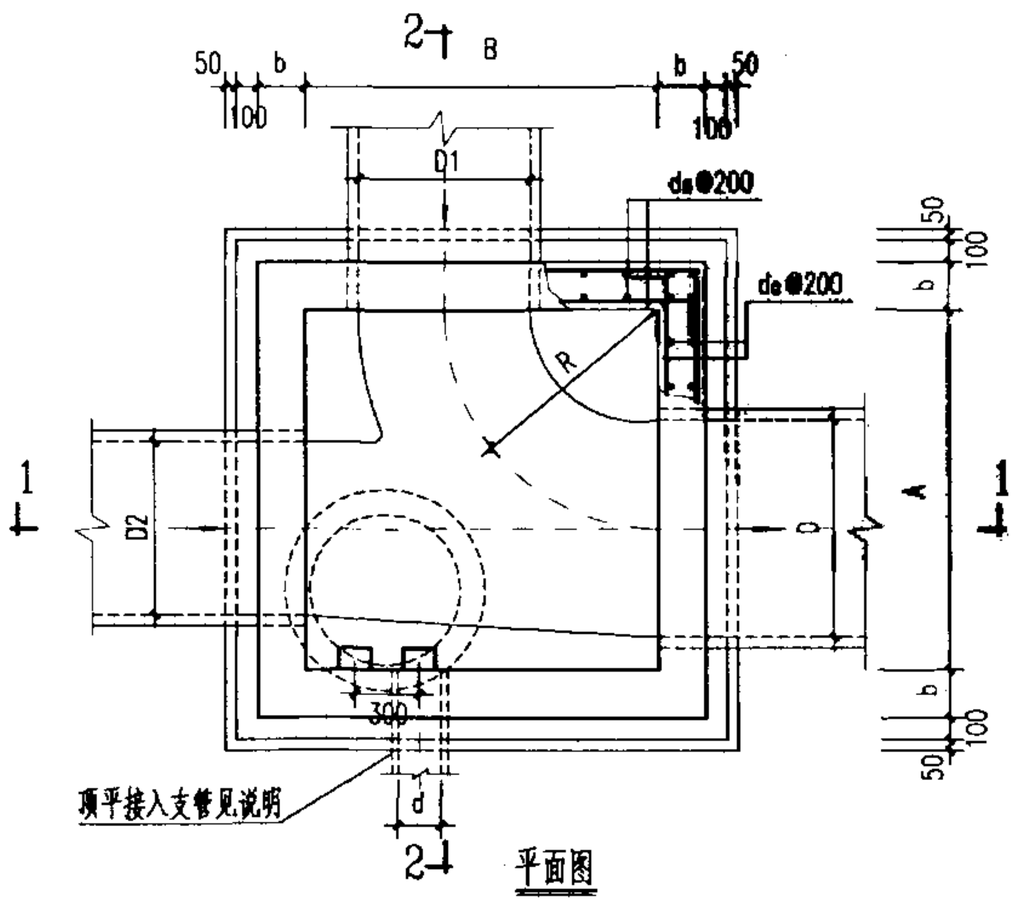

平面图

井室尺寸及配筋表

管径			各部尺寸					钢筋	盖板型号
D	D1	D2	A	B	R	b	n1	dc	
900~1000	600~1000	600~1000	1650	1650	1000	250	300	ø12	①
1100~1350	600~1350	600~1350	2200	2200	1350				②
1500~1650	600~1650	600~1650	2630	2630	1650	300	350	ø14	③
1800~2000	700~2000	900~1800	3150	3150	2000				④

说明：

1. 单位：毫米。
2. 井墙及盖板混凝土为C20、S4；钢筋 ø-I级钢、ø-II级钢；钢筋锚固长度35d、搭接长度42d；混凝土净保护层35。
3. 座浆、抹三角灰均用1:2防水水泥砂浆。
4. 流槽用M7.5水泥砂浆砌MU10砖；1:2防水水泥砂浆抹面，厚20。
5. 井室高度自井底至盖板底净高一般为1800，埋深不足时酌情减少，当D≥1350时，井室高度为D+t+360。(t为管壁厚)
6. 接入支管超挖部份用级配砂石、混凝土或砖填实。
7. 流槽部份在安放踏步的同侧加设脚窝，见140页。
8. 支管垂直接入最大管径：
   D= 900 时d≤300
   D=1000 ~ 1350 时d≤400
   D=1500 ~ 1650 时d≤600
   D=1800 ~ 2000 时d≤800
9. 井筒及井盖的安装作法见井筒图。

矩形90°三通混凝土雨水检查井 D=900 ~ 2000 mm						图集号	02S515
审核		校对		设计		页	35

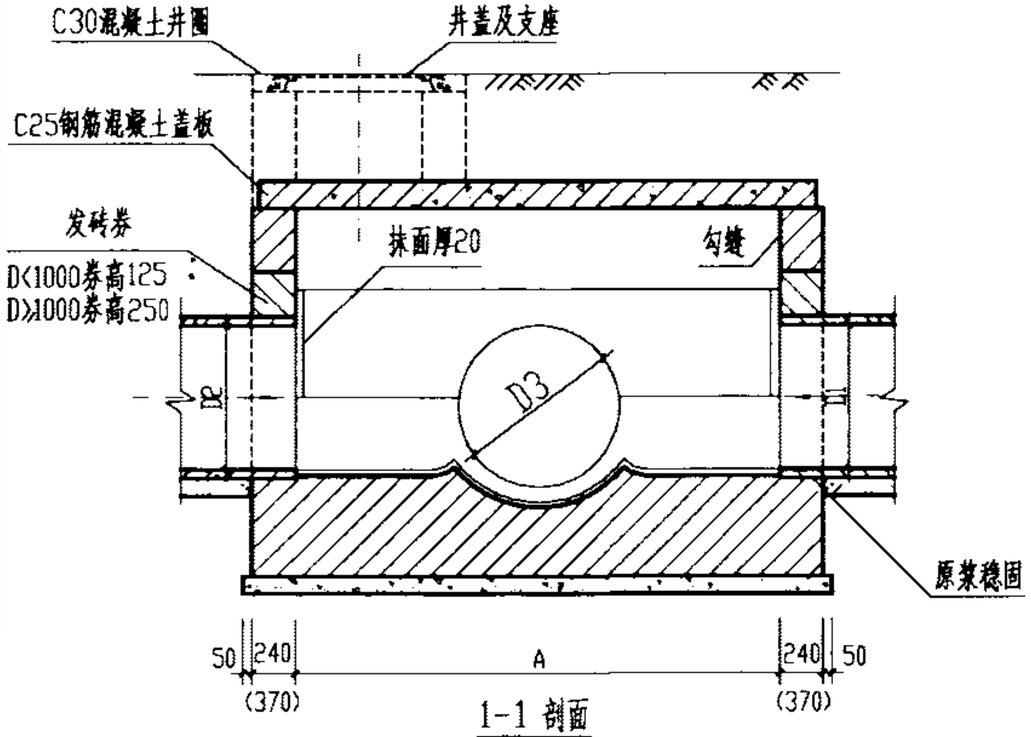

1-1 剖面

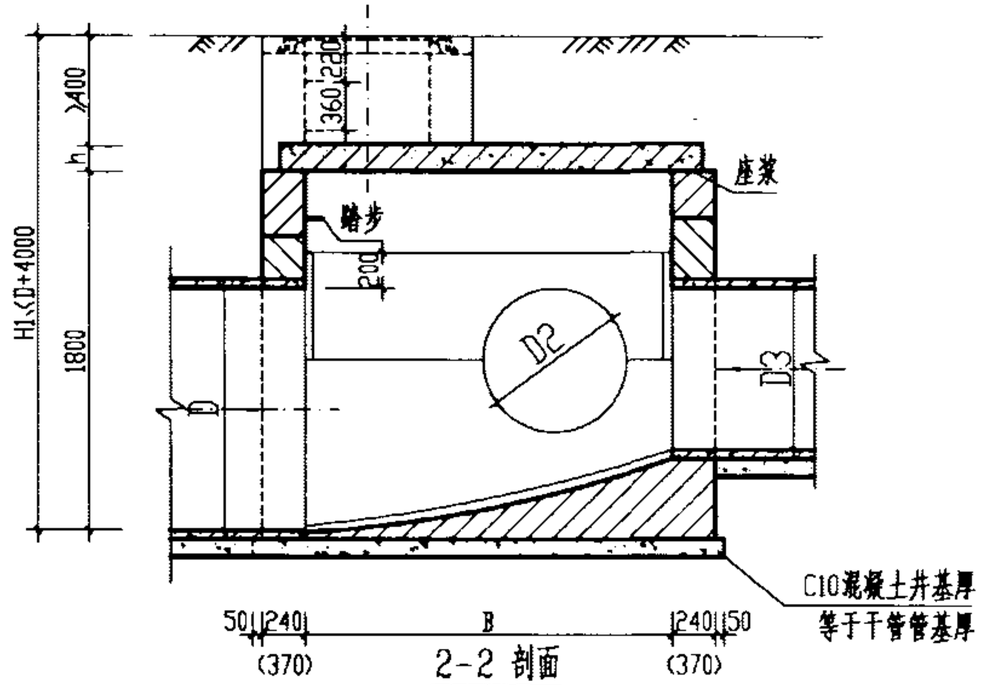

2-2 剖面

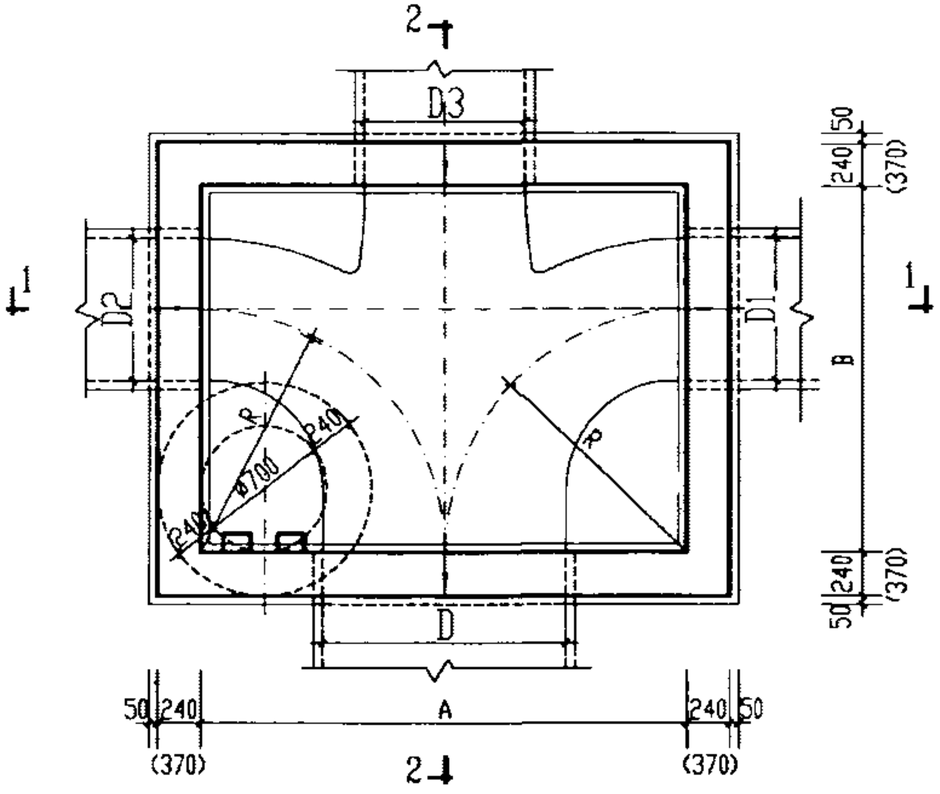

平面图

管径				各部尺寸			盖板	砖砌体(m³)		混凝土(m³)		砂浆抹面
D	D1	D2	D3	A	B	R	编号	井室	井筒/m	C10	C25	(m²)
900	400-700	400-700	600-900	2000	1500	1000	①	3.84	0.71	0.97	见盖板图	5.63
1000-1100	600-900	600-900	600-1100	2200	1700	1100	②	4.25	0.71	1.39		7.69
1250-1350	600-1100	600-1100	600-1350	2700	2050	1350	③	5.72	0.71	2.24		10.99
1500-1650	600-1350	600-1350	600-1650	3300	2480	1650	④	9.37	0.71	4.04		15.75
1800-2000	800-1500	800-1500	800-2000	4000	2900	2000	⑤	19.21	0.71	7.60		21.88

说明：1. 单位 毫米.

2. 井墙用M7.5 水泥砂浆砌 MU10 砖.

3. 抹面、勾缝均用1:2防水水泥砂浆.

4. 遇地下水时，井外墙用1:2防水水泥砂浆抹面至地下水位以上 500，厚20.

5. 井室高度自井底至盖板底净高一般为1800，埋深不足时酌情减少，
当D≥1350 时，井室高度为 D+t+360.（t为管壁厚）

6. 流槽需在安放踏步的同侧加设脚窝，见139页.

7. 当有地下水时，墙厚改为370，当 D≥1800时墙厚改为370.

矩形90°四通砖砌雨水检查井 D=900 ~ 2000 mm					图集号	02S515
审核	郭钧	校对	温和鹏	设计	页	36

AIAuuOE Foxit Reader +à¼-
¯æE¯ A»OÐ ·¯ æ»»¾¿
½ò¹©ÆÄ¹Ä¡£

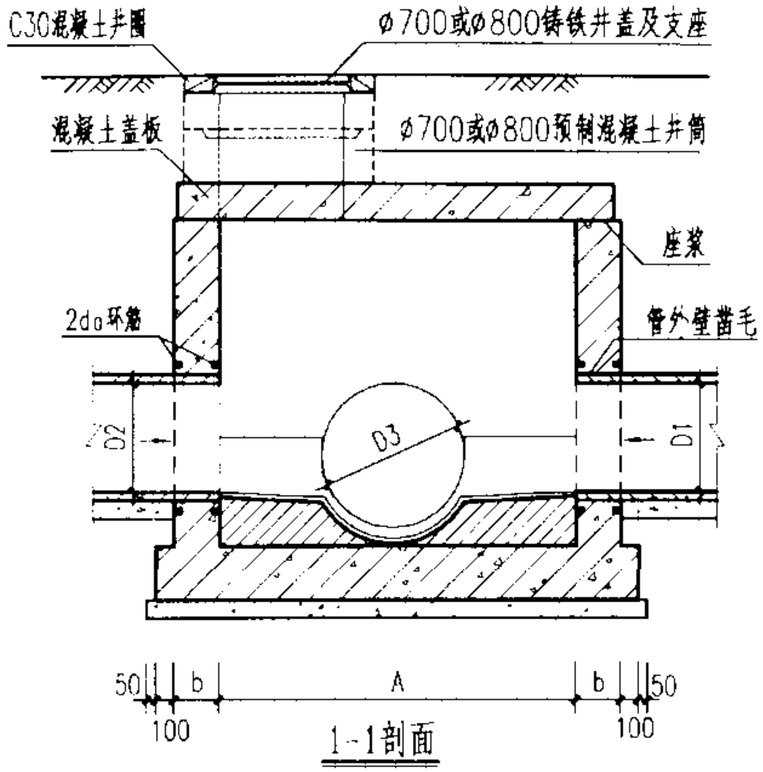

1-1剖面

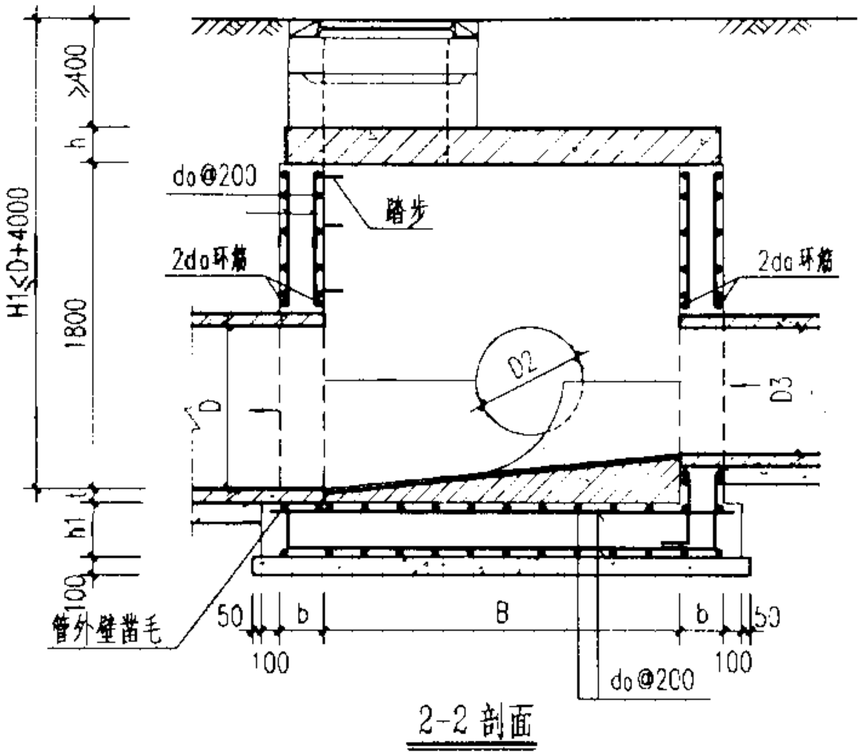

2-2 剖面

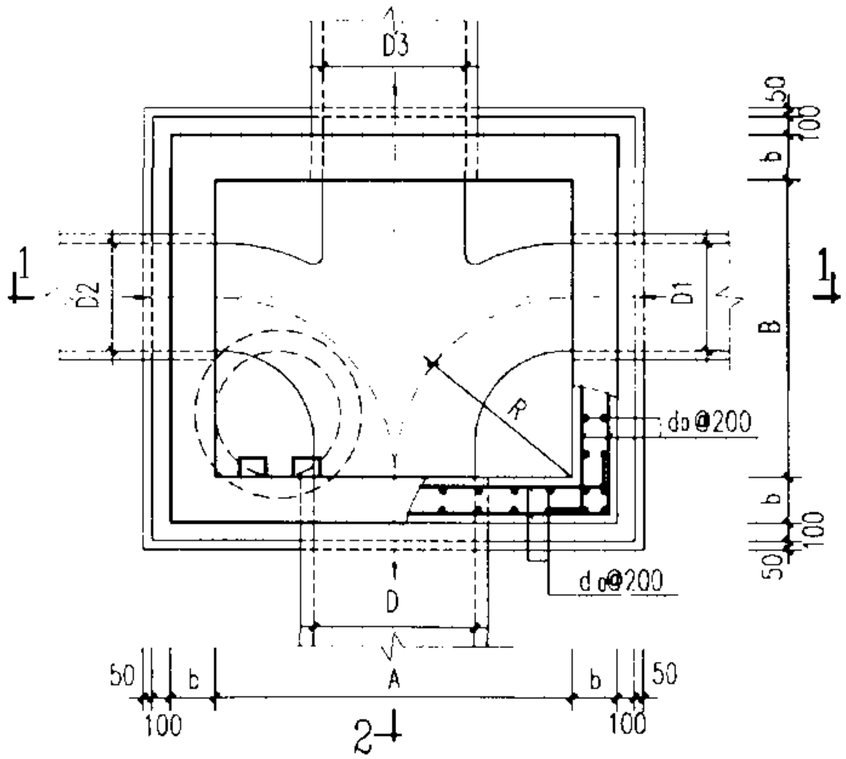

平面图

说明：

1. 单位：毫米。
2. 井墙及底板混凝土为C20、S4；钢筋 φ-I级钢、φ-II级钢；钢筋锚固长度35d、搭接长度42d；混凝土净保护层35。
3. 座浆、抹三角灰均用1:2防水水泥砂浆。
4. 流槽用M7.5水泥砂浆砌MU10砖；1:2防水水泥砂浆抹面，厚20。
5. 井室高度自井底至盖板底净高一般为1800，埋深不足时酌情减少，当D≥1350时，井室高度为D+t+360（t为管壁厚）。
6. 流槽部分在安放踏步的同侧加设脚窝，见140页。
7. 井筒及踏步的安装作法见井筒图。

井室尺寸及配筋表

管径				各部尺寸					钢筋	盖板型号
D	D1	D2	D3	A	B	R	b	h1	d0	
900	400~700	400~700	600~900	2000	1500	1000	250	300	φ12	①
1000~1100	600~900	600~900	600~1100	2200	1700	1100				②
1250~1350	600~1100	600~1100	600~1350	2700	2050	1350	300	350	φ14	③
1500~1650	600~1350	600~1350	600~1650	3300	2480	1650	350	400	φ14	④
1800~2000	800~1500	800~1500	800~2000	4000	2900	2000				⑤

矩形90°四通混凝土雨水检查井 D=900~2000 mm					图集号	02S515
审核		校对		设计	页	37

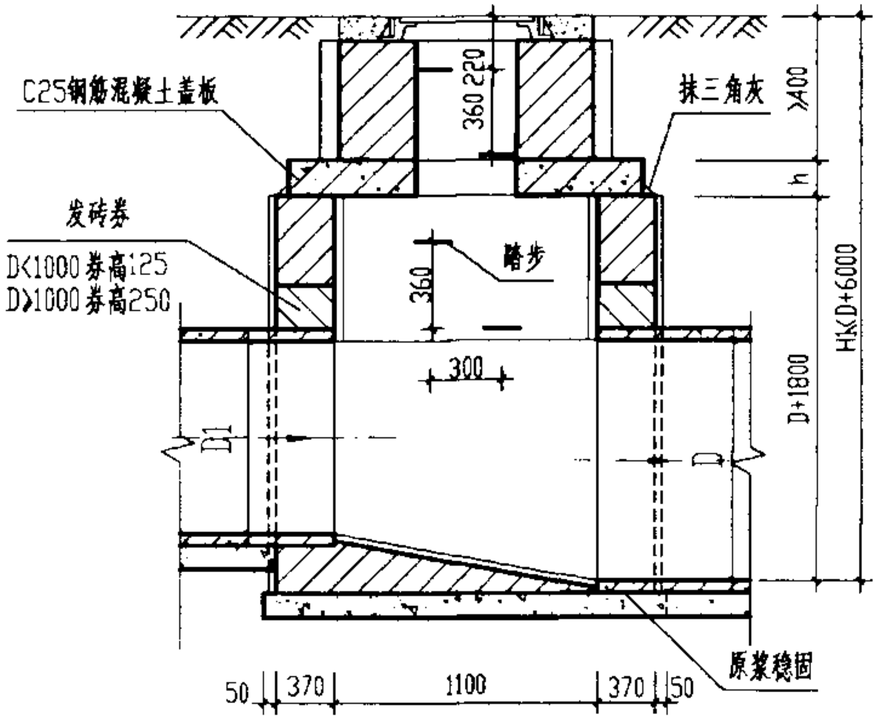

1-1剖面

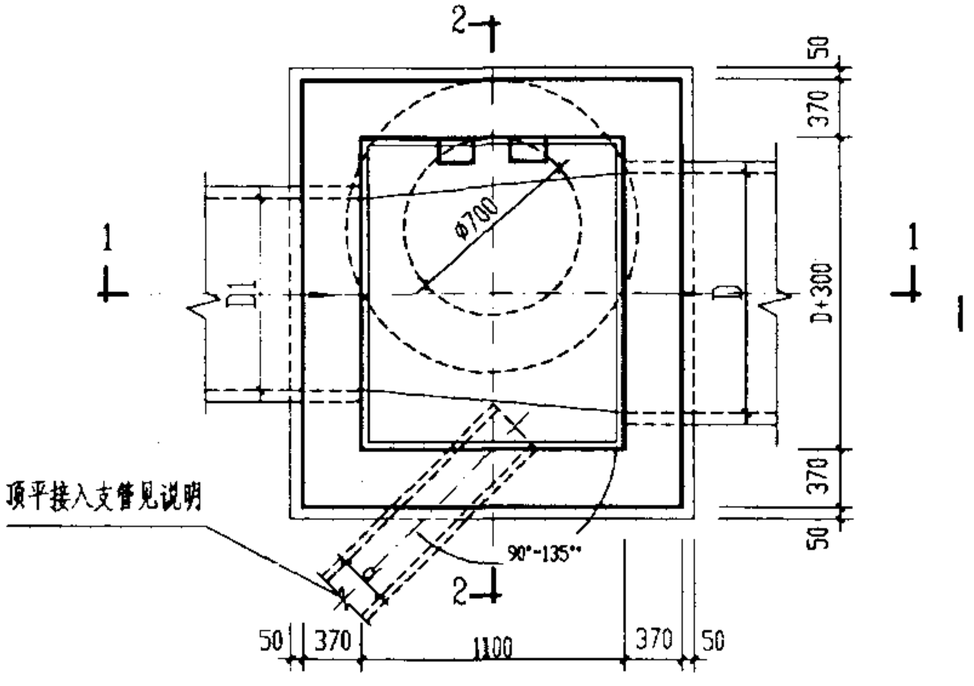

平面图

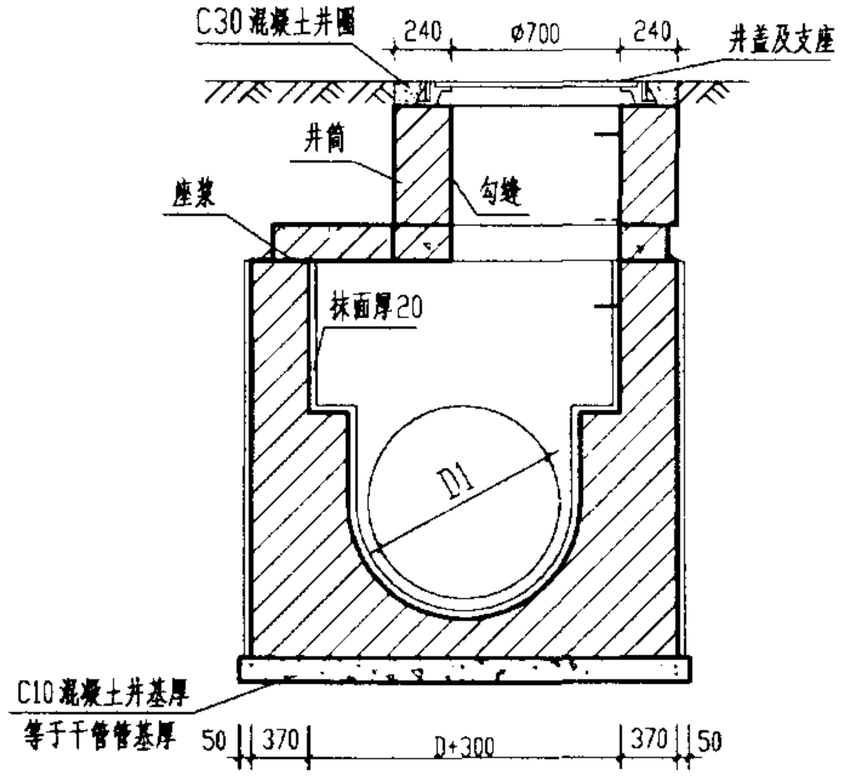

2-2 剖面

工程数量表

管径 D	砖砌体 (m^3)		混凝土 (m^3)		砂浆抹面 (m^2)
	井室	井筒/m	C10	C25	
800	3.45	0.71	0.60	见盖板图	24.91
900	3.71	0.71	0.54		26.47
1000	4.64	0.71	0.63		28.07
1100	4.95	0.71	0.73		29.71
1200	5.20	0.71	0.94		31.39
1350	5.78	0.71	1.08		33.98
1500	6.49	0.71	1.37		36.67

说明:

1. 单位: 毫米.
2. 井墙用M7.5水泥砂浆砌MU10砖.
3. 抹面、勾缝、座浆、抹三角灰均用1:2防水水泥砂浆.
4. 井室高度自井底至盖板底净高一般为D+1800, 埋深不足时酌情减少,
5. 接入支管超挖部份用级配砂石, 混凝土或砖填实.
6. 流槽需在安放踏步的同侧加设脚窝, 见141页.
7. 支管垂直接入最大管径d: D=800~900 时 d≤300
   D=1000~1350 时 d≤400
   D=1500 时 d≤600

矩形直线砖砌污水检查井 D=800 ~ 1500 mm					图集号	02S515
审核		校对		设计	页	38

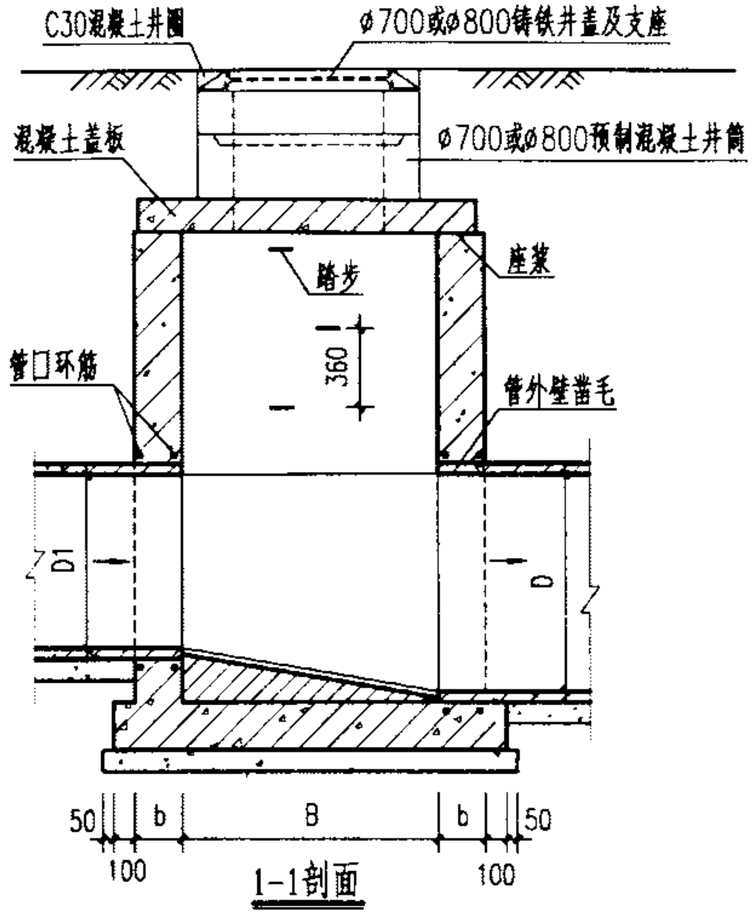

1-1剖面

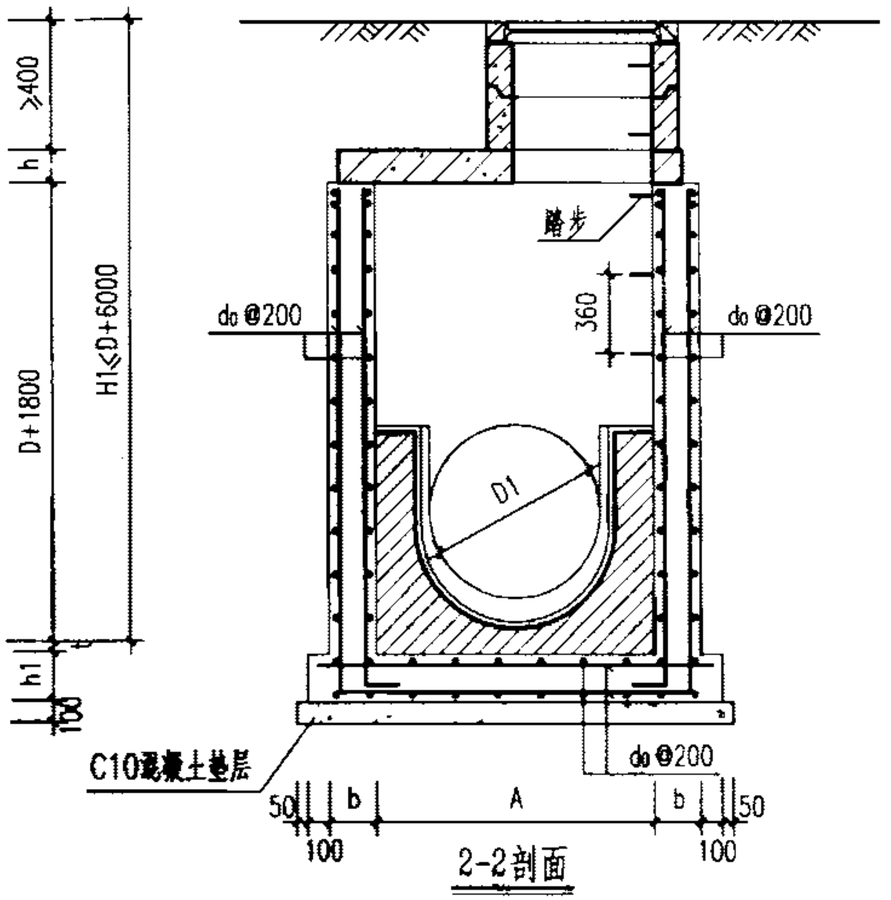

2-2剖面

井室尺寸及配筋表

管径	各部尺寸				钢筋	管口	盖板
D	A	B	b	h1	d_0	环筋	型号
800	1100	1100	250	250	φ12	2φ12	①
900	1200						
1000	1300						
1100	1400						②
1200	1500						
1350	1700		250	250	φ12	2φ12	③
1500	1800						

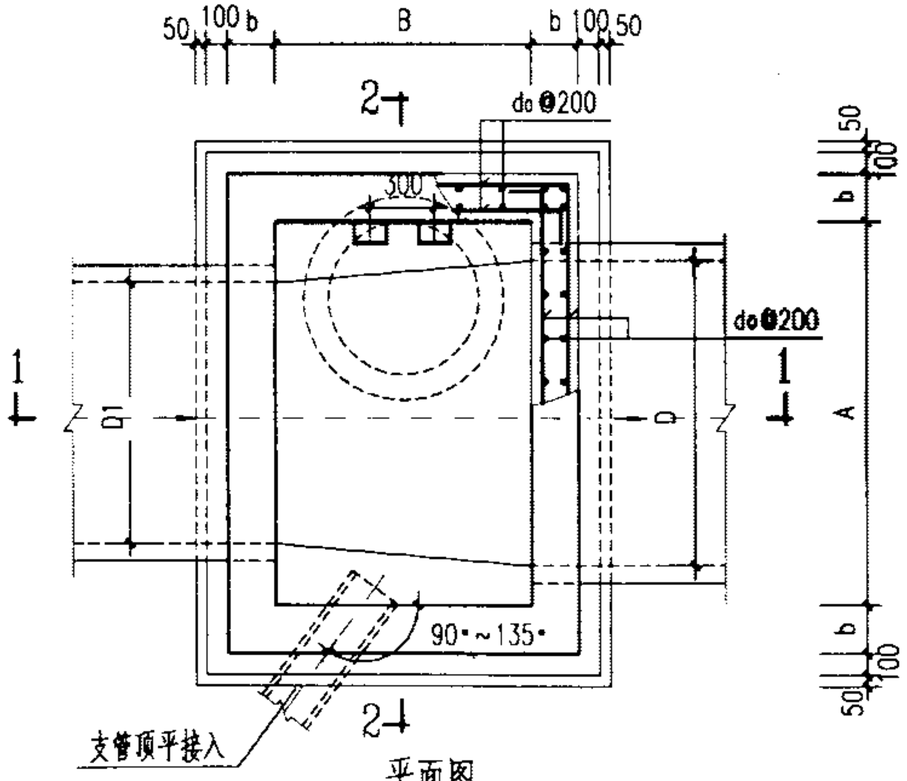

平面图

说明：

1. 单位：毫米。
2. 井墙及底板混凝土为C20、S4；钢筋 φ-I级钢、φ-II级钢；钢筋锚固长度35d、搭接长度42d；混凝土净保护层35。
3. 座浆、抹三角灰均用1:2防水水泥砂浆。
4. 流槽用M7.5水泥砂浆砌MU10砖；1:2防水水泥砂浆抹面，厚20。
5. 井室高度自井底至盖板底净高一般为D+1800，埋深不足时酌情减少。
6. 接入支管超挖部分用级配砂石，混凝土或砖填实。
7. 流槽部分在安放踏步的同侧加设脚窝，见142页。
8. 支管垂直接入最大管径：D=800～900 时 d≤300；D=1000～1350 时 d≤400；D=1500 时 d≤600
9. 井筒及井盖的安装作法见井筒图。

矩形直线混凝土污水检查井 D=800～1500 mm						图集号	02S515
审核		校对		设计		页	39

钢筋表

编号	形式	盖板①				
		规格(mm)	长度(mm)	数量(根)	总长(m)	重量(kg)
1		φ12	1390	5	6.95	6.17
2		φ16	1390	2	2.78	4.39
3		φ12	370	4	1.48	1.31
4		φ12	310	2	0.62	0.55
5		φ12	1490	2	2.98	2.65
6		φ14	1490	4	5.96	7.20
7		φ12	670	2	1.34	1.19
8		φ12	610	1	0.61	0.54
9		φ12	170	2	0.34	0.30
10		φ12	110	1	0.11	0.10
11		φ12	880	2	1.76	1.56
12		φ12	1400	2	2.80	2.49
13	⊖φ800	φ12	2940	1	2.94	2.61

盖板规格表

盖板型号	盖板复土H_0(m)	板厚h(mm)	混凝土(m^3)	钢筋(kg)
①	$0.6 \leqslant H_0 \leqslant 2.0$	120	0.23	31.06
	$0.4 \leqslant H_0 < 0.6$			
	$2.0 < H_0 \leqslant 4.0$			

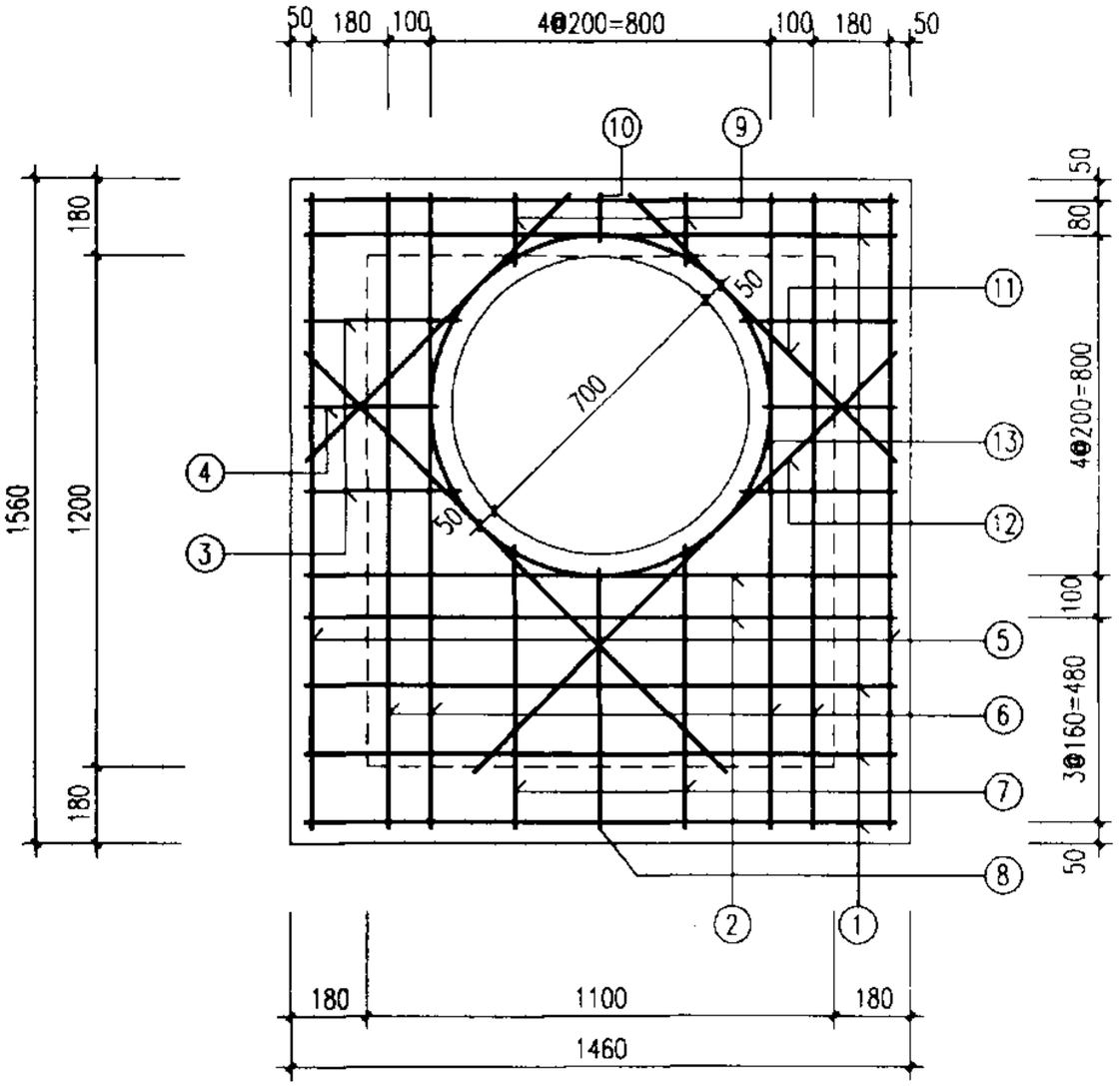

说明:

1. 单位:毫米.
2. 材料:混凝土C25;钢筋φ—I级钢,φ—II级钢.
3. 混凝土净保护层:35;钢筋放下层,水平筋在最下面.
4. 盖板复土:$0.4m \leqslant H_0 \leqslant 4.0m$.
5. φ700孔洞亦可改为φ800,配筋不变,钢筋长度及位置自行调整.

矩形直线雨污水检查井 盖板配筋图① (D=800~1000)						图集号	02S515
审核		校对		设计		页	40

钢筋表

编号	形式	盖板② 规格(mm)	长度(mm)	数量(根)	总长(m)	重量(kg)
1		Φ12	1390	6	8.34	7.41
2		Φ16	1390	2	2.78	4.39
3		Φ12	370	4	1.48	1.31
4		Φ12	310	2	0.62	0.55
5		Φ12	1690	2	3.38	3.00
6		Φ14	1690	4	6.76	8.17
7		Φ12	870	2	1.74	1.55
8		Φ12	810	1	0.81	0.72
9		Φ12	170	2	0.34	0.30
10		Φ12	110	1	0.11	0.10
11		Φ12	880	2	1.76	1.56
12		Φ12	1400	2	2.80	2.49
13	Φ800	Φ12	2940	1	2.94	2.61

盖板规格表

盖板型号	盖板复土H_0(m)	板厚h(mm)	混凝土(m^3)	钢筋(kg)
②	$0.6 \leqslant H_0 \leqslant 2.0$	120	0.26	34.16
	$0.4 \leqslant H_0 < 0.6$			
	$2.0 < H_0 \leqslant 4.0$			

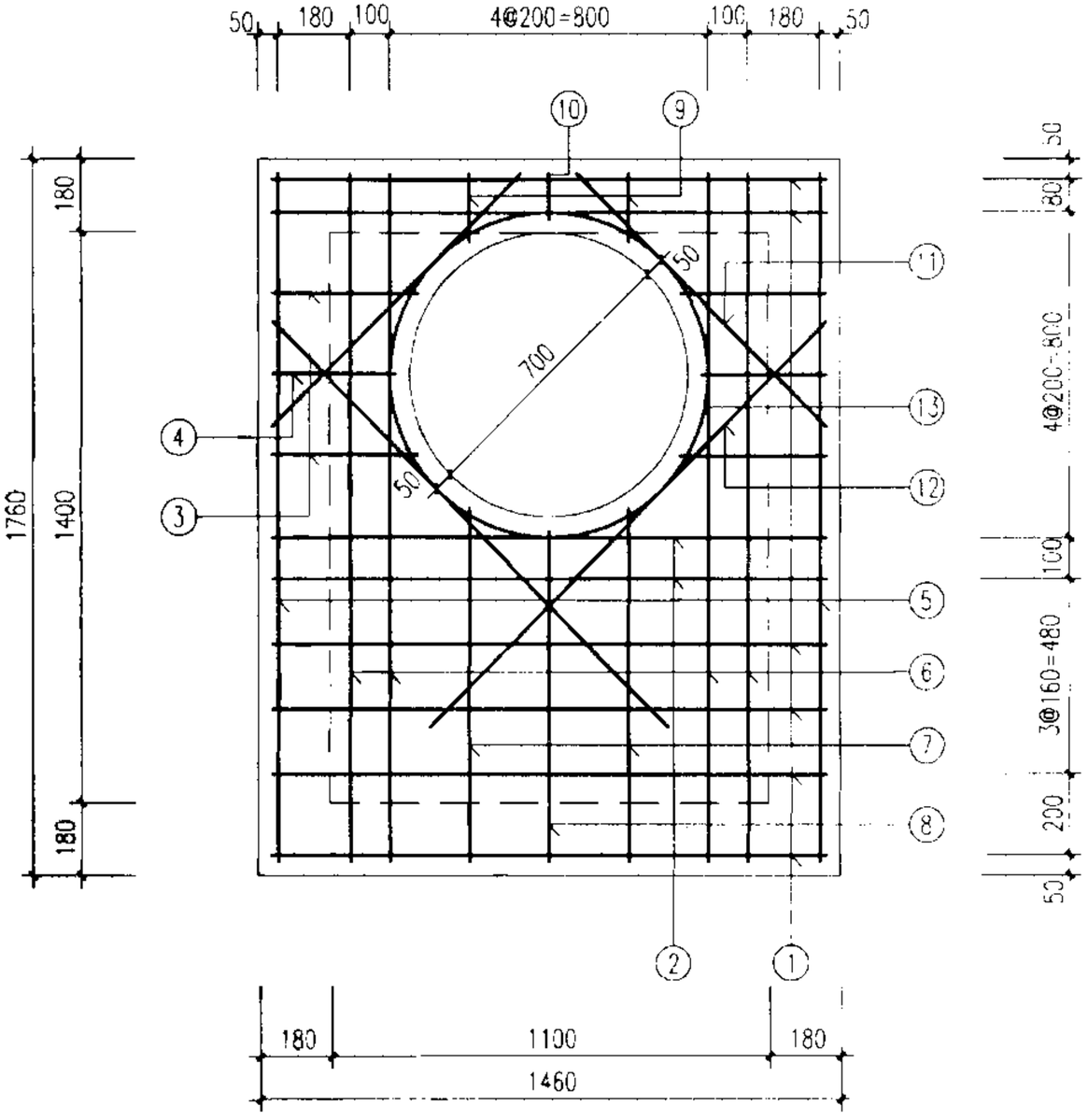

说明:

1. 单位:毫米.
2. 材料:混凝土C25;钢筋Φ—I级钢,Φ—II级钢.
3. 混凝土净保护层:35;钢筋放下层,水平筋在最下面.
4. 盖板复土:$0.4m \leqslant H_0 \leqslant 4.0m$.
5. Φ700孔洞亦可改为Φ800,配筋不变,钢筋长度及位置自行调整.

矩形直线雨污水检查井 盖板配筋图② (D=1100~1200)					图集号	02S515
审核		校对		设计	页	41

钢筋表

编号	形式	盖板③ 规格(mm)	长度(mm)	数量(根)	总长(m)	重量(kg)
1		ø12	1390	8	11.12	9.87
2		ø16	1390	2	2.78	4.39
3		ø12	370	4	1.48	1.31
4		ø12	310	2	0.62	0.55
5		ø12	1990	2	3.98	3.53
6		ø14	1990	4	7.96	9.62
7		ø12	1170	2	2.34	2.08
8		ø12	1110	1	1.11	0.99
9		ø12	170	2	0.34	0.30
10		ø12	110	1	0.11	0.10
11		ø12	880	2	1.76	1.56
12		ø12	1400	2	2.80	2.49
13	⌀800	ø12	2940	1	2.94	2.61

盖板规格表

盖板型号	盖板复土H_0(m)	板厚h(mm)	混凝土(m^3)	钢筋(kg)
③-1	$0.6 \leqslant H_0 \leqslant 2.0$	120	0.31	39.40
③-2	$0.4 \leqslant H_0 < 0.6$ $2.0 < H_0 \leqslant 4.0$	140	0.37	

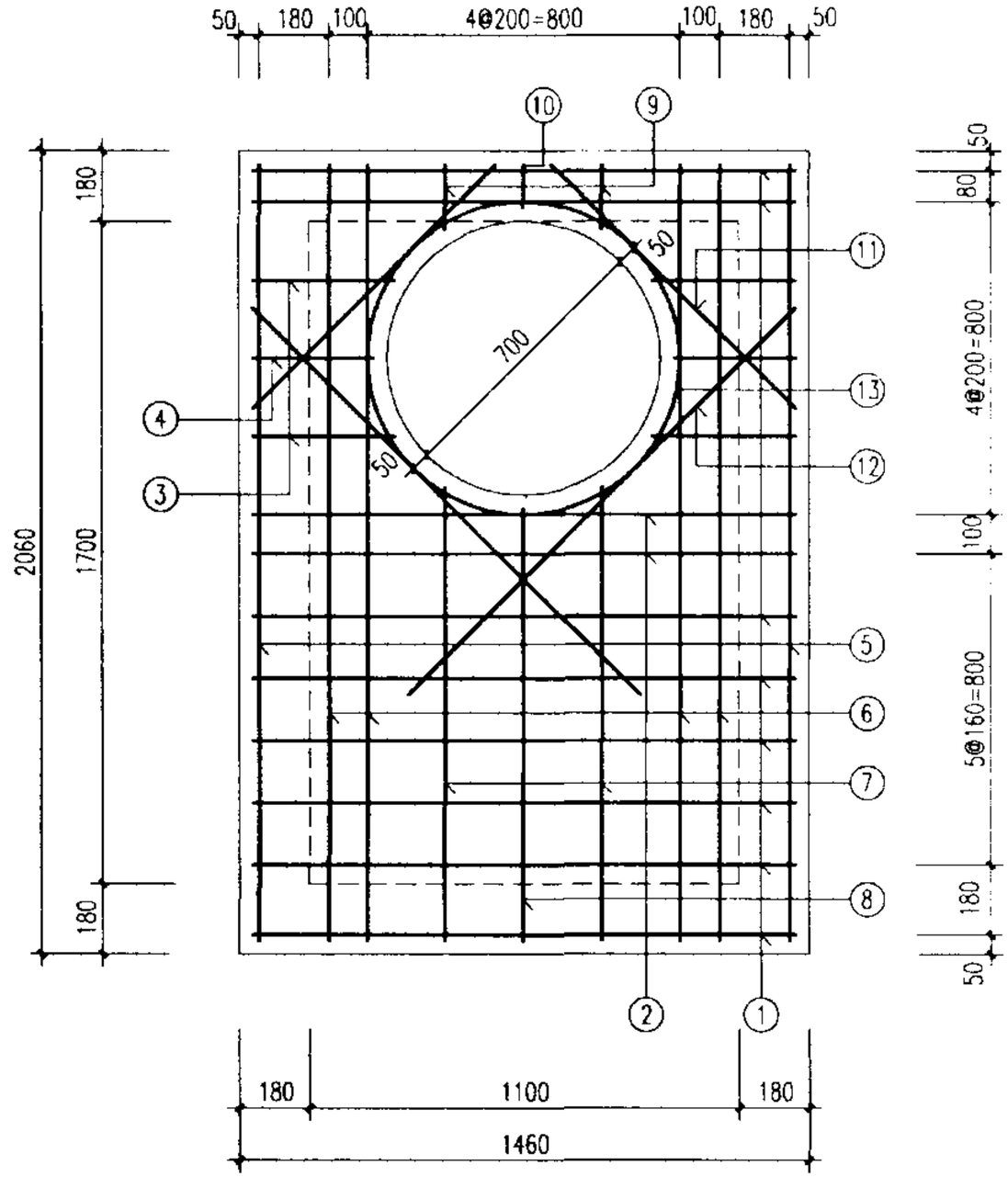

说明:

1. 单位:毫米.
2. 材料:混凝土C25;钢筋ø-I级钢,ø-II级钢.
3. 混凝土净保护层:35;钢筋放下层,水平筋在最下面.
4. 盖板复土:$0.4m \leqslant H_0 \leqslant 4.0m$.
5. ø700孔洞亦可改为ø800,配筋不变,钢筋长度及位置自行调整.

矩形直线雨污水检查井 盖板配筋图③ (D=1350~1500)						图集号	02S515
审核		校对		设计		页	42

钢筋表

编号	形式	盖板④				
		规格(mm)	长度(mm)	数量(根)	总长(m)	重量(kg)
1		Φ12	1430	10	14.30	12.70
2		Φ16	1430	2	2.86	4.51
3		Φ12	390	4	1.56	1.39
4		Φ12	330	2	0.66	0.59
5		Φ12	2330	2	4.66	4.14
6		Φ14	2330	4	9.32	11.26
7		Φ12	1490	2	2.98	2.65
8		Φ12	1430	1	1.43	1.27
9		Φ12	190	2	0.38	0.34
10		Φ12	130	1	0.13	0.12
11		Φ12	940	2	1.88	1.67
12		Φ12	1430	2	2.86	2.54
13	Φ800	Φ12	2940	1	2.94	2.61

盖板规格表

盖板型号	盖板复土H_0(m)	板厚h(mm)	混凝土(m^3)	钢筋(kg)
④-1	$0.6 \leqslant H_0 \leqslant 2.0$	120	0.39	45.79
④-2	$0.4 \leqslant H_0 < 0.6$ $2.0 < H_0 \leqslant 4.0$	140	0.45	

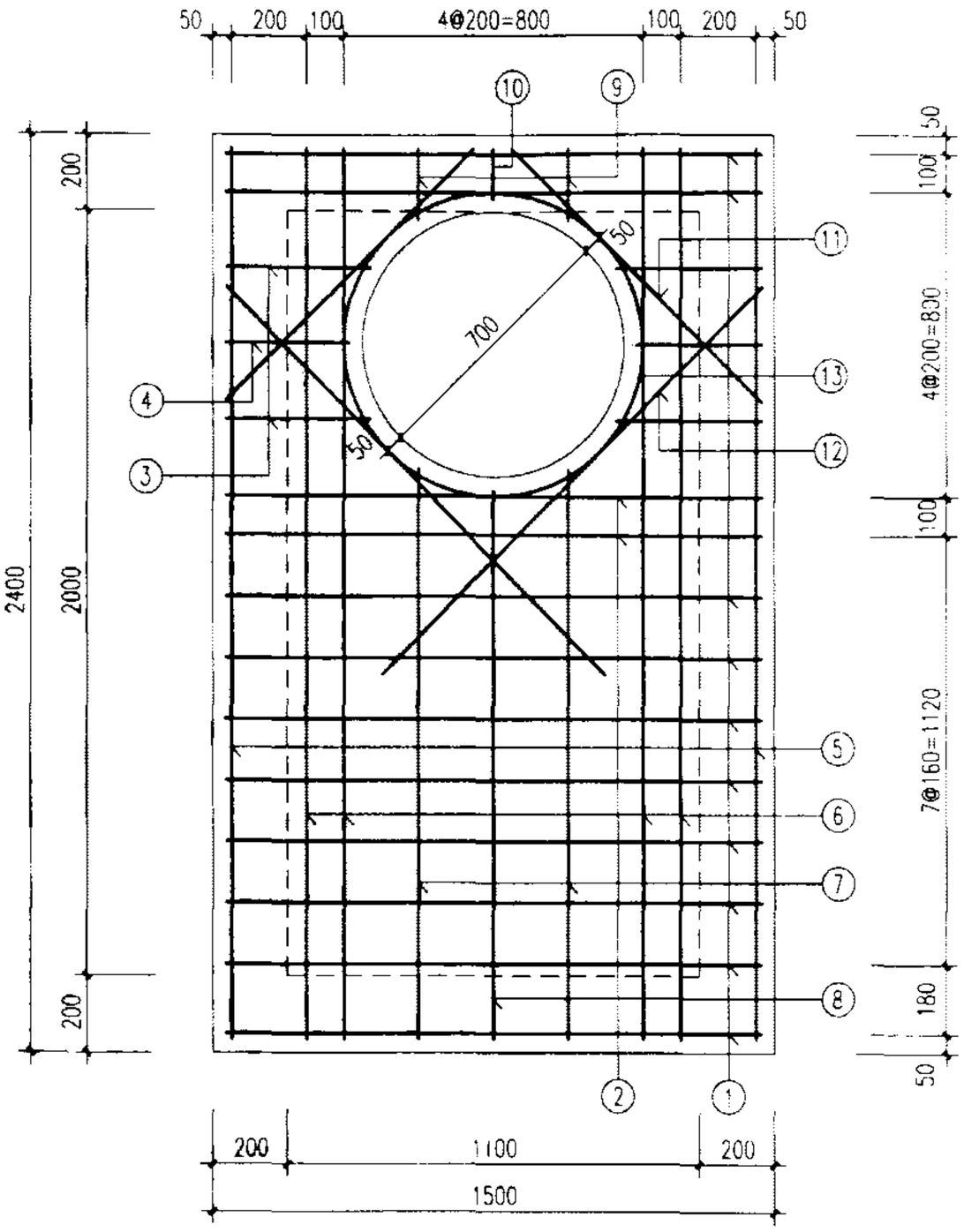

说明:

1. 单位：毫米。
2. 材料：混凝土C25；钢筋Φ—I级钢，Φ—II级钢。
3. 混凝土净保护层：35；钢筋放下层，水平筋在最下面。
4. 盖板复土：$0.4m \leqslant H_0 \leqslant 4.0m$。
5. Φ700孔洞亦可改为Φ800，配筋不变，钢筋长度及位置自行调整。

矩形直线雨污水检查井 盖板配筋图④ (D=1650~1800)					图集号	02S515
审核		校对		设计	页	43

钢筋表

编号	形式	盖板⑤ 规格(mm)	长度(mm)	数量(根)	总长(m)	重量(kg)
1		φ12	1430	12	17.16	15.24
2		φ16	1430	2	2.86	4.51
3		φ12	390	4	1.56	1.39
4		φ12	330	2	0.66	0.59
5		φ12	2630	2	5.26	4.67
6		φ14	2630	4	10.52	12.71
7		φ12	1790	2	3.58	3.18
8		φ12	1730	1	1.73	1.54
9		φ12	190	2	0.38	0.34
10		φ12	130	1	0.13	0.12
11		φ12	940	2	1.88	1.67
12		φ12	1430	2	2.86	2.54
13	⊖800	φ12	2940	1	2.94	2.61

盖板规格表

盖板型号	盖板复土H_0(m)	板厚h(mm)	混凝土(m^3)	钢筋(kg)
⑤-1	$0.6 \leqslant H_0 \leqslant 2.0$	140	0.51	51.11
⑤-2	$0.4 \leqslant H_0 < 0.6$ $2.0 < H_0 \leqslant 4.0$	160	0.59	

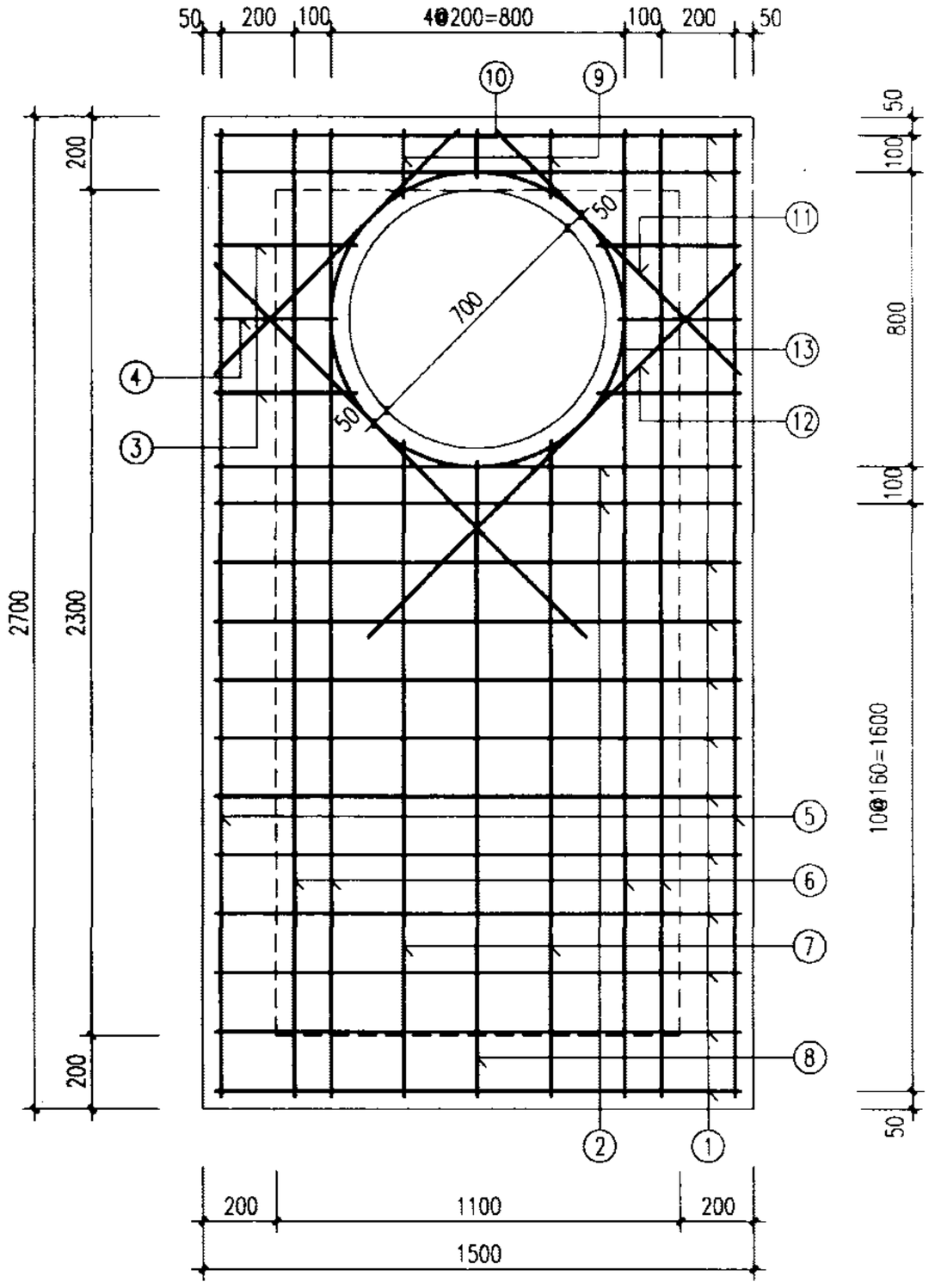

说明:

1. 单位:毫米.
2. 材料:混凝土C25;钢筋Φ-I级钢,Φ-II级钢.
3. 混凝土净保护层:35;钢筋放下层,水平筋在最下面.
4. 盖板复土:$0.4m \leqslant H_0 \leqslant 4.0m$.
5. Φ700孔洞亦可改为Φ800,配筋不变,钢筋长度及位置自行调整.

矩形直线雨污水检查井 盖板配筋图⑤ (D=2000)						图集号	02S515
审核		校对		设计		页	44

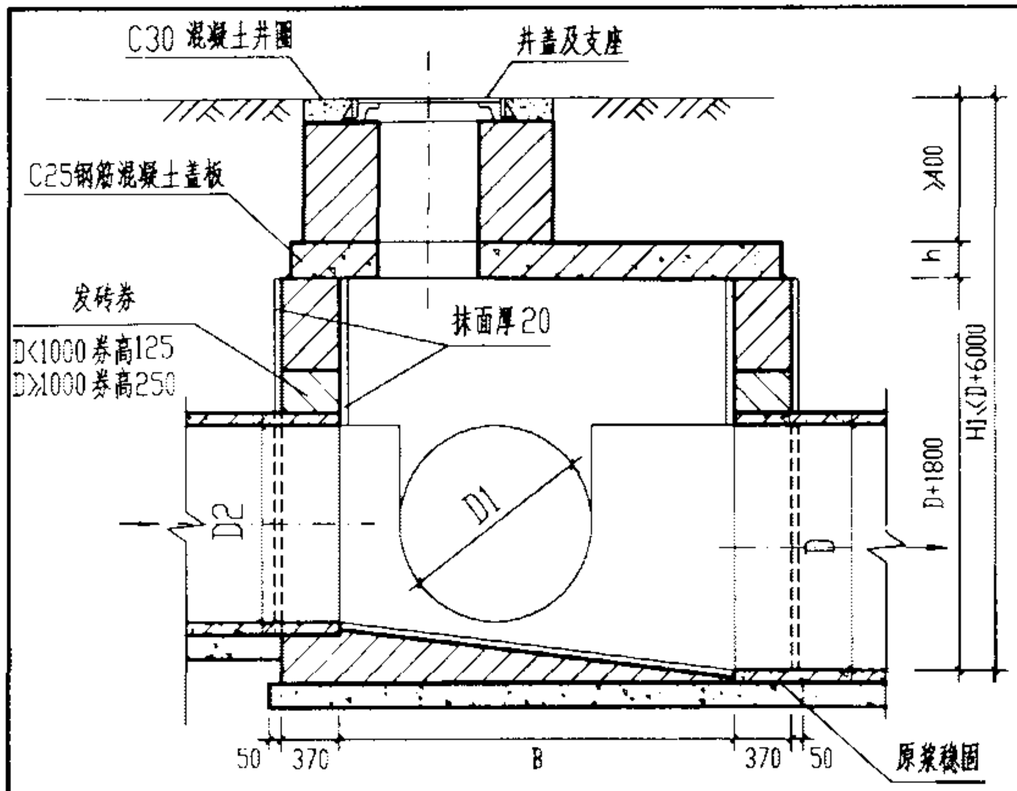

1-1剖面

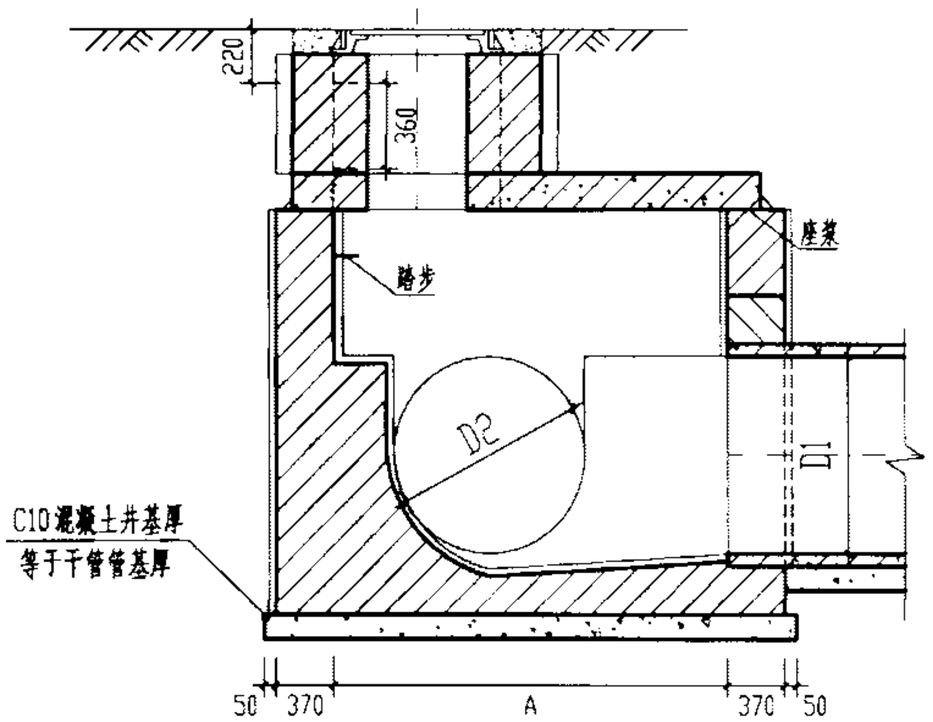

2-2剖面

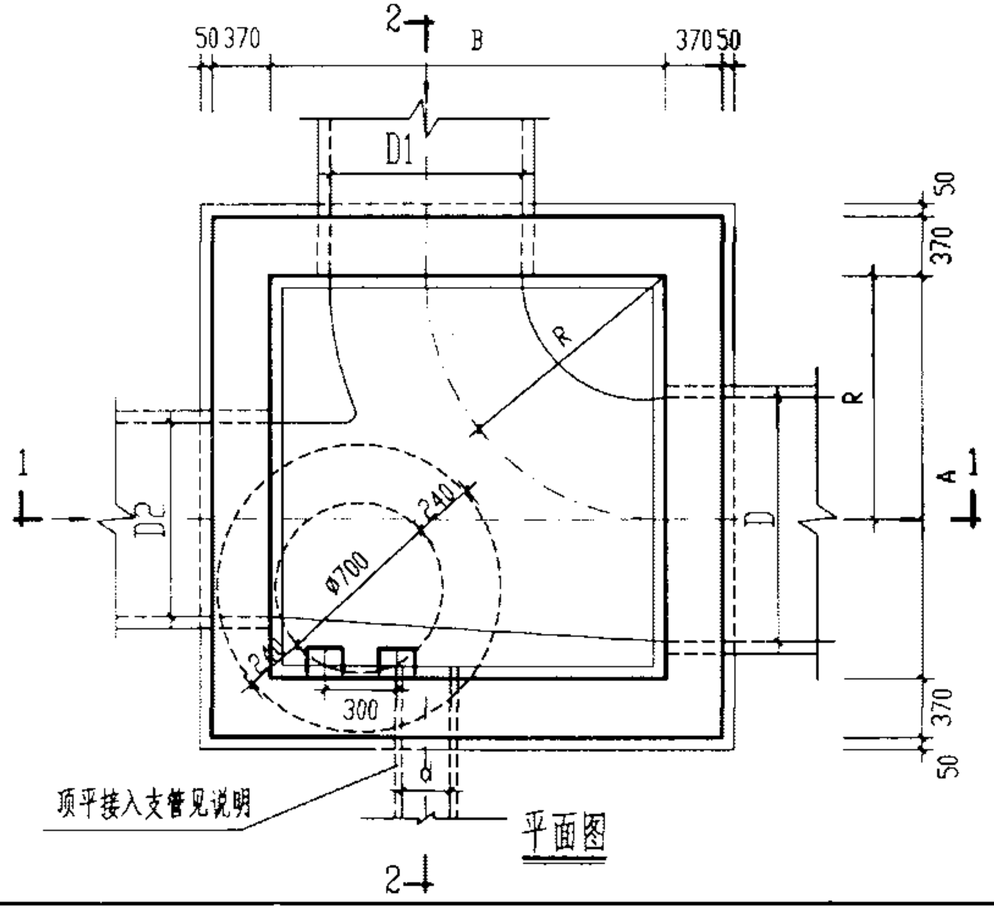

平面图

管径			各部尺寸			盖板	砖砌体 (m^3)		混凝土 (m^3)		砂浆抹面
D	D1	D2	A	B	R	编号	井室	井筒/m	C10	C25	(m^2)
900-1000	600-1000	600-1000	1650	1650	1000	①	9.13	0.71	1.24	见盖板图	37.75
1100-1350	600-1350	600-1350	2200	2200	1350	②	14.21	0.71	2.37		51.38
1500	600-1500	600-1500	2630	2630	1500	③	19.62	0.71	4.07		63.10

说明：

1. 单位：毫米。
2. 井墙用M7.5水泥砂浆砌MU10砖。
3. 抹面、勾缝均用1:2防水水泥砂浆。
4. 井室高度自井底至盖板底净高一般为D+1800，埋深不足时酌情减少。
5. 接入支管超挖部份用级配砂石，混凝土或砖填实。
6. 流槽需在安放踏步的同侧加设脚窝，见141页。
7. 支管垂直接入最大管径：D=800~900时 dk300；D=1000~1350时 dk400；D=1500时 dk600

矩形90°三通砖砌污水检查井 D=900 ~ 1500 mm						图集号	02S515
审核 郭韵		校对	温加坡	设计	王建平	页	45

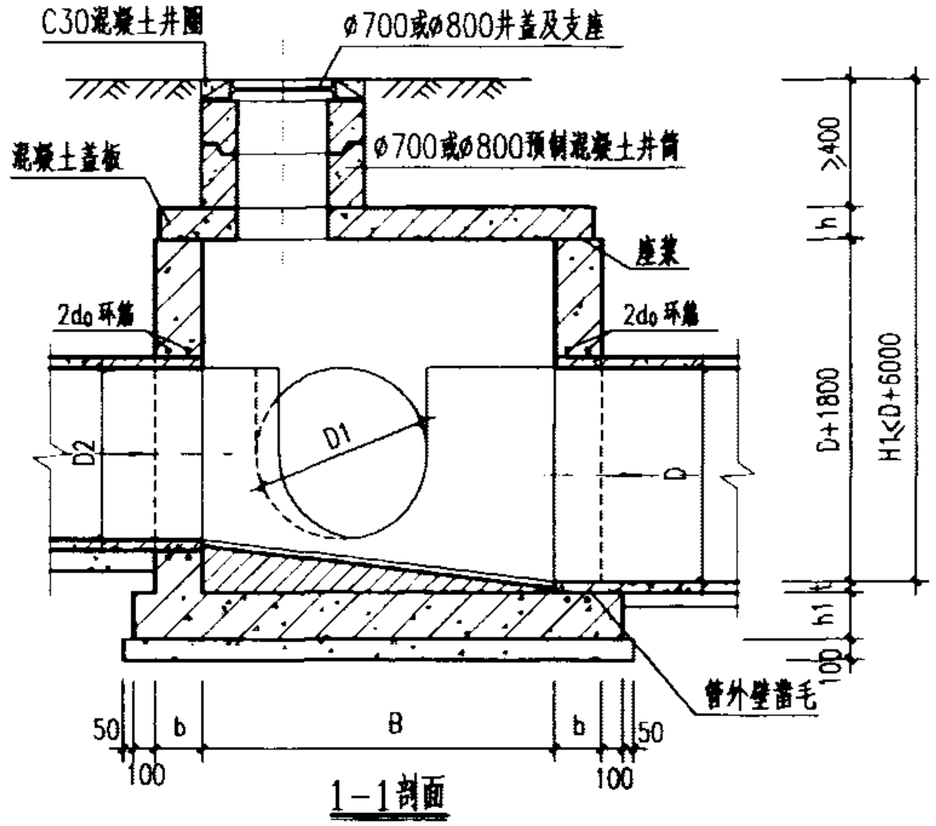

1-1剖面

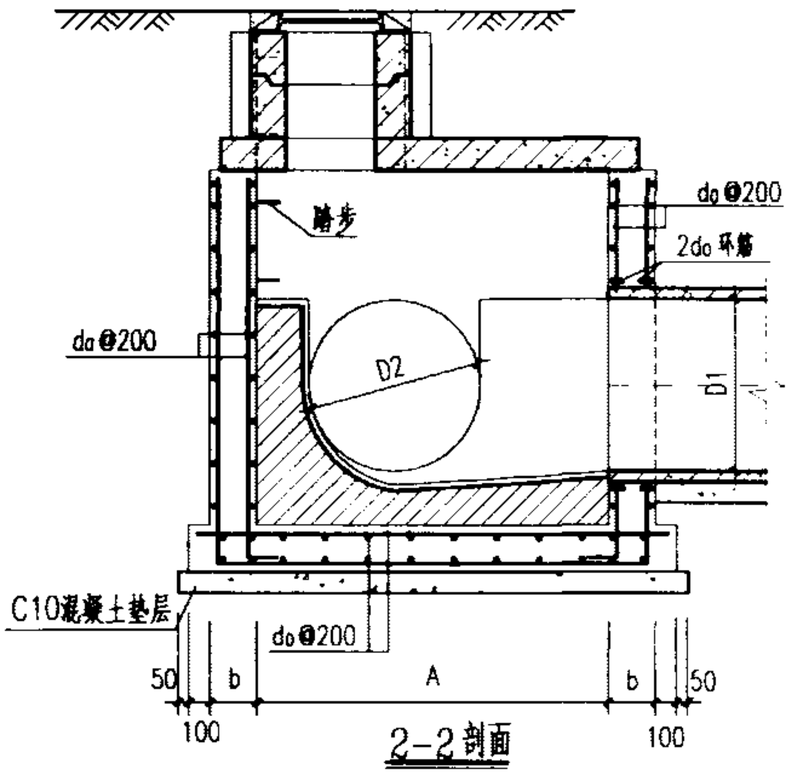

2-2剖面

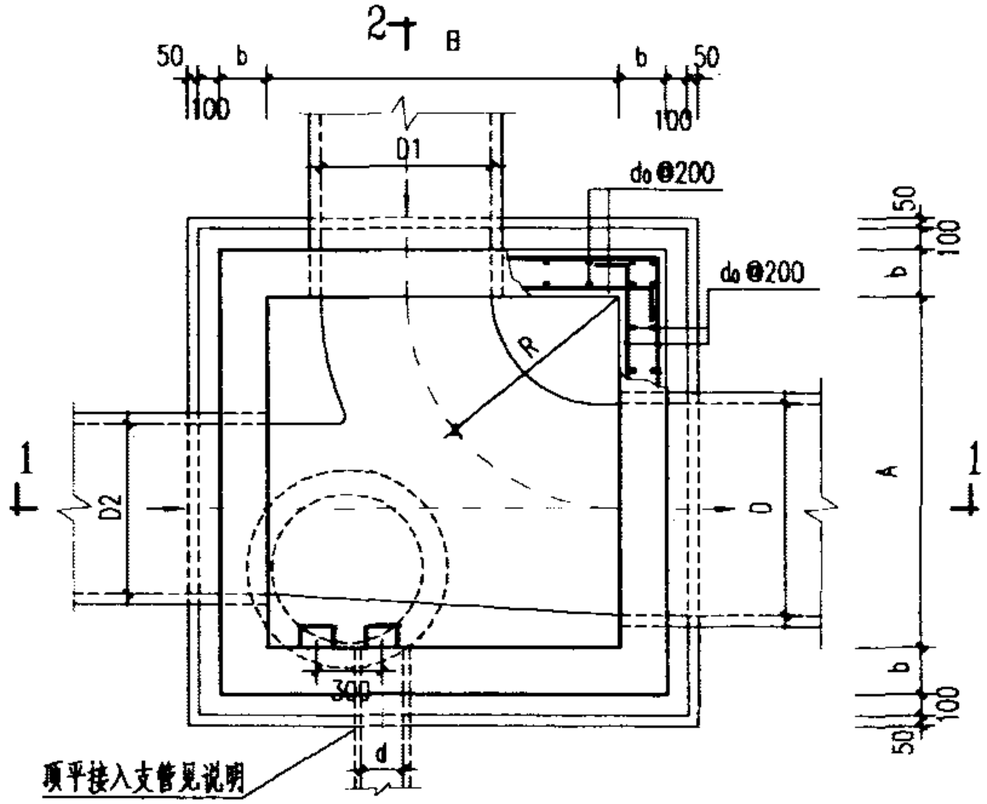

平面图

井室尺寸及配筋表

管径			各部尺寸					钢筋	盖板型号
D	D1	D2	A	B	R	b	h1	d0	
900~1000	600~1000	600~1000	1650	1650	1000	250	300	φ12	①
1100~1350	600~1350	600~1350	2200	2200	1350				②
1500	600~1500	600~1500	2630	2630	1500	300	350	φ14	③

说明：

1. 单位：毫米。
2. 井墙及底板混凝土为C20、S4；钢筋 φ—I级钢、φ—II级钢；钢筋锚固长度35d、搭接长度42d；混凝土净保护层35。
3. 座浆、抹三角灰均用1:2防水水泥砂浆。
4. 流槽用M7.5水泥砂浆砌MU10砖；1:2防水水泥砂浆抹面，厚20。
5. 井室高度自井底至盖板底净高一般为D+1800，埋深不足时酌情减少。
6. 接入支管超挖部份用级配砂石、混凝土或砖填实。
7. 流槽部份在安放踏步的同侧加设脚窝，见142页。
8. 支管垂直接入最大管径：D= 900 时d≤300
   D=1000 ~ 1350 时d≤400
   D=1500 时d≤600
9. 井筒及井盖的安装作法见井筒图。

矩形90°三通混凝土污水检查井 D=900 ~ 1500 mm						图集号	02S515
审核		校对		设计		页	46

钢筋表

编号	形式	盖板①-1 规格(mm)	长度(mm)	数量(根)	总长(m)	重量(kg)	盖板①-2 规格(mm)	长度(mm)	数量(根)	总长(m)	重量(kg)
1		ø12	1940	14	27.16	24.12	ø12	1940	14	27.16	24.12
2		ø12	1120	4	4.48	3.98	ø12	1120	4	4.48	3.98
3		ø12	1060	2	2.12	1.88	ø12	1060	2	2.12	1.88
4		ø16	1940	4	7.76	12.25	ø16	1940	4	7.76	12.25
5		ø12	170	4	0.68	0.60	ø12	170	4	0.68	0.60
6		ø12	110	2	0.22	0.20	ø12	110	2	0.22	0.20
7		ø12	1640	1	1.64	1.46	ø12	1640	1	1.64	1.46
8	550 180 1090	ø12	3090	1	3.09	2.74	ø12	3090	1	3.09	2.74
9	ø800	ø12	2940	1	2.94	2.61	ø12	2940	1	2.94	2.61

盖板规格表

盖板型号	盖板复土H_0(m)	板厚h(mm)	混凝土(m^3)	钢筋(kg)
①-1	$0.6 \leqslant H_0 \leqslant 2.0$	120	0.44	49.84
①-2	$0.4 \leqslant H_0 < 0.6$ $2.0 < H_0 \leqslant 4.0$	160	0.58	49.84

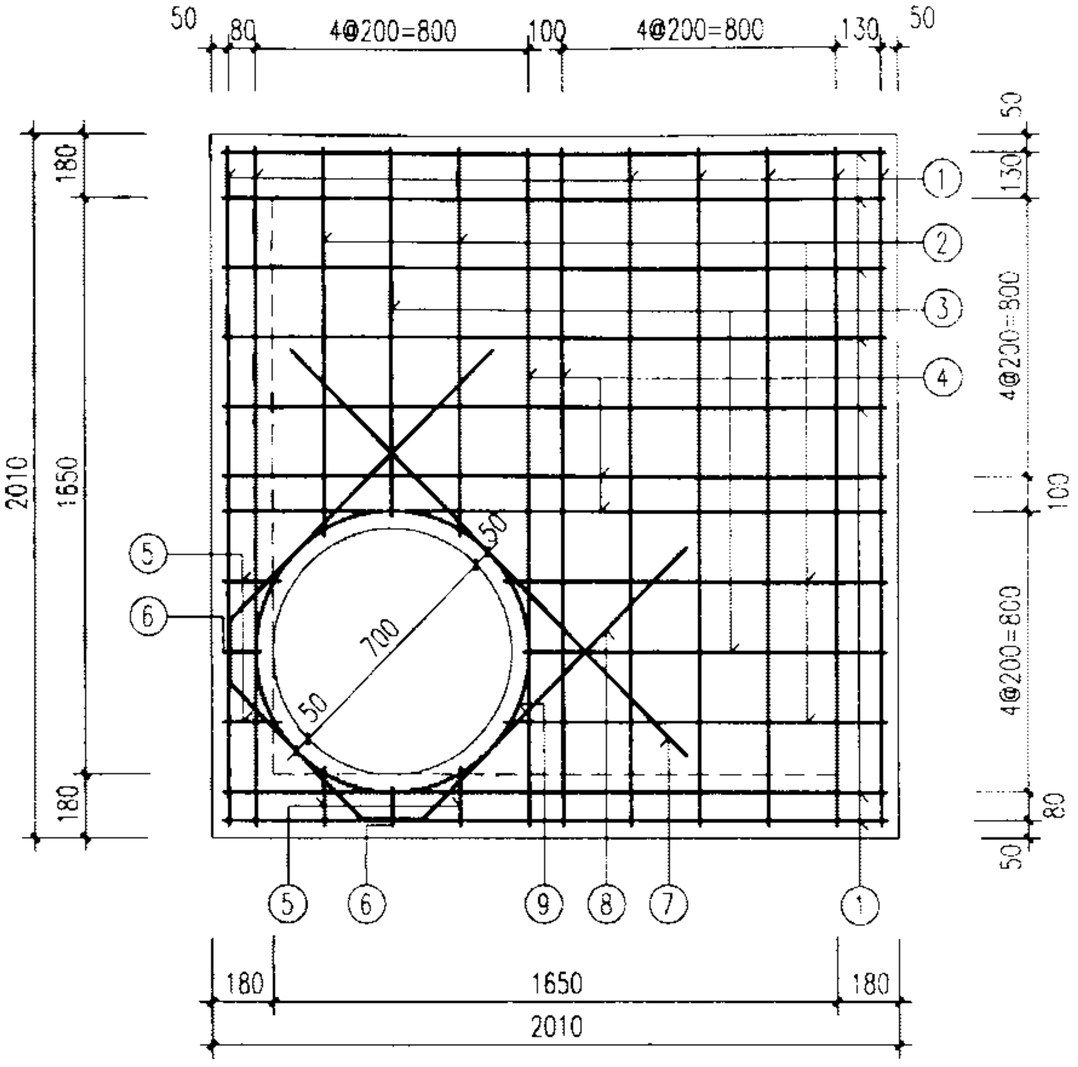

说明:

1. 单位: 毫米.
2. 材料: 混凝土C25; 钢筋ø-I级钢,ø-II级钢.
3. 混凝土净保护层: 35; 钢筋放下层, 水平筋在最下面.
4. 盖板复土: $0.4m \leqslant H_0 \leqslant 4.0m$.
5. ø700孔洞亦可改为ø800, 配筋不变, 钢筋长度及位置自行调整.

矩形90°三通雨污水检查井 盖板配筋图①						图集号	02S515
审核		校对		设计		页	47

钢筋表

编号	形式	盖板②-1 规格(mm)	长度(mm)	数量(根)	总长(m)	重量(kg)	盖板②-2 规格(mm)	长度(mm)	数量(根)	总长(m)	重量(kg)
1		Φ12	2610	20	52.20	46.35	Φ14	2610	20	52.20	63.06
2		Φ12	1730	4	6.92	6.14	Φ14	1730	4	6.92	8.36
3		Φ12	1670	2	3.34	2.97	Φ14	1670	2	3.34	4.03
4		Φ16	2610	4	10.44	16.47	Φ18	2610	4	10.44	20.86
5		Φ12	230	4	0.92	0.82	Φ14	230	4	0.92	1.11
6		Φ12	170	2	0.34	0.30	Φ14	170	2	0.34	0.41
7		Φ12	1640	1	1.64	1.46	Φ14	1780	1	1.78	2.15
8	550/80 1090	Φ12	3090	1	3.09	2.74					
	550/80 1200						Φ14	3310	1	3.31	4.00
9	Φ800	Φ12	2940	1	2.94	2.61	Φ12	2940	1	2.94	2.61

盖板规格表

盖板型号	盖板复土H_0(m)	板厚h(mm)	混凝土(m^3)	钢筋(kg)
②-1	$0.6 \leqslant H_0 \leqslant 2.0$	140	0.95	79.86
②-2	$0.4 \leqslant H_0 < 0.6$ $2.0 < H_0 \leqslant 4.0$	180	1.22	106.59

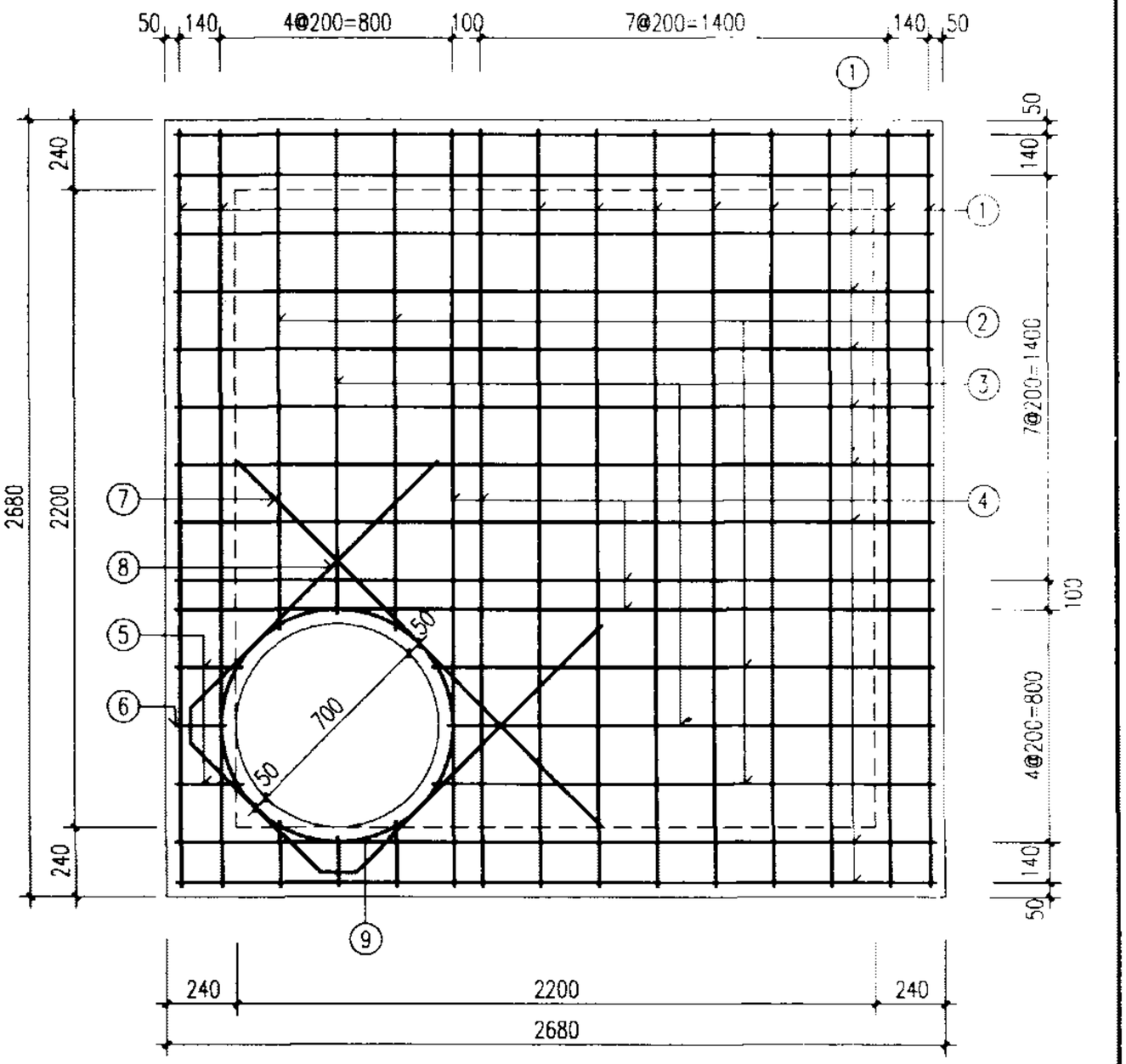

说明:

1. 单位:毫米。
2. 材料:混凝土C25;钢筋Φ-I级钢,φ-II级钢。
3. 混凝土净保护层:35;钢筋放下层,水平筋在最下面。
4. 盖板复土:$0.4m \leqslant H_0 \leqslant 4.0m$。
5. Φ700孔洞亦可改为Φ800,配筋不变,钢筋长度及位置自行调整。

矩形90°三通雨污水检查井 盖板配筋图②					图集号	02S515
审核		校对		设计	页	48

钢筋表

编号	形式	盖板③-1 规格(mm)	长度(mm)	数量(根)	总长(m)	重量(kg)	盖板③-2 规格(mm)	长度(mm)	数量(根)	总长(m)	重量(kg)
1		ø12	3040	28	85.12	75.59	ø14	3040	28	85.12	102.82
2		ø12	2180	4	8.72	7.74	ø14	2180	4	8.72	10.53
3		ø12	2110	4	8.44	7.49	ø14	2110	4	8.44	10.20
4		ø16	3040	4	12.16	19.19	ø18	3040	4	12.16	24.30
5		ø12	250	4	1.00	0.89	ø14	250	4	1.00	1.21
6		ø12	180	4	0.72	0.64	ø14	180	4	0.72	0.87
7		ø12	1640	1	1.64	1.46	ø14	1780	1	1.78	2.15
8	550/80 1090	ø12	3090	1	3.09	2.74					
	550/80 1200						ø14	3310	1	3.31	4.00
9	ø800	ø12	2940	1	2.94	2.61	ø12	2940	1	2.94	2.61

盖板规格表

盖板型号	盖板复土H_0(m)	板厚h(mm)	混凝土(m^3)	钢筋(kg)
③-1	$0.6 \leqslant H_0 \leqslant 2.0$	160	1.49	118.35
③-2	$0.4 \leqslant H_0 < 0.6$ $2.0 < H_0 \leqslant 4.0$	210	1.95	277.04

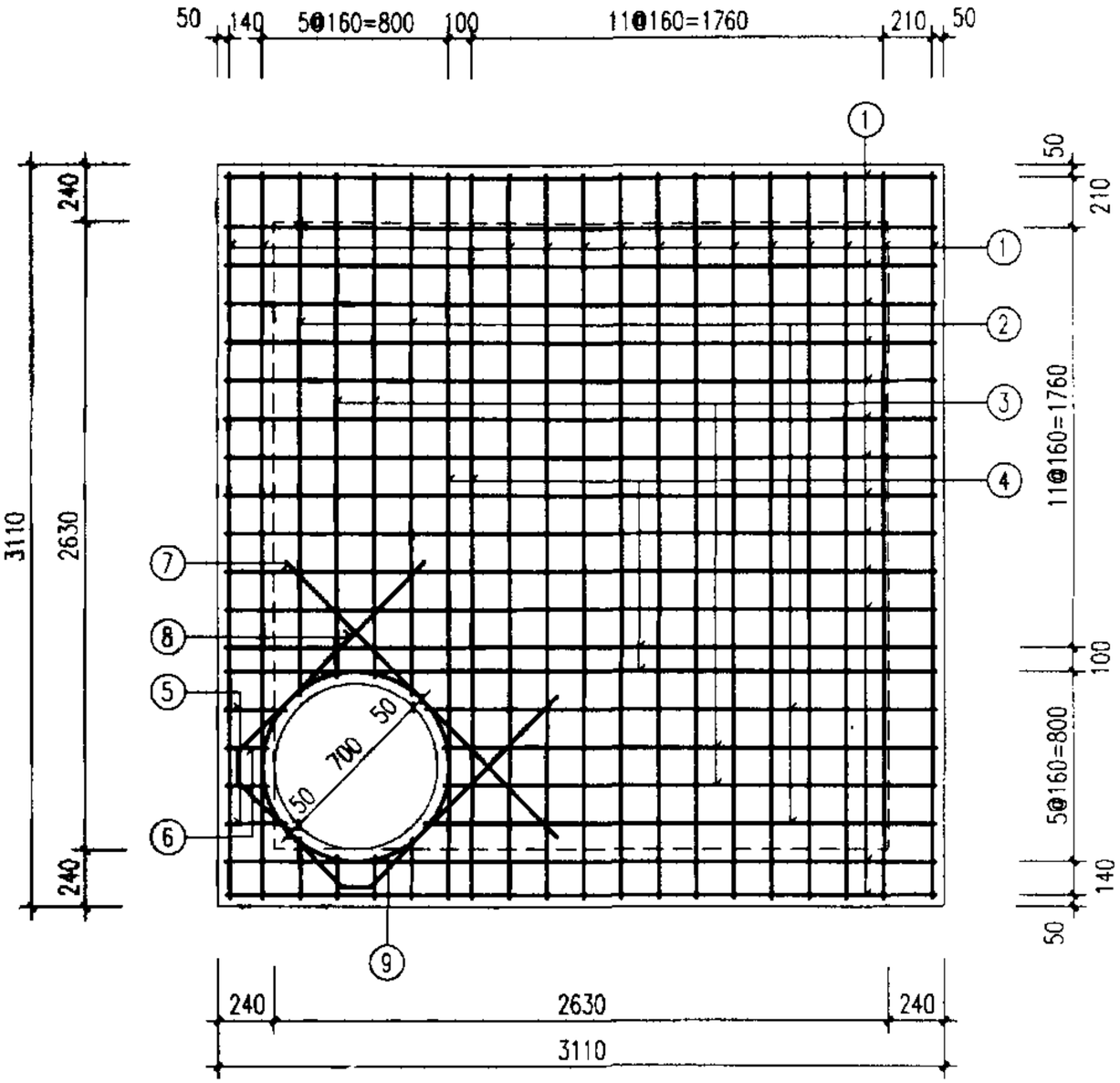

说明:

1. 单位: 毫米.
2. 材料: 混凝土C25; 钢筋ø-I级钢,ø-II级钢.
3. 混凝土净保护层: 35; 钢筋放下层, 水平筋在最下面.
4. 盖板复土: $0.4m \leqslant H_0 \leqslant 4.0m$.
5. ø700孔洞亦可改为ø800, 配筋不变, 钢筋长度及位置自行调整.

矩形90°三通雨污水检查井 盖板配筋图③						图集号	02S515
审核		校对		设计		页	49

钢筋表

编号	形式	盖板④-1 规格(mm)	长度(mm)	数量(根)	总长(m)	重量(kg)	盖板④-2 规格(mm)	长度(mm)	数量(根)	总长(m)	重量(kg)
1		⌀14	3560	32	113.92	137.62	⌀16	3560	32	113.92	179.77
2		⌀14	2680	4	10.72	12.95	⌀16	2680	4	10.72	16.92
3		⌀14	2620	2	5.24	6.33	⌀16	2620	2	5.24	8.27
4		⌀18	3560	4	14.24	28.45	⌀20	3560	4	14.24	35.12
5		⌀14	230	4	0.92	1.11	⌀16	230	4	0.92	1.45
6		⌀14	170	2	0.34	0.41	⌀16	170	2	0.34	0.54
7		⌀14	1780	1	1.78	2.15	⌀16	1920	1	1.92	3.03
8	550/80 1210	⌀14	3330	1	3.33	4.02					
	550/80 1280						⌀16	3470	1	3.47	5.48
9	⌀800	⌀12	2940	1	2.94	2.61	⌀12	2940	1	2.94	2.61

盖板规格表

盖板型号	盖板复土H_0(m)	板厚h(mm)	混凝土(m^3)	钢筋(kg)
④-1	$0.6 \leqslant H_0 \leqslant 2.0$	210	2.69	195.65
④-2	$0.4 \leqslant H_0 < 0.6$ $2.0 < H_0 \leqslant 4.0$	250	3.20	253.19

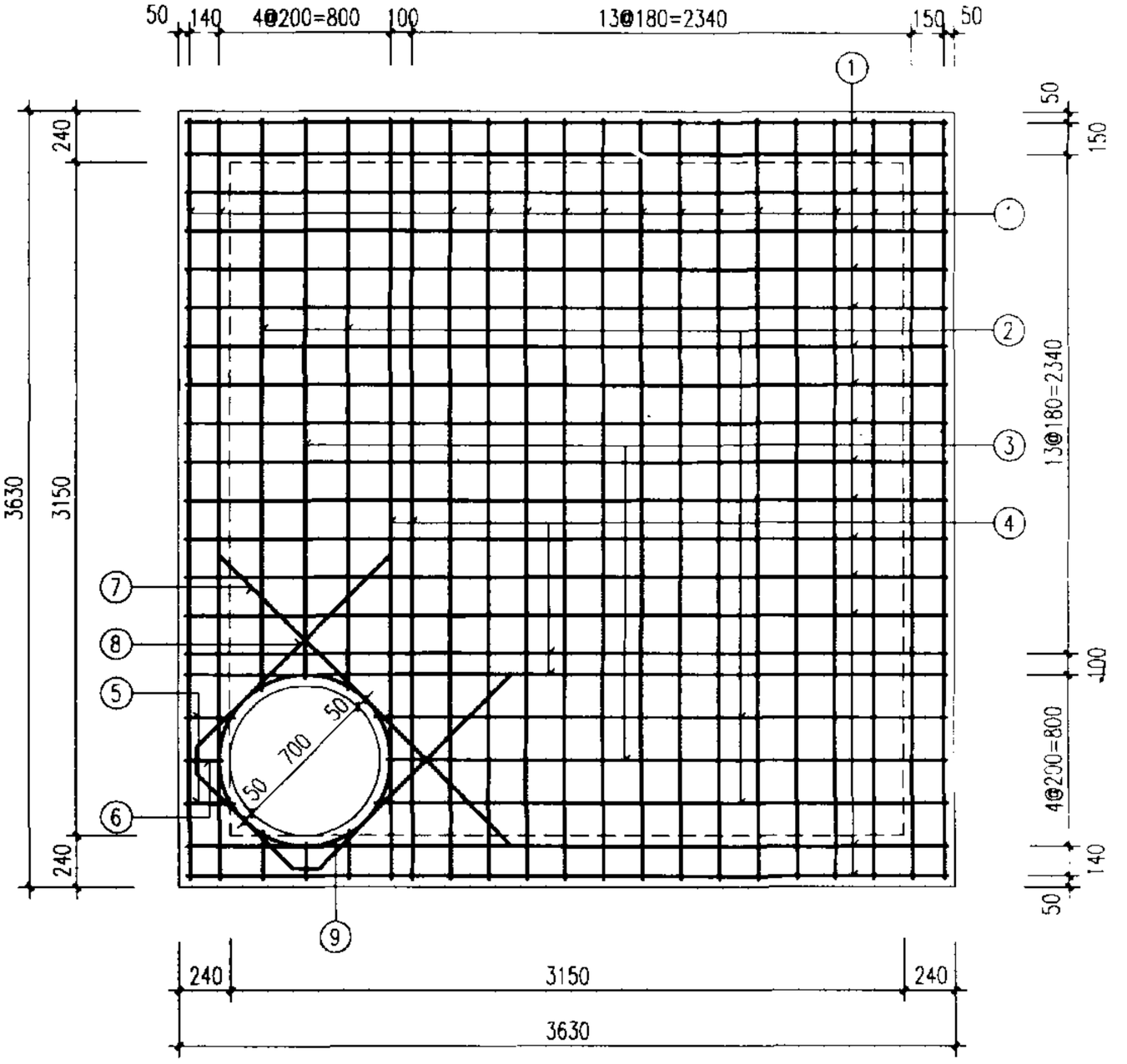

说明:

1. 单位：毫米。
2. 材料：混凝土C25；钢筋⌀—I级钢，⌀—II级钢。
3. 混凝土净保护层：35；钢筋放下层，水平筋在最下面。
4. 盖板复土：$0.4m \leqslant H_0 \leqslant 4.0m$。
5. ⌀700孔洞亦可改为⌀800，配筋不变，钢筋长度及位置自行调整。

矩形90°三通雨污水检查井 盖板配筋图④						图集号	02S515
审核		校对		设计		页	50

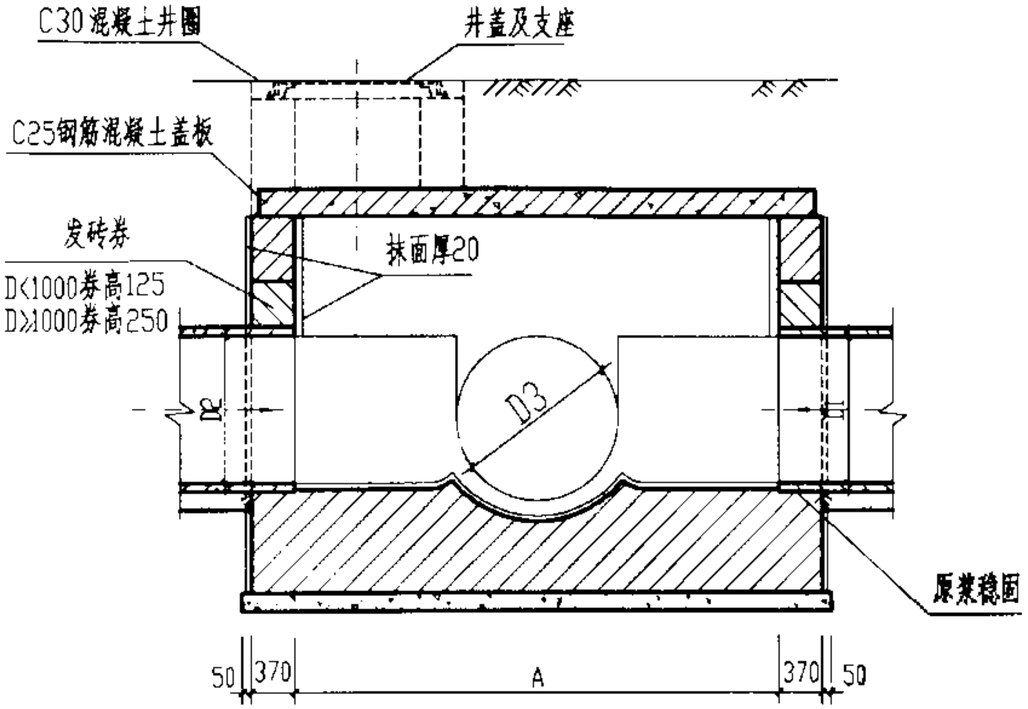

1-1 剖面

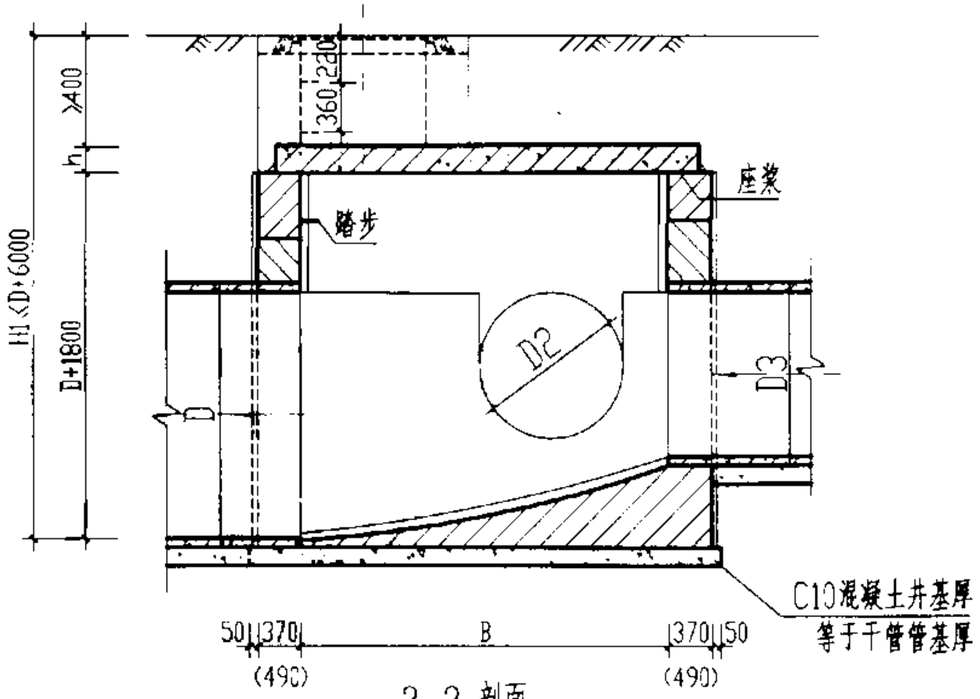

2-2 剖面

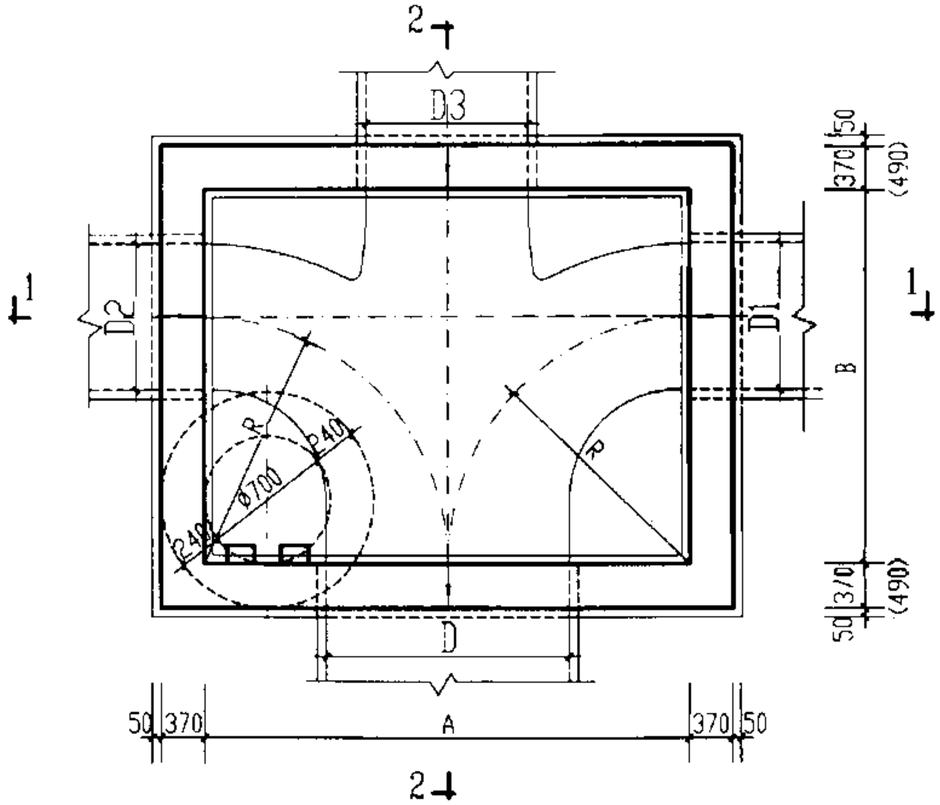

平面图

管径				各部尺寸			盖板编号	砖砌体(m^3)		混凝土(m^3)		砂浆抹面(m^2)
D	D1	D2	D3	A	B	R		井室	井筒/m	C10	C25	
900	400-700	400-700	600-900	2000	1500	1000	①	8.77	0.71	1.20	见盖板图	43.63
1000-1100	600-900	600-900	600-1100	2200	1700	1100	②	10.24	0.71	1.69		50.17
1250-1350	600-1100	600-1100	600-1350	2700	2050	1350	③	13.77	0.71	2.66		63.19
1500	600-1350	600-1350	600-1500	3300	2480	1500	④	19.05	0.71	4.67		79.26

说明：

1. 单位：毫米。
2. 井墙用M7.5水泥砂浆砌MU10砖。
3. 抹面、勾缝均用1:2防水水泥砂浆。
4. 井室高度自井底至盖板底净高一般为D+1800，埋深不足时酌情减少。
5. 流槽需在安放踏步的同侧加设脚窝，见141页。
6. 当有地下水时，B向墙厚改为490。

矩形90°四通砖砌污水检查井 D=900 ~ 1500 mm						图集号	02S515
审核	郭钧	校对	温丽晖	设计	王宝生	页	51

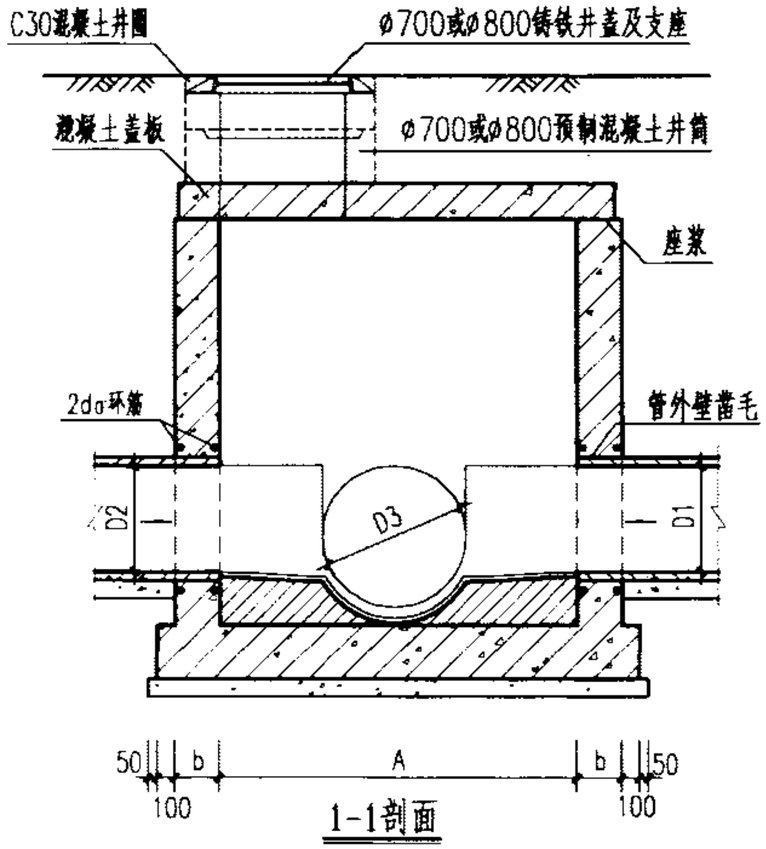

1-1剖面

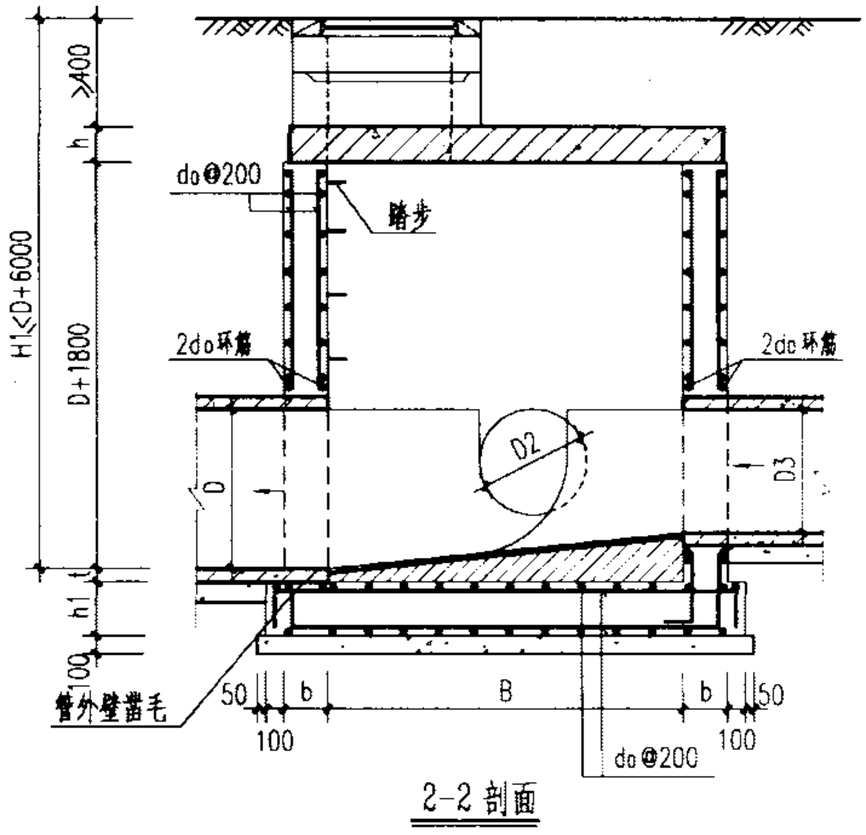

2-2 剖面

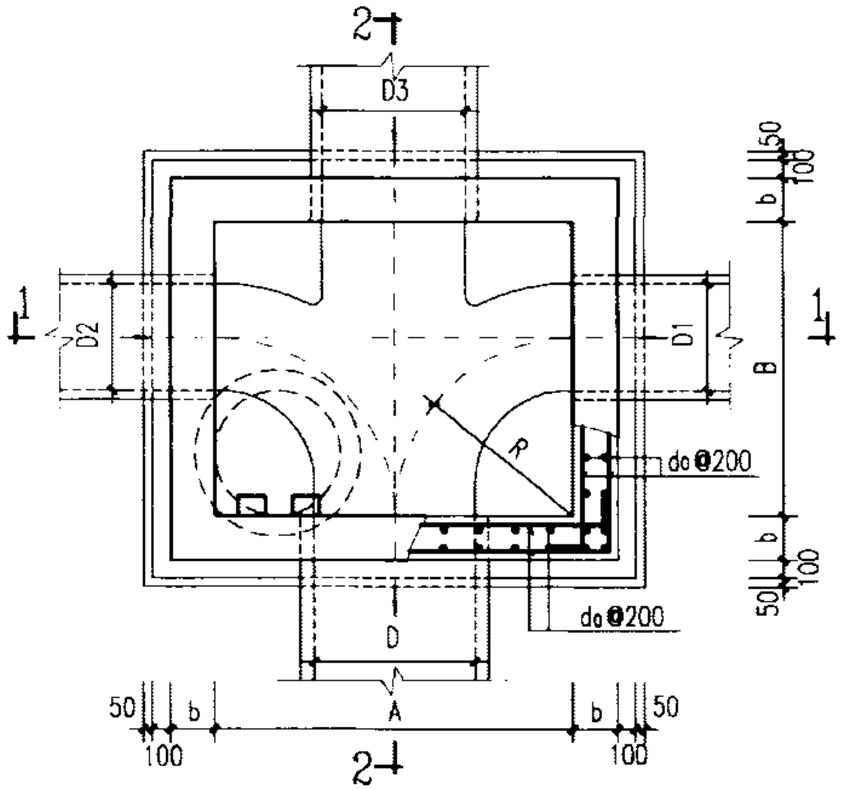

平面图

说明：

1. 单位：毫米。
2. 井墙及底板混凝土为C20、S4；钢筋 φ—I级钢、φ—II级钢；钢筋锚固长度35d、搭接长度42d；混凝土净保护层35。
3. 座浆、抹三角灰均用1:2防水水泥砂浆。
4. 流槽用M7.5水泥砂浆砌MU10砖；1:2防水水泥砂浆抹面，厚20。
5. 井室高度自井底至盖板底净高一般为D+1800，埋深不足时酌情减少。
6. 流槽部分在安放踏步的同侧加设脚窝，见142页。
7. 井筒及踏步的安装作法见井筒图。

井室尺寸及配筋表

管径				各部尺寸					钢筋	盖板型号
D	D1	D2	D3	A	B	R	b	h1	dα	
900	400~700	400~700	600~900	2000	1500	1000	250	300	φ12	①
1000~1100	600~900	600~900	600~1100	2200	1700	1100				②
1250~1350	600~1100	600~1100	600~1350	2700	2050	1350	300	350	φ14	③
1500	600~1350	600~1350	600~1500	3300	2480	1500	350	400	φ14	④

矩形90°四通混凝土污水检查井 D=900~1500 mm						图集号	02S515
审核		校对		设计		页	52

钢筋表

编号	形式	盖板①-1 规格(mm)	长度(mm)	数量(根)	总长(m)	重量(kg)	盖板①-2 规格(mm)	长度(mm)	数量(根)	总长(m)	重量(kg)
1		ø12	1790	9	16.11	14.31	ø14	1790	9	16.11	19.46
2		ø12	970	2	1.94	1.72	ø14	970	2	1.94	2.34
3		ø12	910	1	0.91	0.81	ø14	910	1	0.91	1.10
4		ø16	1790	2	3.58	5.65	ø18	1790	2	3.58	7.15
5		ø12	2290	6	13.74	12.20	ø12	2290	6	13.74	12.20
6		ø12	1470	2	2.94	2.61	ø12	1470	2	2.94	2.61
7		ø12	1410	1	1.41	1.25	ø12	1410	1	1.41	1.25
8		ø16	2290	2	4.58	7.23	ø16	2290	2	4.58	7.23
9		ø12	170	2	0.34	0.30	ø14	170	2	0.34	0.41
10		ø12	110	1	0.11	0.10	ø14	110	1	0.11	0.13
11		ø12	170	2	0.34	0.30	ø12	170	2	0.34	0.30
12		ø12	110	1	0.11	0.10	ø12	110	1	0.11	0.10
13		ø12	1640	1	1.64	1.46	ø14	1780	1	1.78	2.15
14	550/80 1090	ø12	3090	1	3.09	2.74					
	550/80 1200						ø14	3310	1	3.31	4.00
15	ø800	ø12	2940	1	2.94	2.61	ø12	2940	1	2.94	2.61

盖板规格表

盖板型号	盖板复土H_0 (m)	板厚h (mm)	混凝土 (m^3)	钢筋 (kg)
①-1	$0.6 \leqslant H_0 \leqslant 2.0$	120	0.48	53.39
①-2	$0.4 \leqslant H_0 < 0.6$ $2.0 < H_0 \leqslant 4.0$	150	0.60	63.04

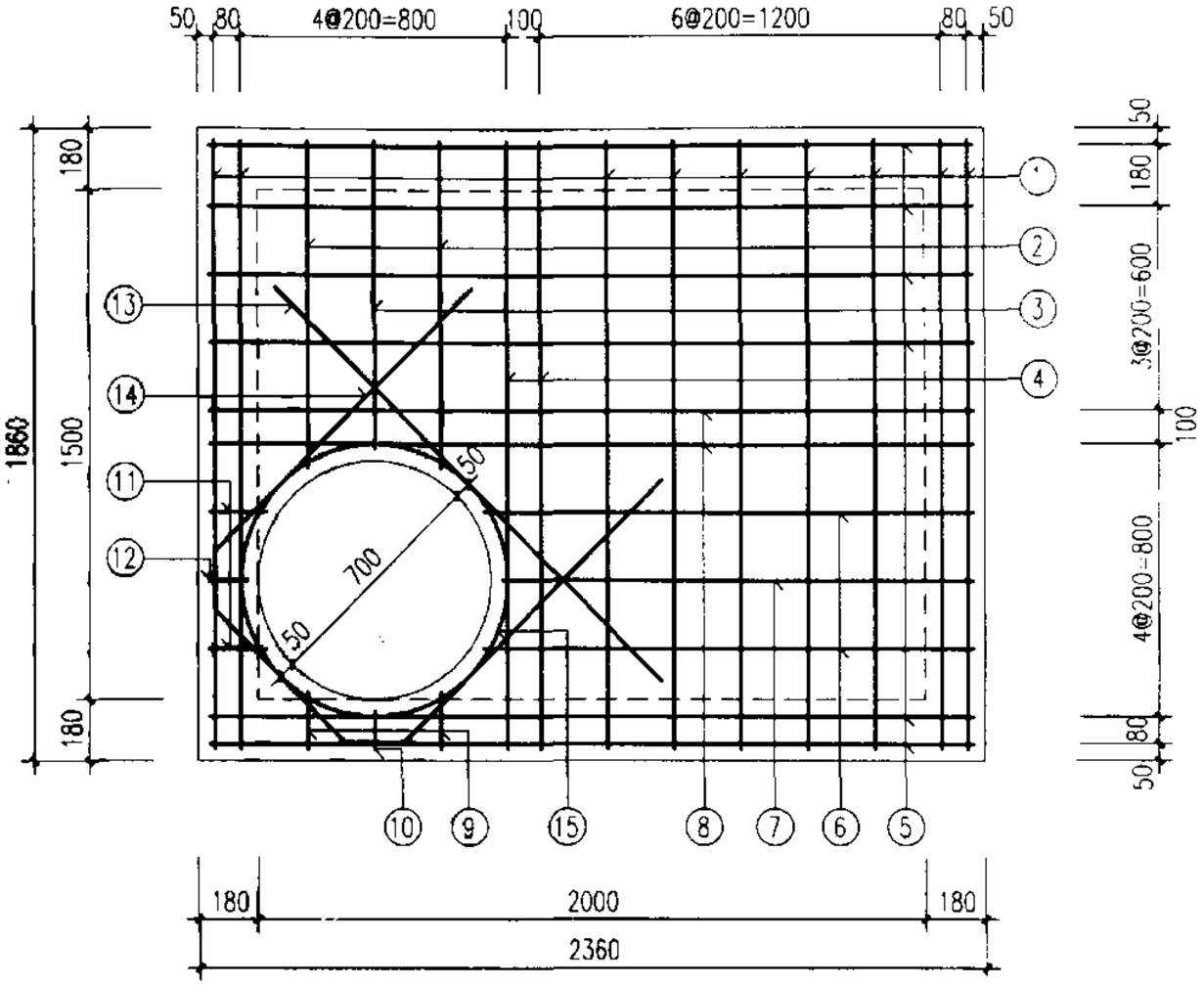

说明：

1. 单位：毫米。
2. 材料：混凝土C25；钢筋ø－I级钢，Ø－II级钢。
3. 混凝土净保护层：35；钢筋放下层，水平筋在最下面。
4. 盖板复土：$0.4m \leqslant H_0 \leqslant 4.0m$。
5. ø700孔洞亦可改为ø800，配筋不变，钢筋长度及位置自行调整。

矩形90°四通雨污水检查井 盖板配筋图①						图集号	02S515
审核		校对		设计		页	53

钢筋表

编号	形式	盖板②-1 规格(mm)	长度(mm)	数量(根)	总长(m)	重量(kg)	盖板②-2 规格(mm)	长度(mm)	数量(根)	总长(m)	重量(kg)
1		φ12	1990	10	19.90	17.67	φ14	1990	10	19.90	24.04
2		φ12	1170	2	2.34	2.08	φ14	1170	2	2.34	2.83
3		φ12	1110	1	1.11	0.99	φ14	1110	1	1.11	1.34
4		φ16	1990	2	3.98	6.28	φ18	1990	2	3.98	7.95
5		φ12	2490	7	17.43	15.48	φ12	2490	7	17.43	15.48
6		φ12	1670	2	3.34	2.97	φ12	1670	2	3.34	2.97
7		φ12	1610	1	1.61	1.43	φ12	1610	1	1.61	1.43
8		φ16	2490	2	4.98	7.86	φ16	2490	2	4.98	7.86
9		φ12	170	2	0.34	0.30	φ14	170	2	0.34	0.41
10		φ12	110	1	0.11	0.10	φ14	110	1	0.11	0.13
11		φ12	170	2	0.34	0.30	φ12	170	2	0.34	0.30
12		φ12	110	1	0.11	0.10	φ12	110	1	0.11	0.10
13		φ12	1640	1	1.64	1.46	φ14	1780	1	1.78	2.15
14	550 φ8 1090	φ12	3090	1	3.09	2.74					
	550 φ8 1200						φ14	3310	1	3.31	4.00
15	φ800	φ12	2940	1	2.94	2.61	φ12	2940	1	2.94	2.61

盖板规格表

盖板型号	盖板复土H_0(m)	板厚h(mm)	混凝土(m^3)	钢筋(kg)
②-1	$0.6 \leqslant H_0 \leqslant 2.0$	130	0.64	62.37
②-2	$0.4 \leqslant H_0 < 0.6$ $2.0 < H_0 \leqslant 4.0$	160	0.78	73.60

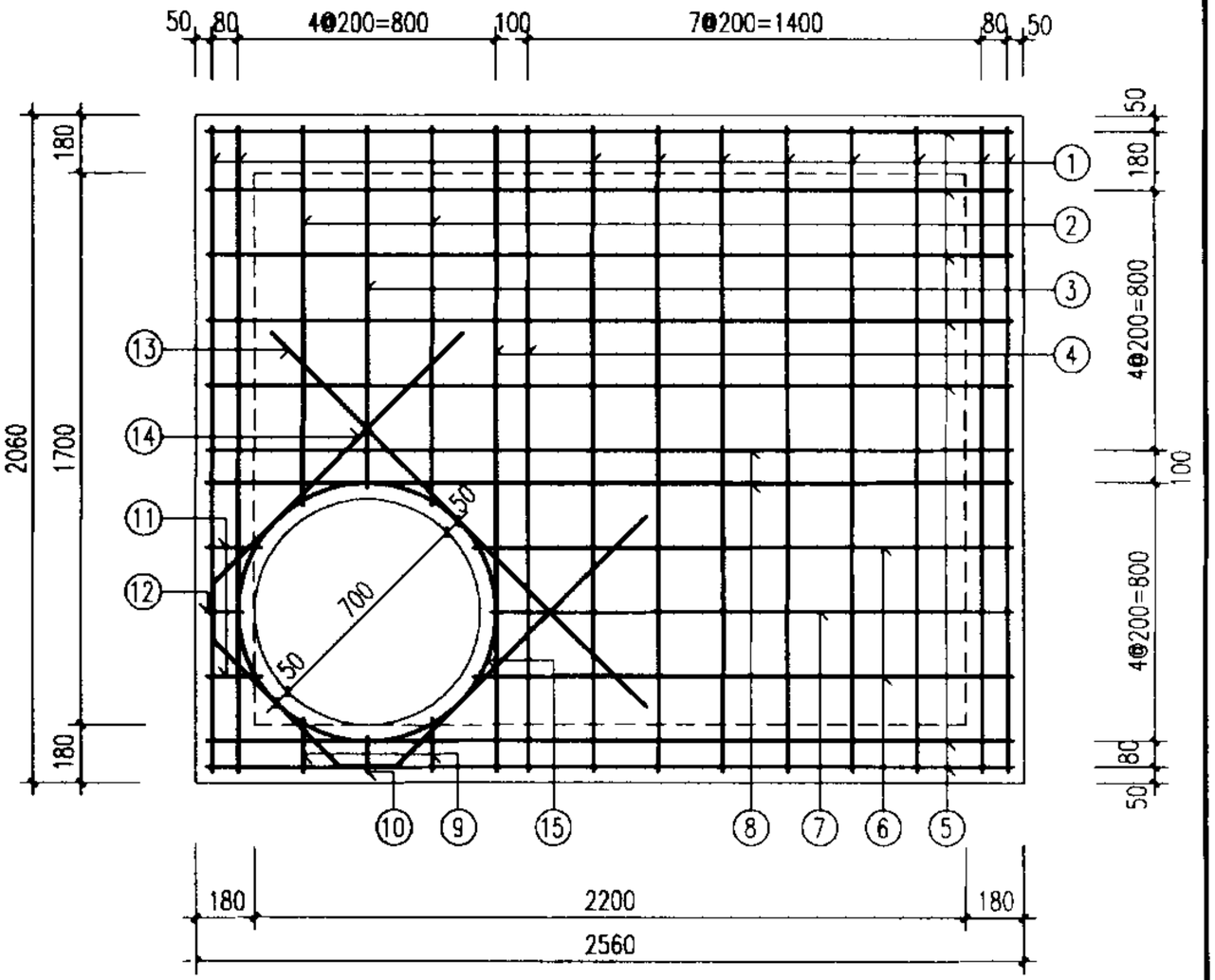

说明:

1. 单位：毫米。
2. 材料：混凝土C25；钢筋φ—I级钢，∅—II级钢。
3. 混凝土净保护层：35；钢筋放下层，水平筋在最下面。
4. 盖板复土：$0.4m \leqslant H_0 \leqslant 4.0m$。
5. φ700孔洞亦可改为φ800，配筋不变，钢筋长度及位置自行调整。

矩形90°四通雨污水检查井 盖板配筋图②						图集号	02S515
审核		校对		设计		页	54

钢筋表

编号	形式	盖板③-1 规格(mm)	长度(mm)	数量(根)	总长(m)	重量(kg)	盖板③-2 规格(mm)	长度(mm)	数量(根)	总长(m)	重量(kg)
1		⌀14	2460	12	29.52	35.66	⌀16	2460	12	29.52	46.58
2		⌀14	1580	2	3.16	3.82	⌀16	1580	2	3.16	4.99
3		⌀14	1520	1	1.52	1.84	⌀16	1520	1	1.52	2.40
4		⌀18	2460	2	4.92	9.83	⌀20	2460	2	4.92	12.13
5		⌀12	3110	9	27.99	24.86	⌀14	3110	9	27.99	33.81
6		⌀12	2230	2	4.46	3.96	⌀14	2230	2	4.46	5.39
7		⌀12	2170	1	2.17	1.93	⌀14	2170	1	2.17	2.62
8		⌀16	3110	2	6.22	9.82	⌀18	3110	2	6.22	12.43
9		⌀14	230	2	0.46	0.56	⌀16	230	2	0.46	0.73
10		⌀14	170	1	0.17	0.21	⌀16	170	1	0.17	0.27
11		⌀12	230	2	0.46	0.41	⌀14	230	2	0.46	0.56
12		⌀12	170	1	0.17	0.15	⌀14	170	1	0.17	0.21
13		⌀14	1780	1	1.78	2.15	⌀16	1920	1	1.92	3.03
14	550 80 1200	⌀14	3310	1	3.31	4.00					
	550 80 1280						⌀16	3470	1	3.47	5.48
15	⌀800	⌀12	2940	1	2.94	2.61	⌀12	2940	1	2.94	2.61

盖板规格表

盖板型号	盖板复土H_0(m)	板厚h(mm)	混凝土(m^3)	钢筋(kg)
③-1	$0.6 \leqslant H_0 \leqslant 2.0$	160	1.23	101.81
③-2	$0.4 \leqslant H_0 < 0.6$ $2.0 < H_0 \leqslant 4.0$	200	1.53	133.24

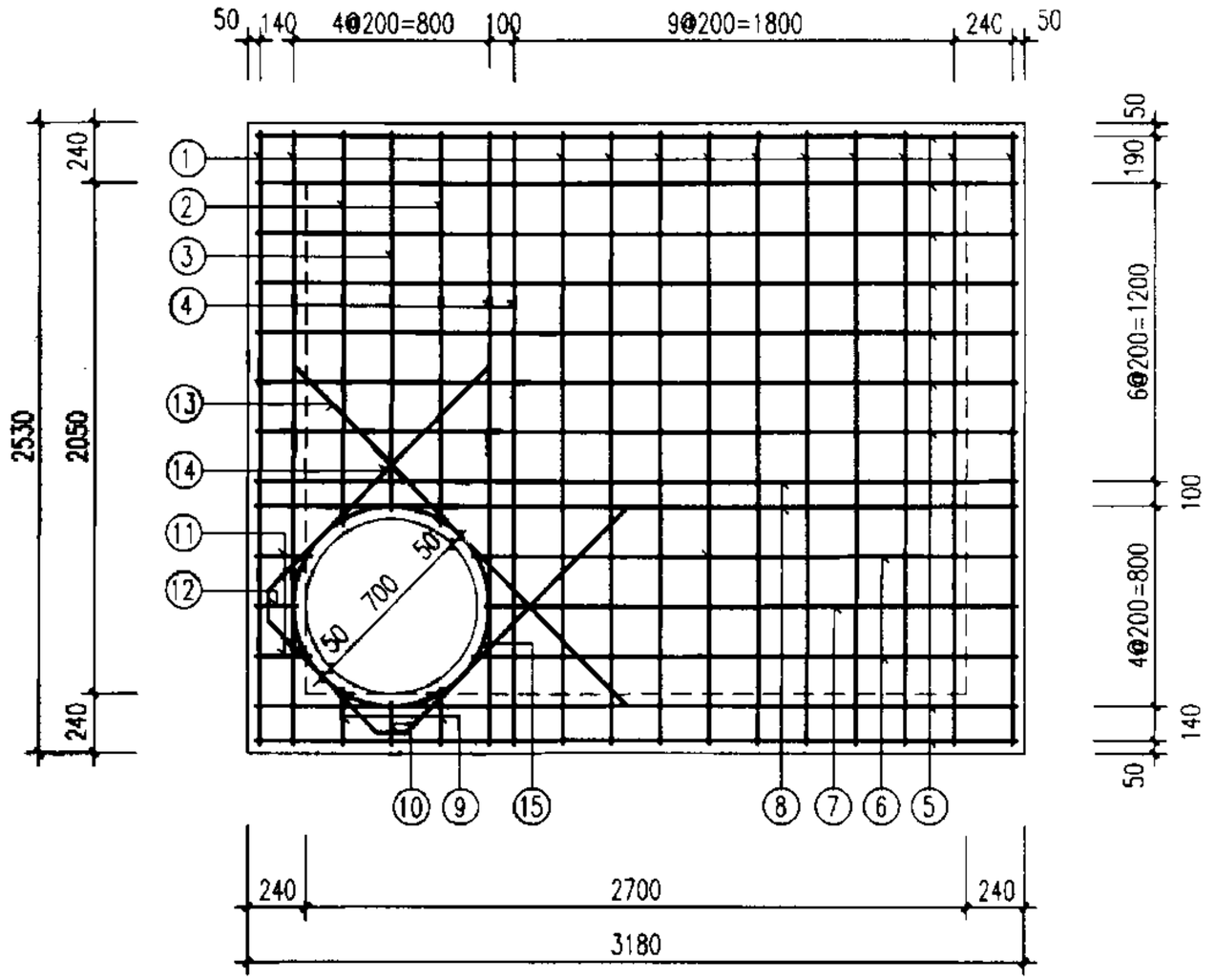

1. 单位：毫米。
2. 材料：混凝土C25；钢筋⌀—Ⅰ级钢，⌀—Ⅱ级钢。
3. 混凝土净保护层：35；钢筋放下层，水平筋在最下面。
4. 盖板复土：$0.4m \leqslant H_0 \leqslant 4.0m$。
5. ⌀700孔洞亦可改为⌀800，配筋不变，钢筋长度及位置自行调整。

矩形90°四通雨污水检查井 盖板配筋图③						图集号	02S515
审核		校对		设计		页	55

钢筋表

编号	形式	盖板④-1 规格(mm)	长度(mm)	数量(根)	总长(m)	重量(kg)	盖板④-2 规格(mm)	长度(mm)	数量(根)	总长(m)	重量(kg)
1		⌀14	2890	15	43.35	52.37	⌀16	2890	15	43.35	68.41
2		⌀14	2010	2	4.02	4.86	⌀16	2010	2	4.02	6.34
3		⌀14	1950	1	1.95	2.36	⌀16	1950	1	1.95	3.08
4		⌀18	2890	2	5.78	11.55	⌀20	2890	2	5.78	14.25
5		⌀12	3710	11	40.81	36.24	⌀14	3710	11	40.81	49.30
6		⌀12	2830	2	5.66	5.03	⌀14	2830	2	5.66	6.84
7		⌀12	2770	1	2.77	2.46	⌀14	2770	1	2.77	3.35
8		⌀16	3710	2	7.42	11.71	⌀18	3710	2	7.42	14.83
9		⌀14	230	2	0.46	0.56	⌀16	230	2	0.46	0.73
10		⌀14	170	1	0.17	0.21	⌀16	170	1	0.17	0.27
11		⌀12	230	2	0.46	0.41	⌀14	230	2	0.46	0.56
12		⌀12	170	1	0.17	0.15	⌀14	170	1	0.17	0.21
13		⌀14	1780	1	1.78	2.15	⌀16	1920	1	1.92	3.03
14	550/80 1200	⌀14	3310	1	3.31	4.00					
	550/80 1280						⌀16	3470	1	3.47	5.48
15	⌀800	⌀12	2940	1	2.94	2.61	⌀12	2940	1	2.94	2.61

盖板规格表

盖板型号	盖板复土H_0 (m)	板厚h (mm)	混凝土 (m^3)	钢筋 (kg)
④-1	$0.6 \leqslant H_0 \leqslant 2.0$	200	2.16	136.67
④-2	$0.4 \leqslant H_0 < 0.6$ $2.0 < H_0 \leqslant 4.0$	240	2.59	179.29

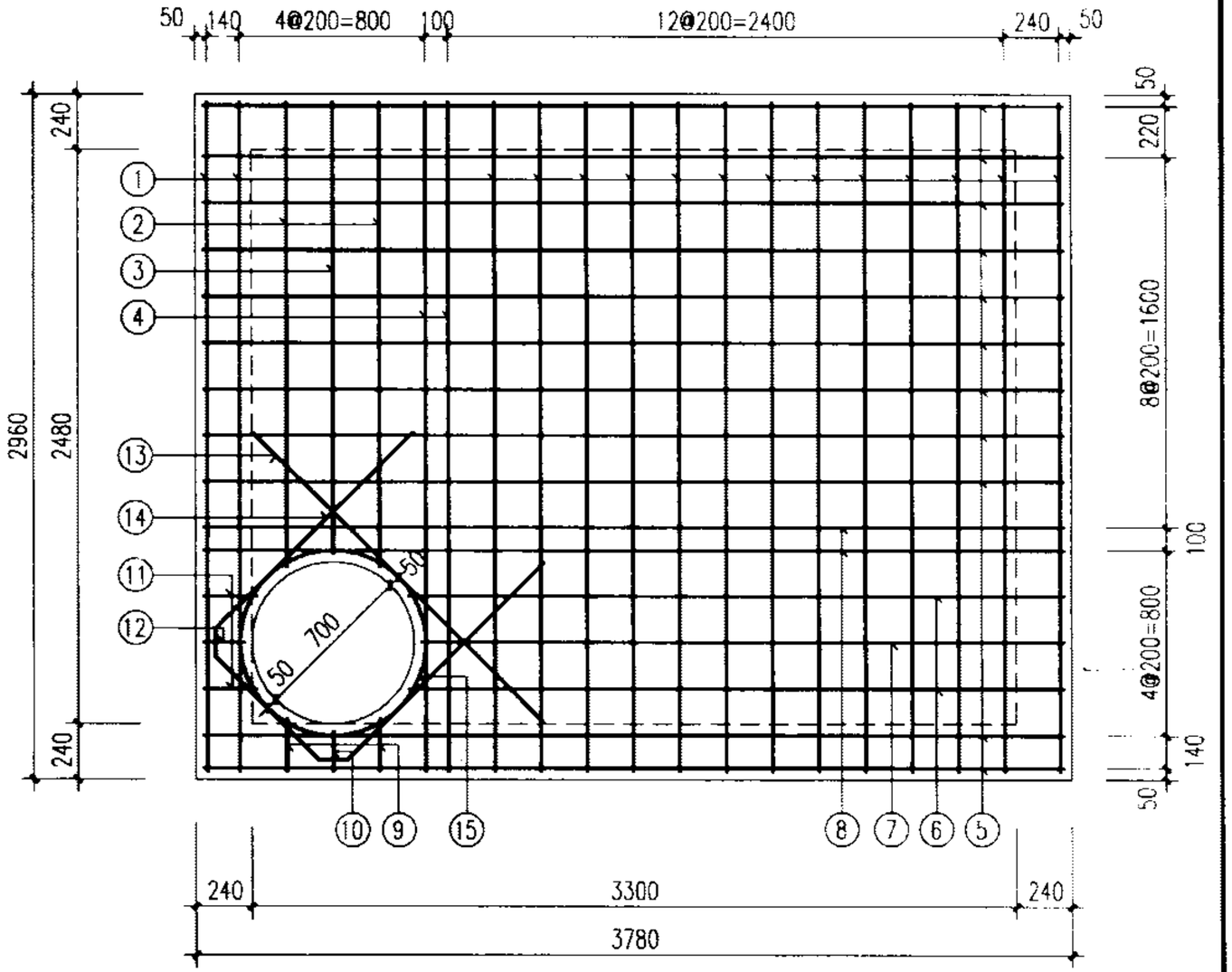

说明:

1. 单位：毫米。
2. 材料：混凝土C25；钢筋⌀-I级钢，⌀-II级钢。
3. 混凝土净保护层：35；钢筋放下层，水平筋在最下面。
4. 盖板复土：$0.4m \leqslant H_0 \leqslant 4.0m$。
5. ⌀700孔洞亦可改为⌀800，配筋不变，钢筋长度及位置自行调整。

矩形90°四通雨污水检查井 盖板配筋图④						图集号	02S515
审核		校对		设计		页	56

钢筋表

编号	形式	盖板⑤-1 规格(mm)	长度(mm)	数量(根)	总长(m)	重量(kg)	盖板⑤-2 规格(mm)	长度(mm)	数量(根)	总长(m)	重量(kg)
1		ø16	3310	19	62.89	99.24	ø18	3310	19	62.89	125.65
2		ø16	2430	2	4.86	7.67	ø18	2430	2	4.86	9.71
3		ø16	2370	1	2.37	3.74	ø18	2370	1	2.37	4.74
4		ø20	3310	2	6.62	16.32	ø22	3310	2	6.62	19.75
5		ø14	4410	13	57.33	69.25	ø16	4410	13	57.33	90.47
6		ø14	3530	2	7.06	8.53	ø16	3530	2	7.06	11.14
7		ø14	3470	1	3.47	4.19	ø16	3470	1	3.47	5.48
8		ø18	4410	2	8.82	17.62	ø20	4410	2	8.82	21.75
9		ø16	230	2	0.46	0.73	ø18	230	2	0.46	0.92
10		ø16	170	1	0.17	0.27	ø18	170	1	0.17	0.34
11		ø14	230	2	0.46	0.56	ø16	230	2	0.46	0.73
12		ø14	170	1	0.17	0.21	ø16	170	1	0.17	0.27
13		ø16	1920	1	1.92	3.03	ø18	2060	1	2.06	4.12
14	550 180 1280	ø16	3470	1	3.47	5.48					
	550 180 1350						ø18	3610	1	3.61	7.21
15	ø800	ø12	2940	1	2.94	2.61	ø12	2940	1	2.94	2.61

盖板规格表

盖板型号	盖板复土H_0(m)	板厚h(mm)	混凝土(m^3)	钢筋(kg)
⑤-1	$0.6 \leqslant H_0 \leqslant 2.0$	240	3.54	239.45
⑤-2	$0.4 \leqslant H_0 < 0.6$ $2.0 < H_0 \leqslant 4.0$	280	4.13	304.89

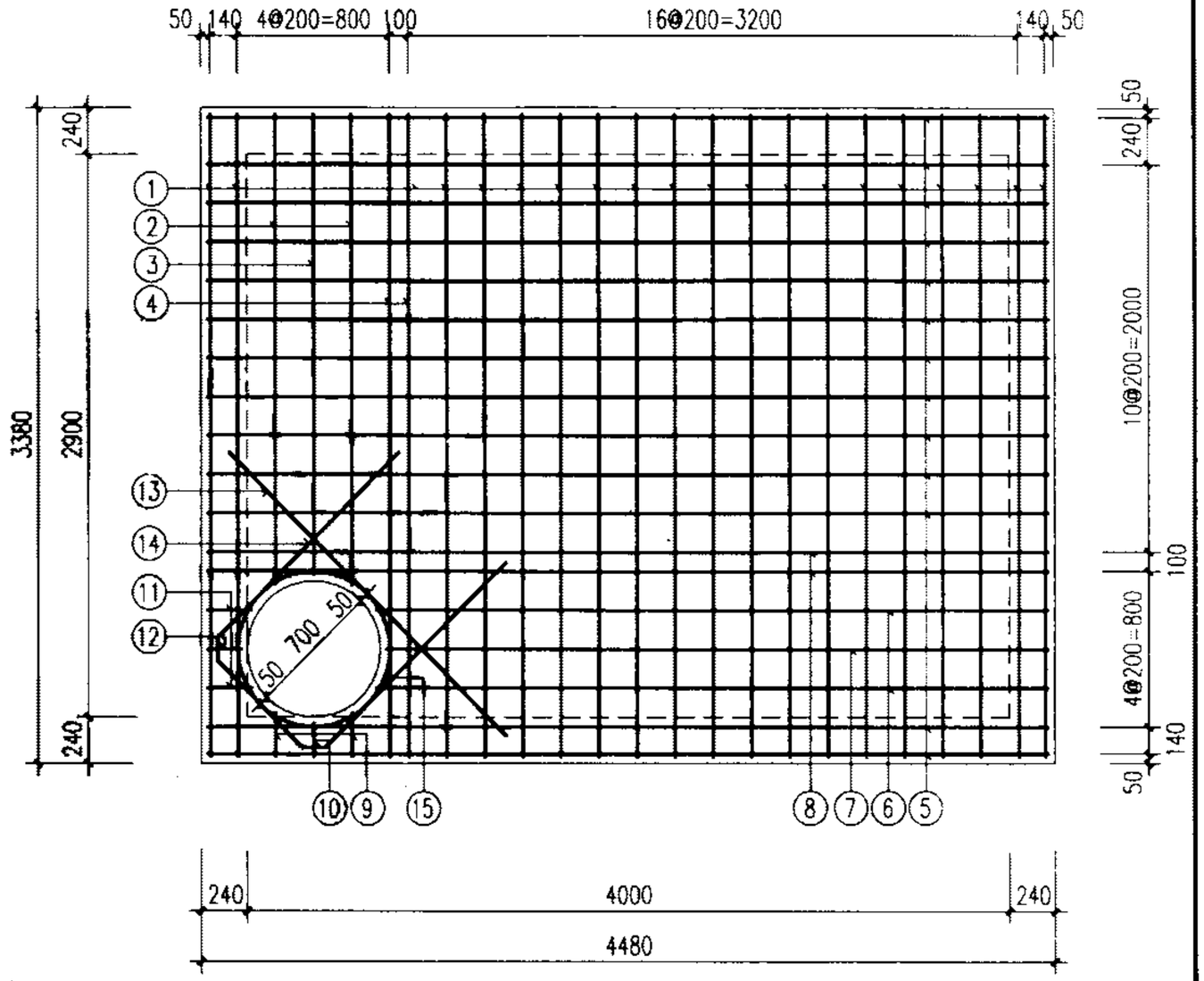

说明:

1. 单位：毫米。
2. 材料：混凝土C25；钢筋ø—I级钢，ø—II级钢。
3. 混凝土净保护层：35；钢筋放下层，水平筋在最下面。
4. 盖板复土：$0.4m \leqslant H_0 \leqslant 4.0m$。
5. ø700孔洞亦可改为ø800，配筋不变，钢筋长度及位置自行调整。

矩形90°四通雨污水检查井 盖板配筋图⑤					图集号	02S515
审核		校对		设计	页	57

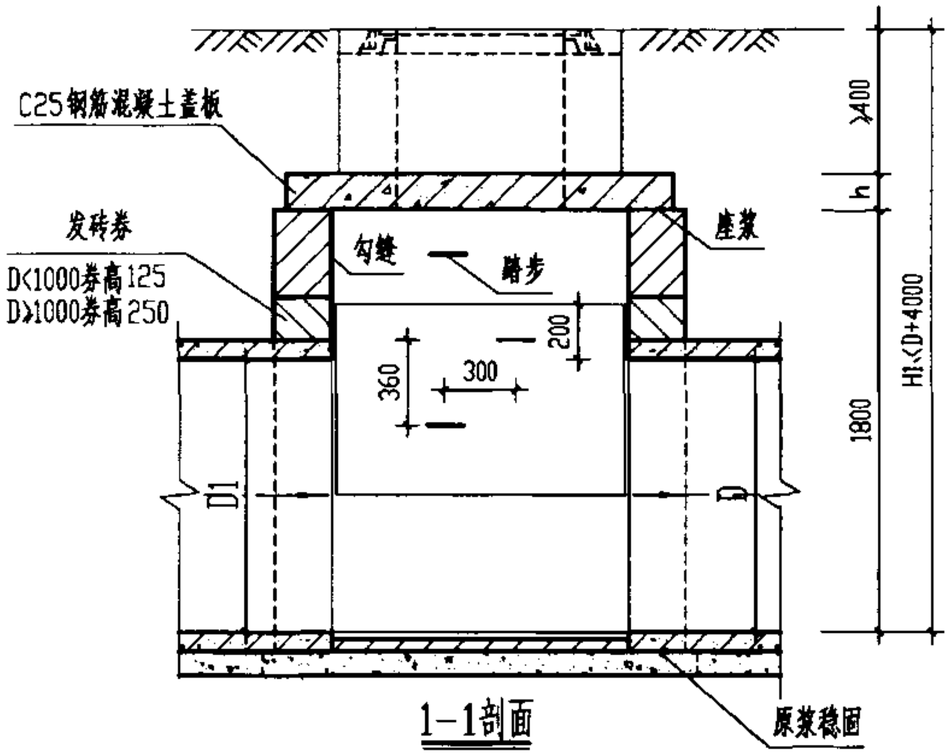

1-1剖面

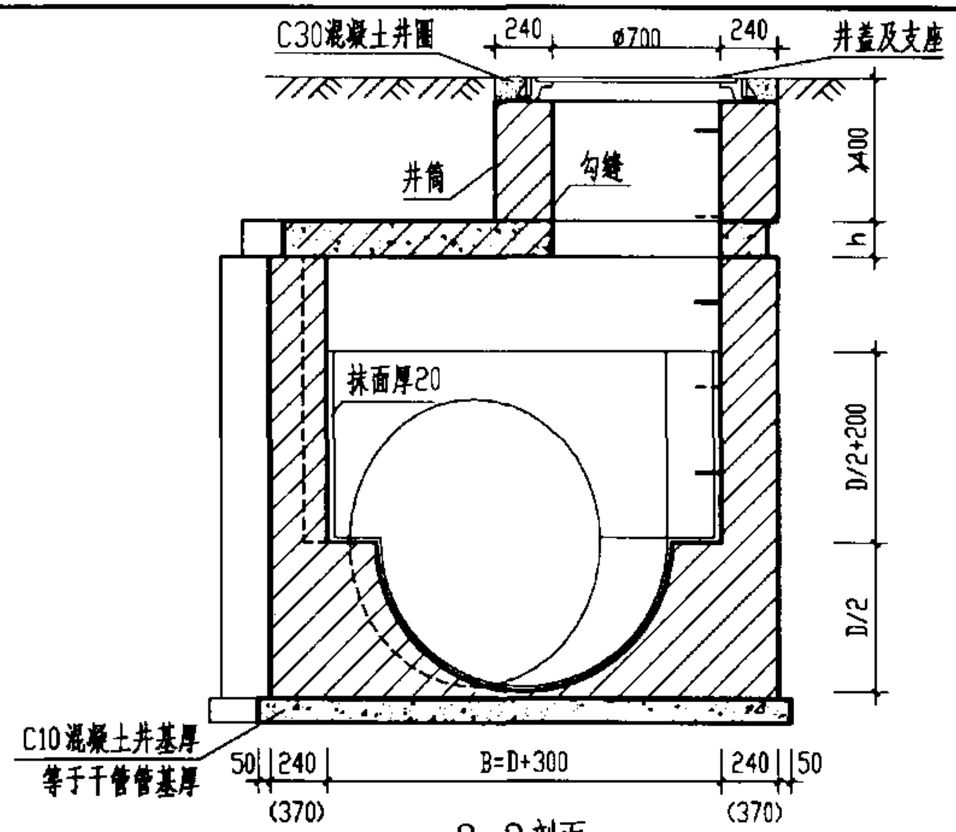

2-2剖面

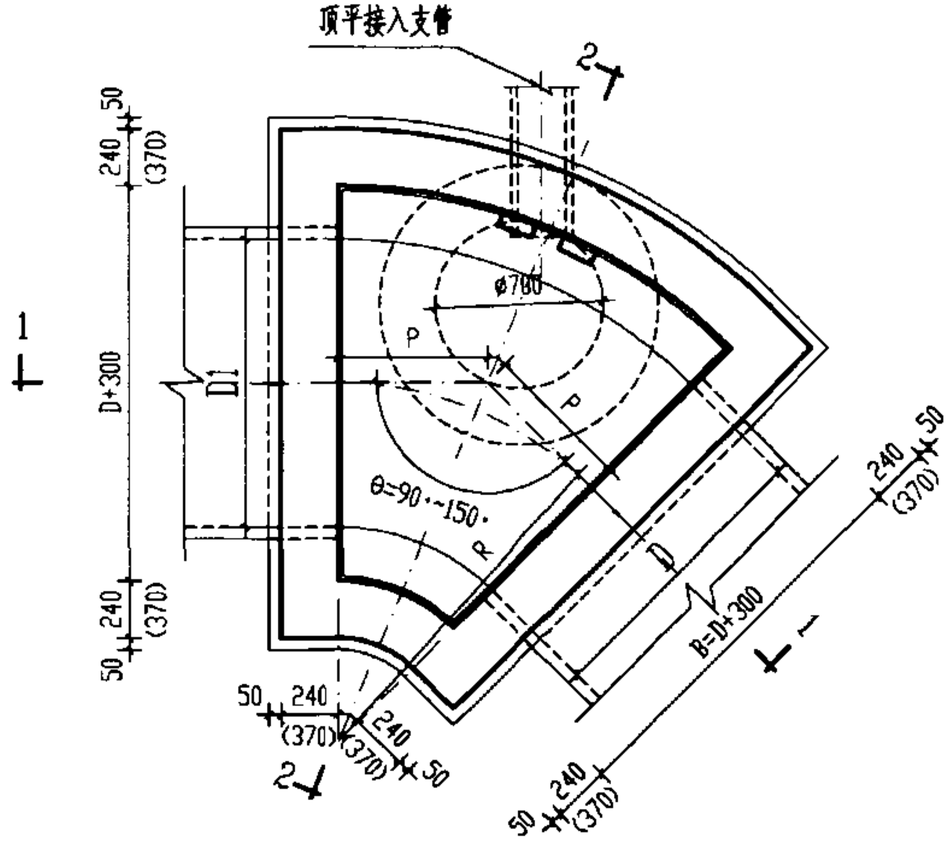

平面图

说明：

1. 单位：毫米。
2. 井墙用M7.5水泥砂浆砌MU10砖。
3. 抹面、勾缝均用1:2防水水泥砂浆。
4. 遇地下水时，井外墙用1:2防水水泥砂浆抹面至地下水位以上500，厚20。
5. 井室高度自井底至盖板底净高一般为1800，埋深不足时酌情减少，当D≥1350时，井室高度为D+t+360。
6. 接入支管超挖部份用级配砂石，混凝土或砖填实。
7. 流槽需在安放踏步的同侧加设脚窝，见139页。
8. 支管垂直接入最大管径：
   D=800~900时 d≤300
   D=1000~1350时 d≤400
   D=1500~1650时 d≤600
   D=1800~2000时 d≤800。
9. 当有地下水时，墙厚改为370，当D≥1800时墙厚改为370。

扇形砖砌雨水检查井(90° ~ 150°) D=800 ~ 2000 mm						图集号	02S515
审核	郭钧	校对	温丽辉	设计	王建华	页	58

θ=90°

管径	R	P	砖砌体 (m^3)		混凝土 (m^3)		砂浆抹面
D (mm)	(mm)	(mm)	井室	井筒/m	C10	C25	(m^2)
800-900	1100	1100	5.41	0.71	0.69	见盖板图	8.10
1000-1100	1200	1200	6.24	0.71	1.01		10.72
1200-1350	1350	1350	7.64	0.71	1.57		15.33
1500-1650	1650	1650	8.65	0.71	2.73		18.84
1800	1800	1800	9.37	0.71	3.38		21.83
2000	2000	2000	10.56	0.71	4.91		25.98

θ=120°

管径	R	P	砖砌体 (m^3)		混凝土 (m^3)		砂浆抹面
D (mm)	(mm)	(mm)	井室	井筒/m	C10	C25	(m^2)
800-900	1100	635	4.32	0.71	0.55	见盖板图	6.01
1000-1100	1200	693	4.87	0.71	0.80		7.91
1200-1350	1350	779	5.76	0.71	1.16		11.23
1500-1650	1650	953	6.38	0.71	1.99		13.75
1800	1800	1039	6.79	0.71	2.44		15.94
2000	2000	1155	7.50	0.71	3.60		18.90

θ=135°

管径	R	P	砖砌体 (m^3)		混凝土 (m^3)		砂浆抹面
D (mm)	(mm)	(mm)	井室	井筒/m	C10	C25	(m^2)
800-900	1300	538	3.78	0.71	0.51	见盖板图	4.97
1000-1100	1400	580	4.19	0.71	0.73		6.51
1200-1350	1500	621	4.82	0.71	1.02		9.18
1500-1650	1700	704	5.25	0.71	1.65		11.21
1800	1850	766	5.51	0.71	2.02		12.99
2000	2050	849	5.97	0.71	2.89		15.37

θ=150°

管径	R	P	砖砌体 (m^3)		混凝土 (m^3)		砂浆抹面
D (mm)	(mm)	(mm)	井室	井筒/m	C10	C25	(m^2)
800-900	2000	536	3.24	0.71	0.52	见盖板图	3.93
1000-1100	2200	589	3.50	0.71	0.75		5.10
1200-1350	2200	589	3.88	0.71	1.00		7.13
1500-1650	2200	589	4.12	0.71	1.49		8.66
1800	2200	589	4.22	0.71	1.72		10.04
2000	2200	589	4.43	0.71	2.83		11.83

扇形砖砌雨水检查井(90° ~ 150°) 主要尺寸及工程数量表						图集号	02S515
审核	郭韵	校对	温丽晖	设计	王庆年	页	59

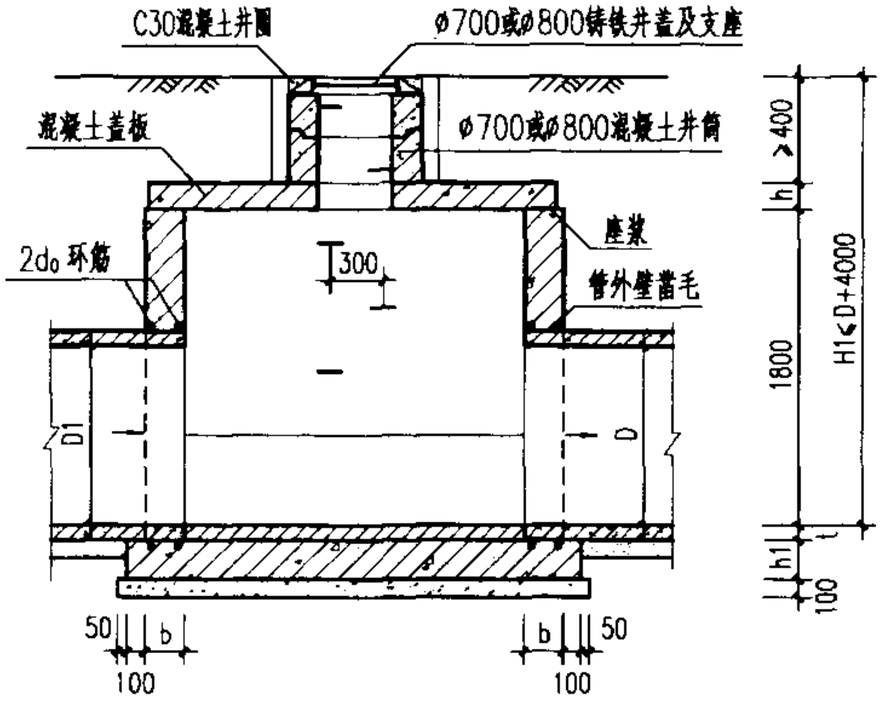

1-1 剖面

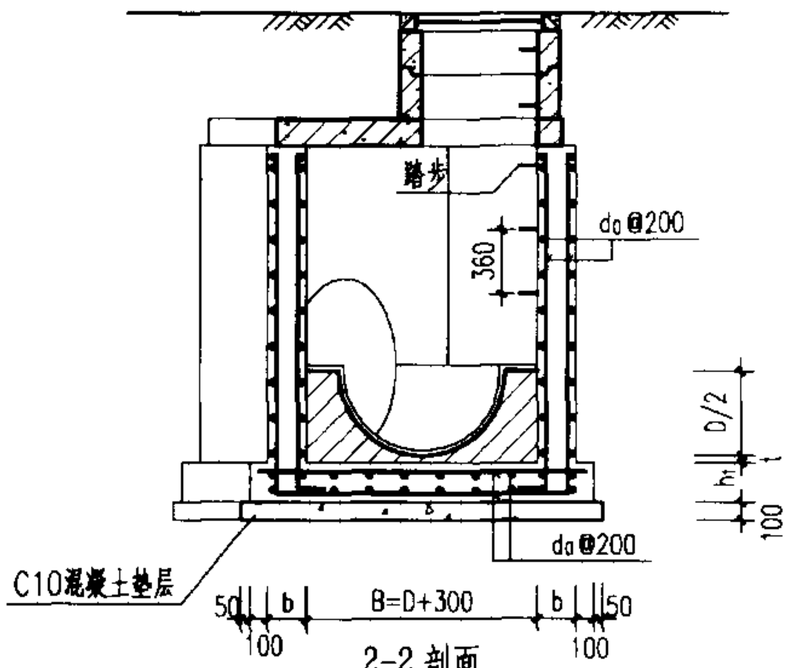

2-2 剖面

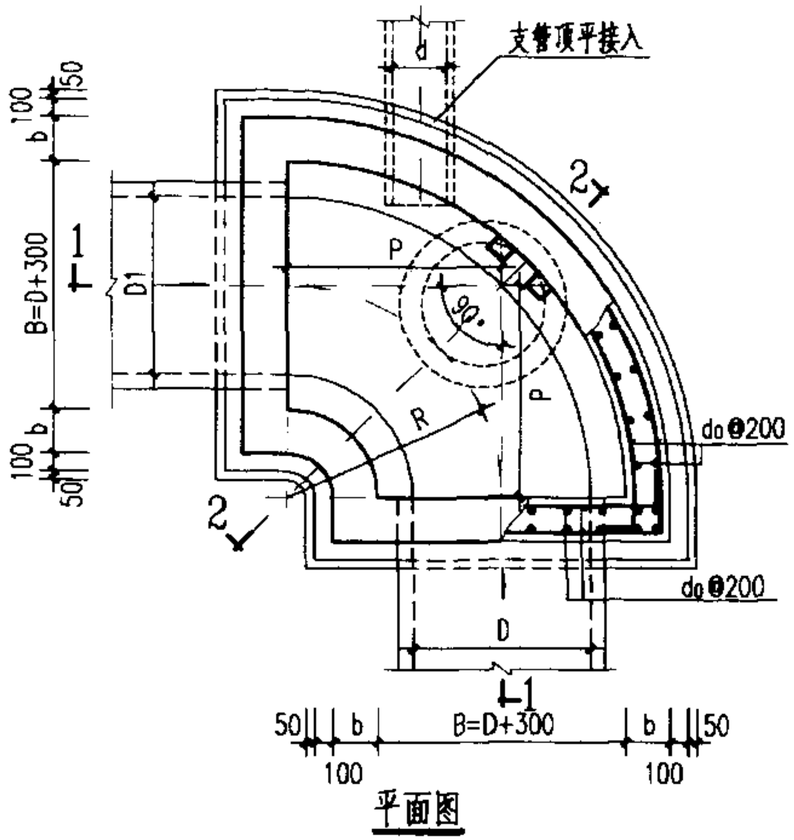

平面图

管径	各部尺寸				钢筋	盖板型号
D	R	P	b	h1	d0	
800~900	1100	1100	250	300	φ12	①
1000~1100	1200	1200				②
1200~1350	1350	1350				③
1500~1650	1650	1650				④
1800	1800	1800	300	350	φ14	⑤
2000	2000	2000				⑥

说明：

1. 单位：毫米。
2. 井墙及底板混凝土为C20、S4；钢筋 φ—I级钢、φ—II级钢；钢筋锚固长度35d、搭接长度42d；混凝土净保护层35。
3. 座浆、抹三角灰均用1:2防水水泥砂浆。
4. 流槽用M7.5水泥砂浆砌MU10砖，1:2防水水泥砂浆抹面，厚20。
5. 井室高度自井底至盖板底净高一般为1800，埋深不足时酌情减少。当D≥1350时，井室高度为D+t+360。
6. 接入支管超挖部分用级配砂石，混凝土或砖填实。
7. 流槽部分在安放踏步的同侧加设脚窝，见140页。
8. 支管垂直接入最大管径：

   D=800 ~ 900 时 d≤300

   D=1000~1350 时 d≤400

   D=1500~1650 时 d≤600

   D=1800~2000 时 d≤800
9. 井筒及踏步的安装作法见井筒图。

扇形混凝土雨水检查井（90°） D=800~2000 mm						图集号	02S515
审核		校对		设计		页	60

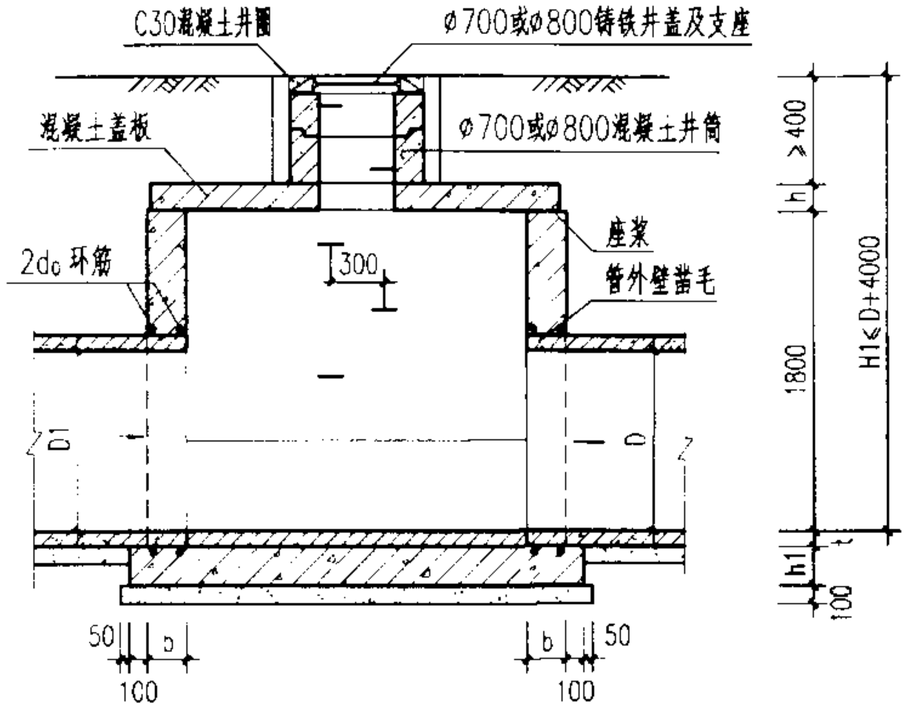

1-1剖面

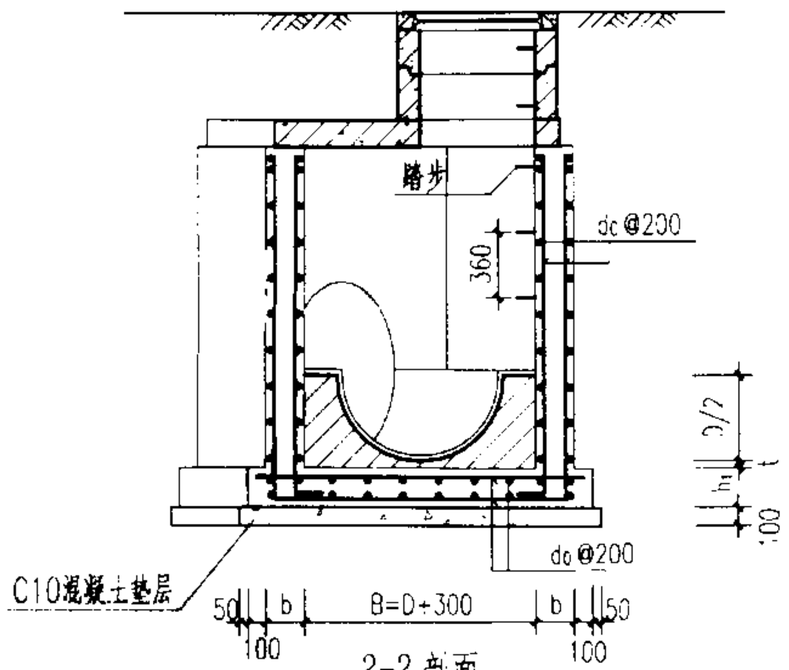

2-2剖面

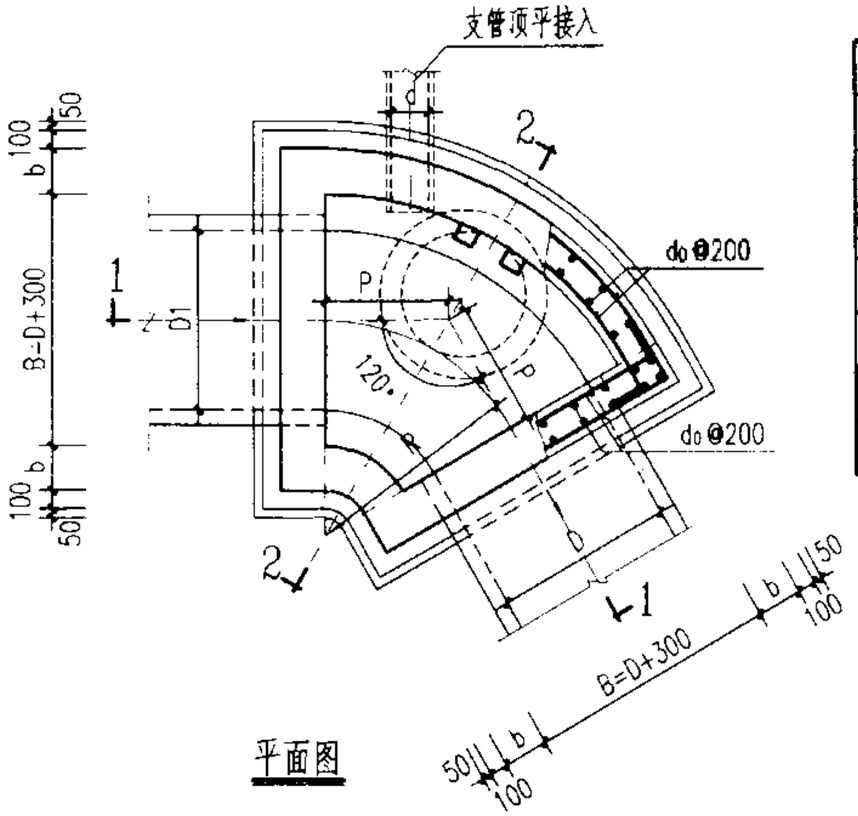

平面图

管径	各部尺寸				钢筋	盖板型号
D	R	P	b	n1	d₀	
800~900	1100	635	250	300	φ12	①
1000~1100	1200	693				②
1200~1350	1350	779				③
1500~1650	1650	953				④
1800	1800	1039	300	350	φ14	⑤
2000	2000	1155				⑥

说明：

1. 单位：毫米。
2. 井墙及底板混凝土为C20、S4；钢筋 φ-I级钢、φ-II级钢；钢筋锚固长度35d、搭接长度42d；混凝土净保护层35。
3. 座浆、抹三角灰均用1:2防水水泥砂浆。
4. 流槽用M7.5水泥砂浆砌MU10砖，1:2防水水泥砂浆抹面，厚20。
5. 井室高度自井底至盖板底净高一般为1800，埋深不足时酌情减少。当D≥1350时，井室高度为D+t+360。
6. 接入支管超挖部分用级配砂石，混凝土或砖填实。
7. 流槽部分在安放踏步的同侧加设脚窝，见40页。
8. 支管垂直接入最大管径：

   D=800 ~ 900 时 d≤300

   D=1000~1350 时 d≤400

   D=1500~1650 时 d≤600

   D=1800~2000 时 d≤800
9. 井筒及踏步的安装作法见井筒图。

扇形混凝土雨水检查井（120°） D=800~2000 mm						图集号	02S515
审核		校对		设计		页	61

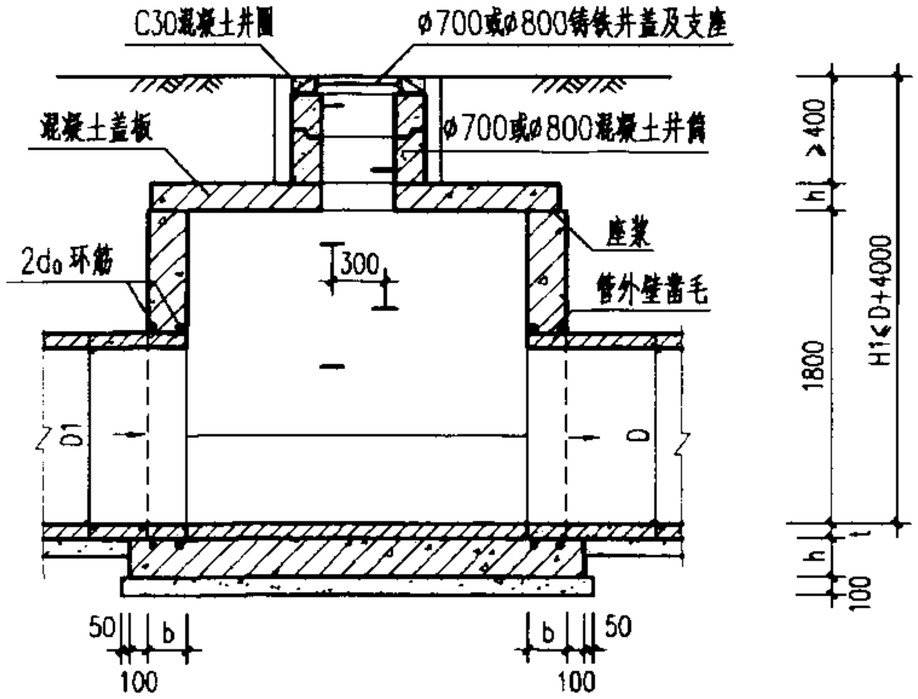

1-1剖面

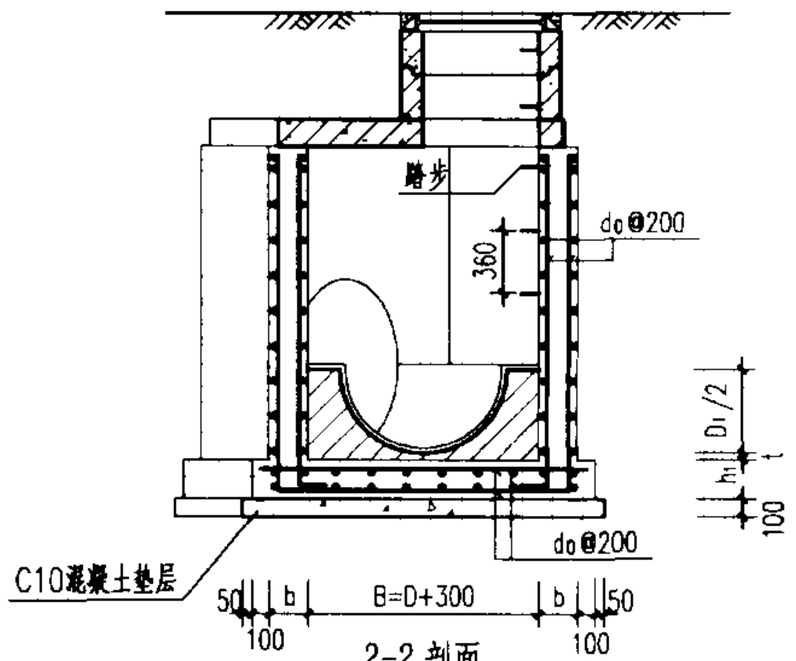

2-2剖面

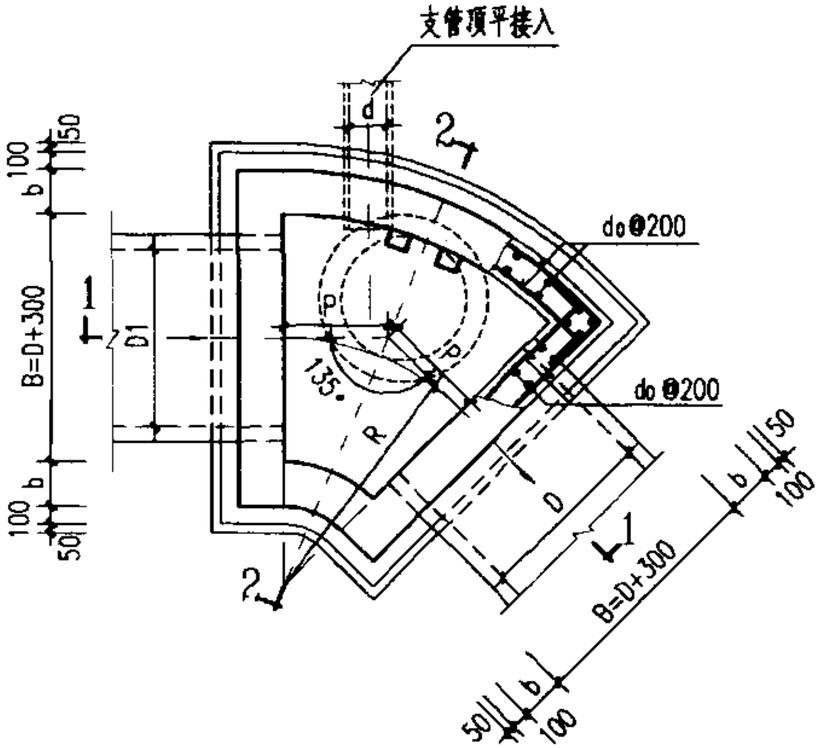

平面图

管径	各部尺寸				钢筋	盖板型号
D	R	P	b	h1	d0	
800~900	1300	538	250	300	φ12	①
1000~1100	1400	580				②
1200~1350	1500	621				③
1500~1650	1700	704				④
1800	1850	766	300	350	φ14	⑤
2000	2050	849				⑥

说明：

1. 单位：毫米。
2. 井墙及底板混凝土为C20、S4；钢筋 φ—I级钢、φ—II级钢；钢筋锚固长度35d、搭接长度42d；混凝土净保护层35。
3. 座浆、抹三角灰均用1:2防水水泥砂浆。
4. 流槽用M7.5水泥砂浆砌MU10砖，1:2防水水泥砂浆抹面，厚20。
5. 井室高度自井底至盖板底净高一般为1800，埋深不足时酌情减少。当D≥1350时，井室高度为D+t+360。
6. 接入支管超挖部分用级配砂石，混凝土或砖填实。
7. 流槽部分在安放踏步的同侧加设脚窝，见140页。
8. 支管垂直接入最大管径：

   D=800 ~ 900 时 d≤300

   D=1000~1350 时 d≤400

   D=1500~1650 时 d≤600

   D=1800~2000 时 d≤800
9. 井筒及踏步的安装作法见井筒图。

扇形混凝土雨水检查井（135°） D=800~2000 mm						图集号	02S515
审核		校对		设计		页	62

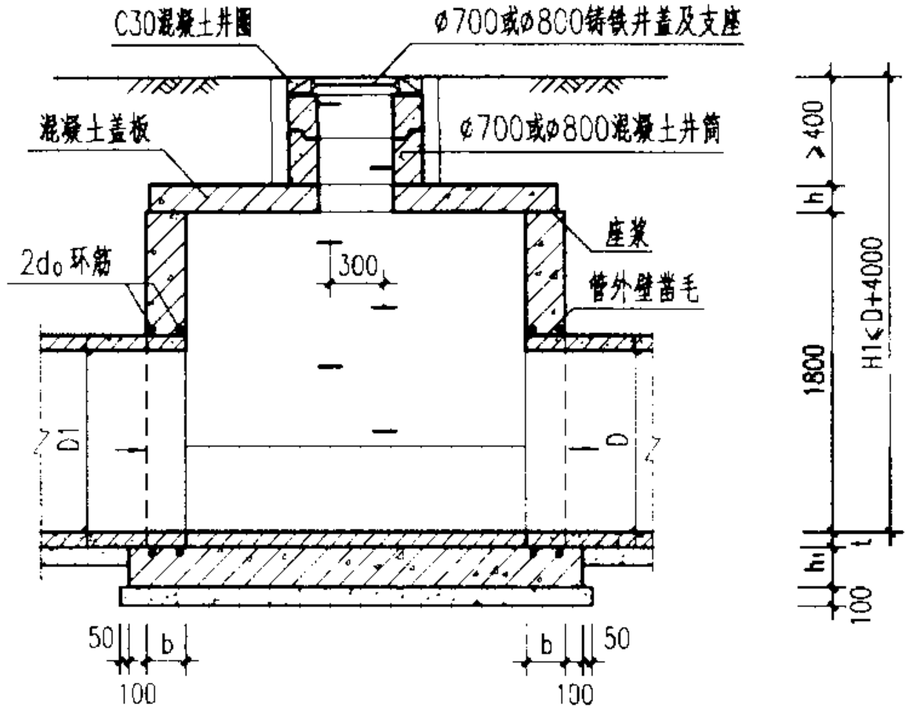

1--1 剖面

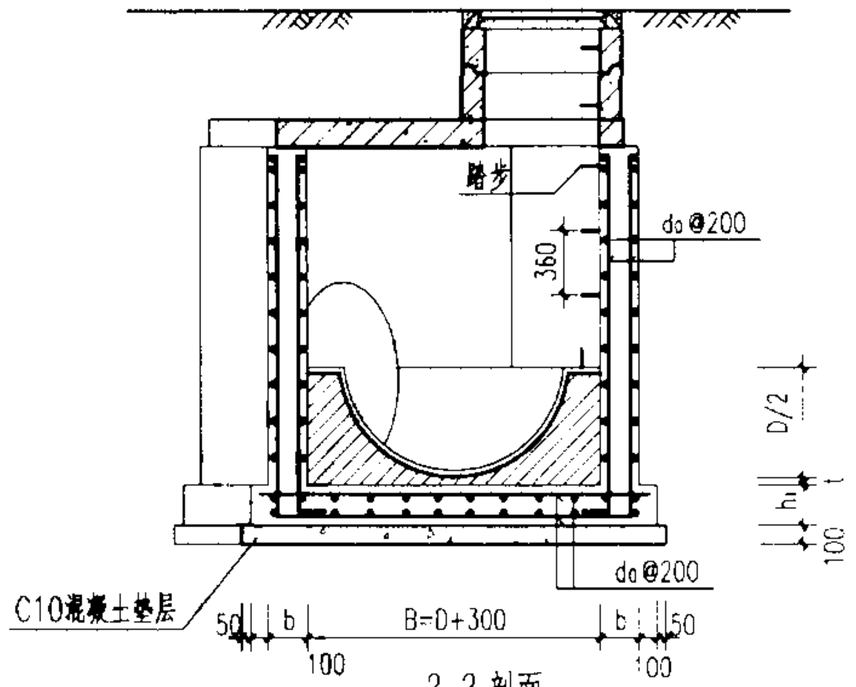

2--2 剖面

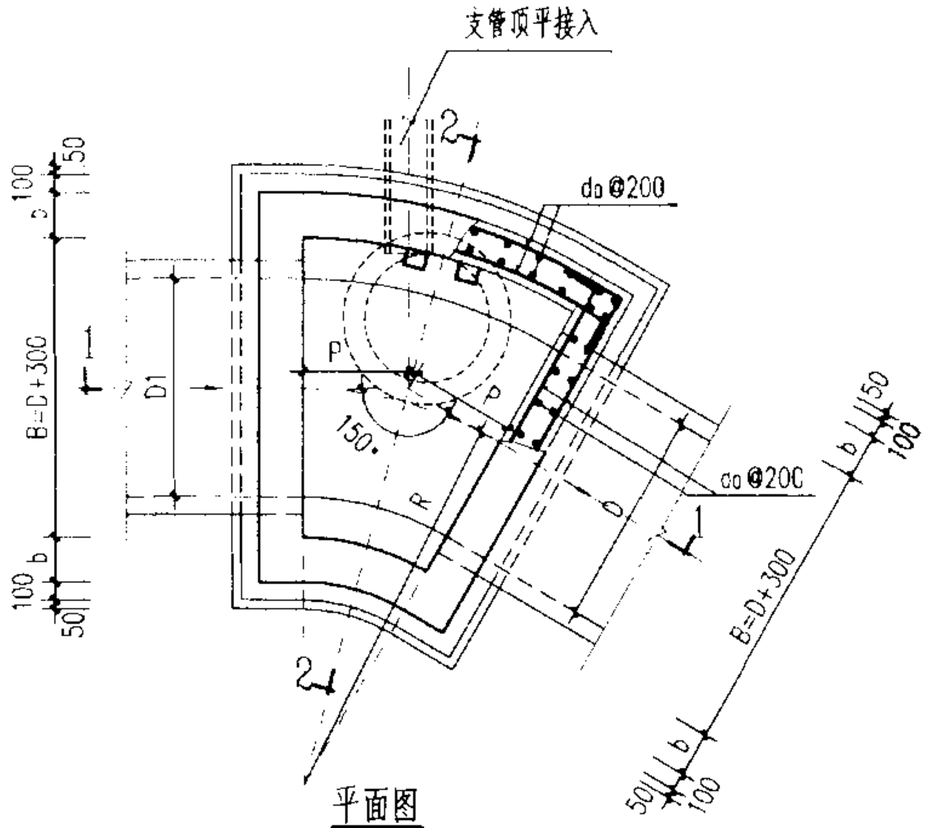

平面图

管径	各部尺寸					钢筋	盖板型号
D	R	P	b	h1		d₀	
800~900	2000	536	250	300		φ12	①
1000~1100	2200	589					②
1200~1350	2200	589					③
1500~1650	2200	589					④
1800	2200	589	300	350		φ14	⑤
2000	2200	589					⑥

说明：

1. 单位：毫米。
2. 井墙及底板混凝土为C20、S4；钢筋 φ-I级钢、φ-II级钢；钢筋锚固长度35d、搭接长度42d；混凝土净保护层35。
3. 座浆、抹三角灰均用1:2防水水泥砂浆。
4. 流槽用M7.5水泥砂浆砌MU10砖，1:2防水水泥砂浆抹面，厚20。
5. 井室高度自井底至盖板底净高一般为1800，埋深不足时酌情减少。当D≥1350时，井室高度为D+t+360。
6. 接入支管超挖部分用级配砂石，混凝土或砖填实。
7. 流槽部分在安放踏步的同侧加设脚窝，见140页。
8. 支管垂直接入最大管径：

   D=800 ~ 900 时 d≤300

   D=1000~1350 时 d≤400

   D=1500~1650 时 d≤600

   D=1800~2000 时 d≤800
9. 井筒及踏步的安装作法见井筒图。

扇形混凝土雨水检查井（150°） D=800~2000 mm						图集号	02S515
审核		校对		设计		页	63

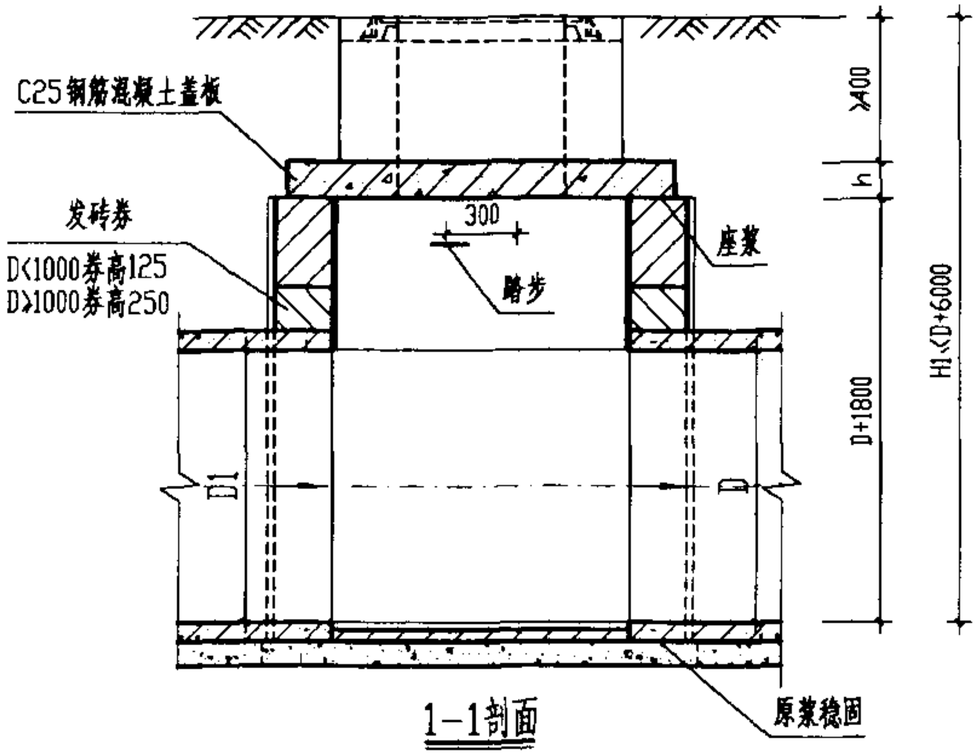

1-1剖面

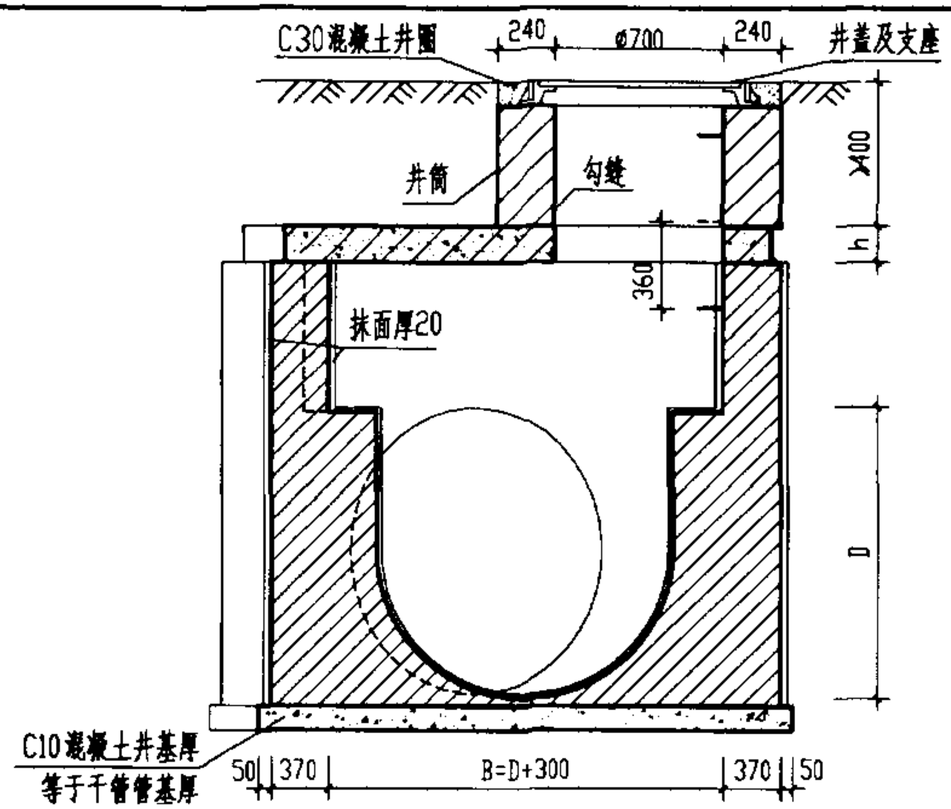

2-2剖面

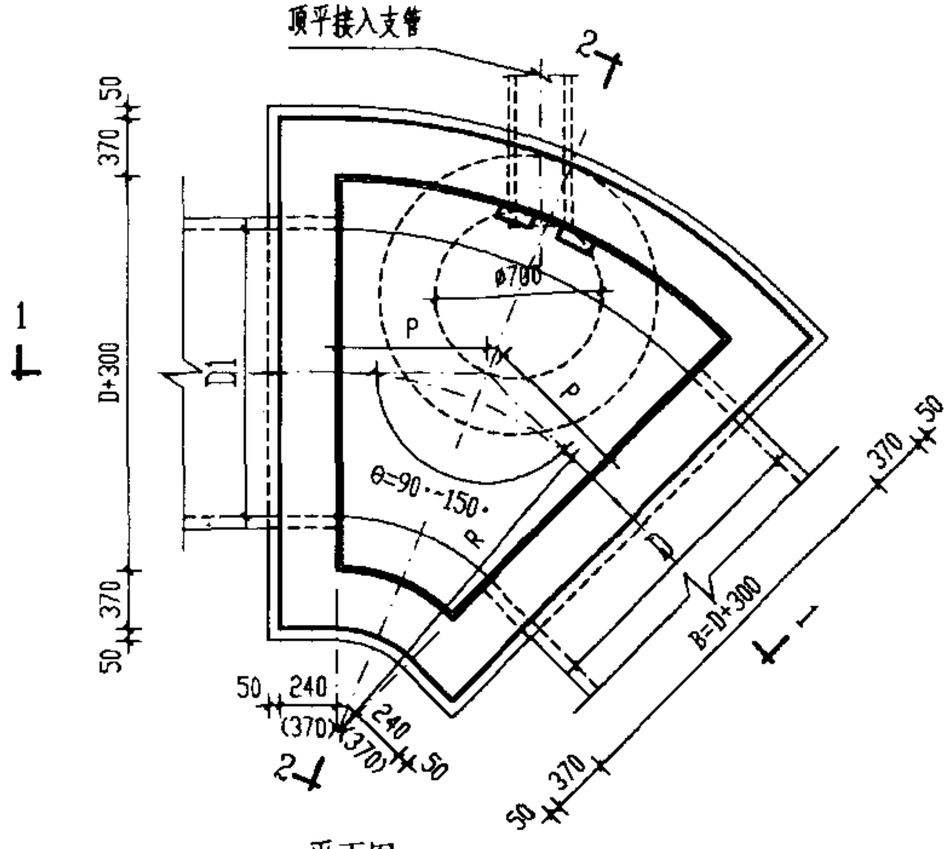

平面图

说明：

1. 单位：毫米。
2. 井墙用M7.5水泥砂浆砌MU10砖。
3. 抹面、勾缝均用1:2防水水泥砂浆。
4. 井外墙用1:2防水水泥砂浆抹面至经顶部，厚20。
5. 井室高度自井底至盖板底净高一般为1800，埋深不足时酌情减少，
6. 接入支管超挖部份用级配砂石，混凝土或砖填实。
7. 流槽需在安放踏步的同侧加设脚窝，见141页。
8. 支管垂直接入最大管径：D=800~900时 d≤300
   D=1000~1350时 d≤400
   D=1500时 d≤600

扇形砖砌污水检查井(90° ~ 150°) D=800 ~ 1500 mm						图集号	02S515
审核	郭韵	校对	温丽晖	设计	[illegible]	页	64

θ=90°

管径	R	P	砖砌体 (m^3)		混凝土 (m^3)		砂浆抹面
D (mm)	(mm)	(mm)	井室	井筒/m	C10	C25	(m^2)
800-900	1100	1100	8.32	0.71	0.69	见盖板图	35.84
1000-1100	1200	1200	10.28	0.71	1.19		43.42
1200-1350	1350	1350	13.70	0.71	1.72		55.28
1500	1650	1650	16.27	0.71	2.95		65.68

θ=120°

管径	R	P	砖砌体 (m^3)		混凝土 (m^3)		砂浆抹面
D (mm)	(mm)	(mm)	井室	井筒/m	C10	C25	(m^2)
800-900	1100	635	6.71	0.71	0.55	见盖板图	28.76
1000-1100	1200	693	8.16	0.71	0.91		34.77
1200-1350	1350	779	10.66	0.71	1.31		44.04
1500	1650	953	12.53	0.71	2.21		51.91

θ=135°

管径	R	P	砖砌体 (m^3)		混凝土 (m^3)		砂浆抹面
D (mm)	(mm)	(mm)	井室	井筒/m	C10	C25	(m^2)
800-900	1300	538	5.90	0.71	0.51	见盖板图	26.06
1000-1100	1400	580	7.10	0.71	0.85		31.36
1200-1350	1500	621	9.14	0.71	1.17		39.19
1500	1700	704	10.66	0.71	1.87		45.27

θ=150°

管径	R	P	砖砌体 (m^3)		混凝土 (m^3)		砂浆抹面
D (mm)	(mm)	(mm)	井室	井筒/m	C10	C25	(m^2)
800-900	2000	536	5.09	0.71	0.60	见盖板图	24.24
1000-1100	2200	589	6.04	0.71	0.98		29.15
1200-1350	2200	589	7.62	0.71	1.29		35.63
1500	2200	589	8.78	0.71	1.89		40.29

扇形砖砌污水检查井(90° ~ 150°) 主要尺寸及工程数量表						图集号	02S515
审核	郭钧	校对	温丽晖	设计	吕俊华	页	65

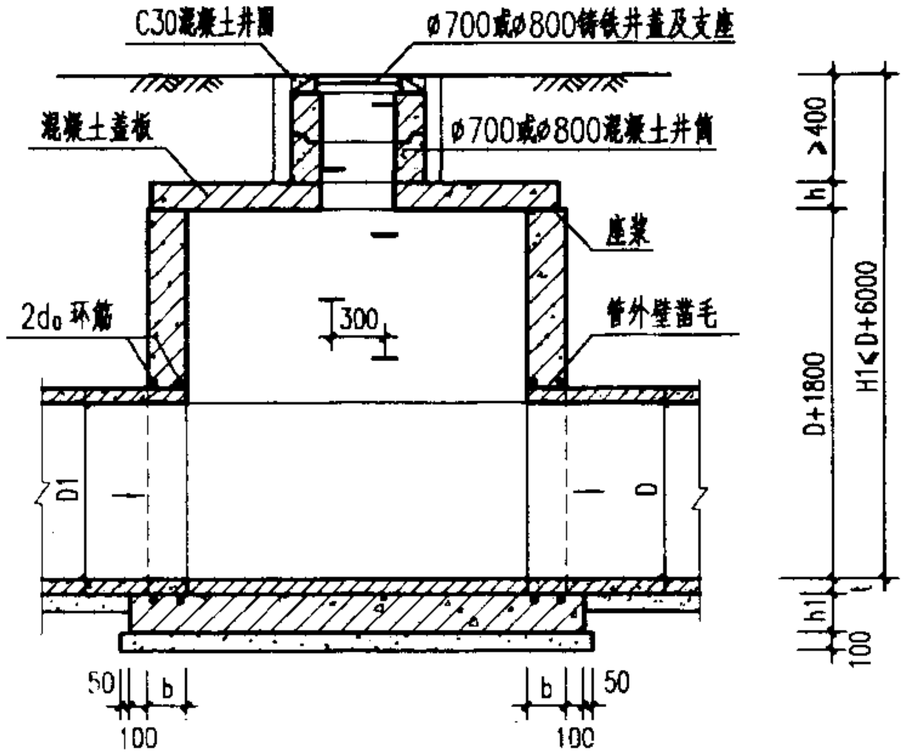

1-1剖面

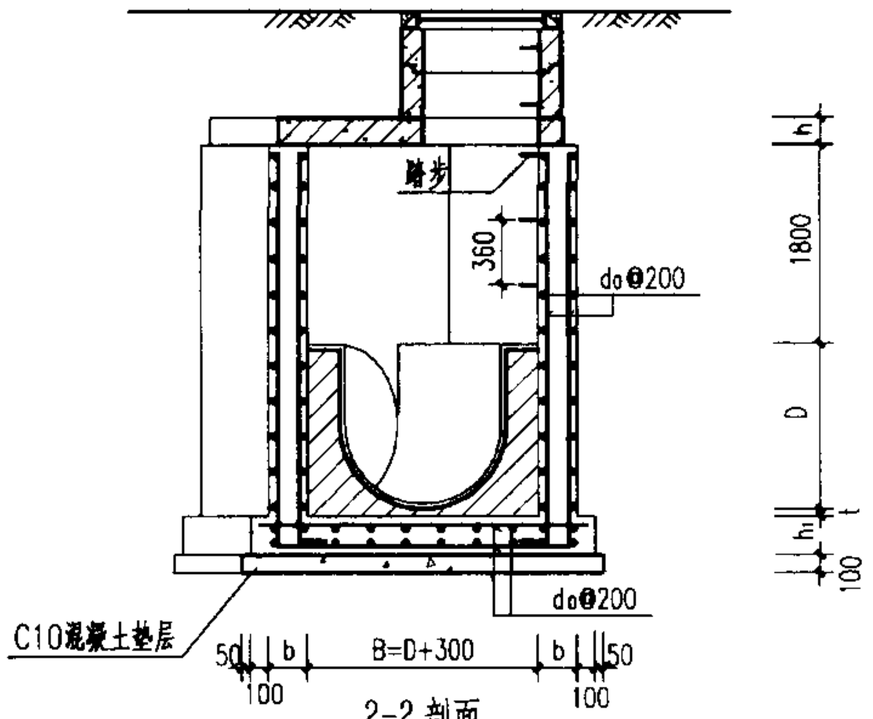

2-2剖面

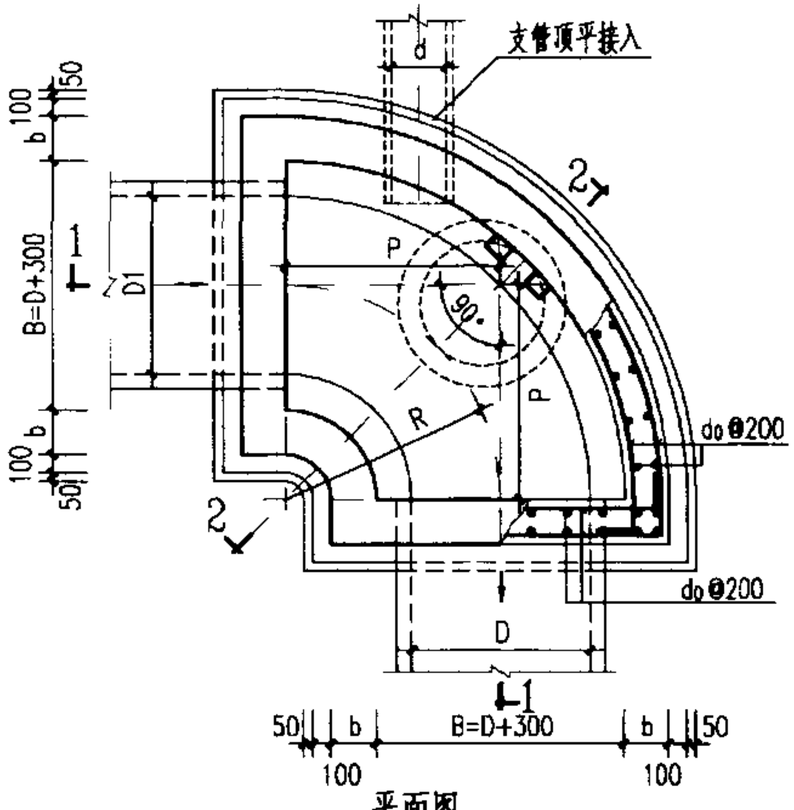

平面图

管径	各部尺寸				钢筋	盖板型号
D	R	P	b	h1	d₀	
800~900	1100	1100	250	300	φ12	①
1000~1100	1200	1200				②
1200~1350	1350	1350				③
1500	1650	1650				④

说明：

1. 单位：毫米。
2. 井墙及底板混凝土为C20、S4；钢筋 φ—I级钢、φ—II级钢；钢筋锚固长度35d、搭接长度42d；混凝土净保护层35。
3. 座浆、抹三角灰均用1:2防水水泥砂浆。
4. 流槽用M7.5水泥砂浆砌MU10砖，1:2防水水泥砂浆抹面，厚20。
5. 井室高度自井底至盖板底净高一般为D+1800，埋深不足时酌情减少。
6. 接入支管超挖部分用级配砂石，混凝土或砖填实。
7. 流槽部分在安放踏步的同侧加设脚窝，见142页。
8. 支管垂直接入最大管径：

   D=800 ~ 900 时 d≤300

   D=1000~1350 时 d≤400

   D=1500 时 d≤600
9. 井筒及踏步的安装作法见井筒图。

扇形混凝土污水检查井（90°） D=800~1500 mm						图集号	02S515
审核		校对		设计		页	66

钢筋表

编号	形式	盖板①-1 规格(mm)	长度(mm)	数量(根)	总长(m)	重量(kg)	盖板①-2 规格(mm)	长度(mm)	数量(根)	总长(m)	重量(kg)
1		ø12	1170	1	1.17	1.04	ø14	1170	1	1.17	1.41
2		ø12	655	2	1.31	1.16	ø14	655	2	1.31	1.58
3		ø12	860	2	1.72	1.53	ø14	860	2	1.72	2.08
4		ø12	1010	2	2.02	1.79	ø14	1010	2	2.02	2.44
5		ø16	2310	1	2.31	3.65	ø18	2310	1	2.31	4.61
6		ø16	2110	1	2.11	3.33	ø18	2110	1	2.11	4.21
7		ø12	1710	1	1.71	1.52	ø14	1710	1	1.71	2.07
8		ø12	1310	1	1.31	1.16	ø14	1310	1	1.31	1.58
9		ø12	675	2	1.35	1.20	ø14	675	2	1.35	1.63
10		ø12	1115	2	2.23	1.98	ø14	1115	2	2.23	2.69
11		ø12	1530	2	3.06	2.72	ø14	1530	2	3.06	3.70
12		ø16	1510	2	3.02	4.77	ø18	1510	2	3.02	6.03
13		ø16	1490	2	2.98	4.70	ø18	1490	2	2.98	5.95
14		ø12	615	2	1.23	1.09	ø14	615	2	1.23	1.49
15		ø12	130	2	0.26	0.23	ø14	130	2	0.26	0.31
16		ø12	1700	2	3.40	3.02	ø14	1700	2	3.40	4.11
17		ø12	1250	2	2.50	2.22	ø14	1250	2	2.50	3.02
18		ø12	3165	1	3.17	2.81	ø14	3165	1	3.17	3.82
19		ø12	1490	2	2.98	2.65	ø14	1490	2	2.98	3.60
20		ø12	870	1	0.87	0.77	ø14	870	1	0.87	1.05
21	ø800	ø12	2940	1	2.94	2.61	ø12	2940	1	2.94	2.61

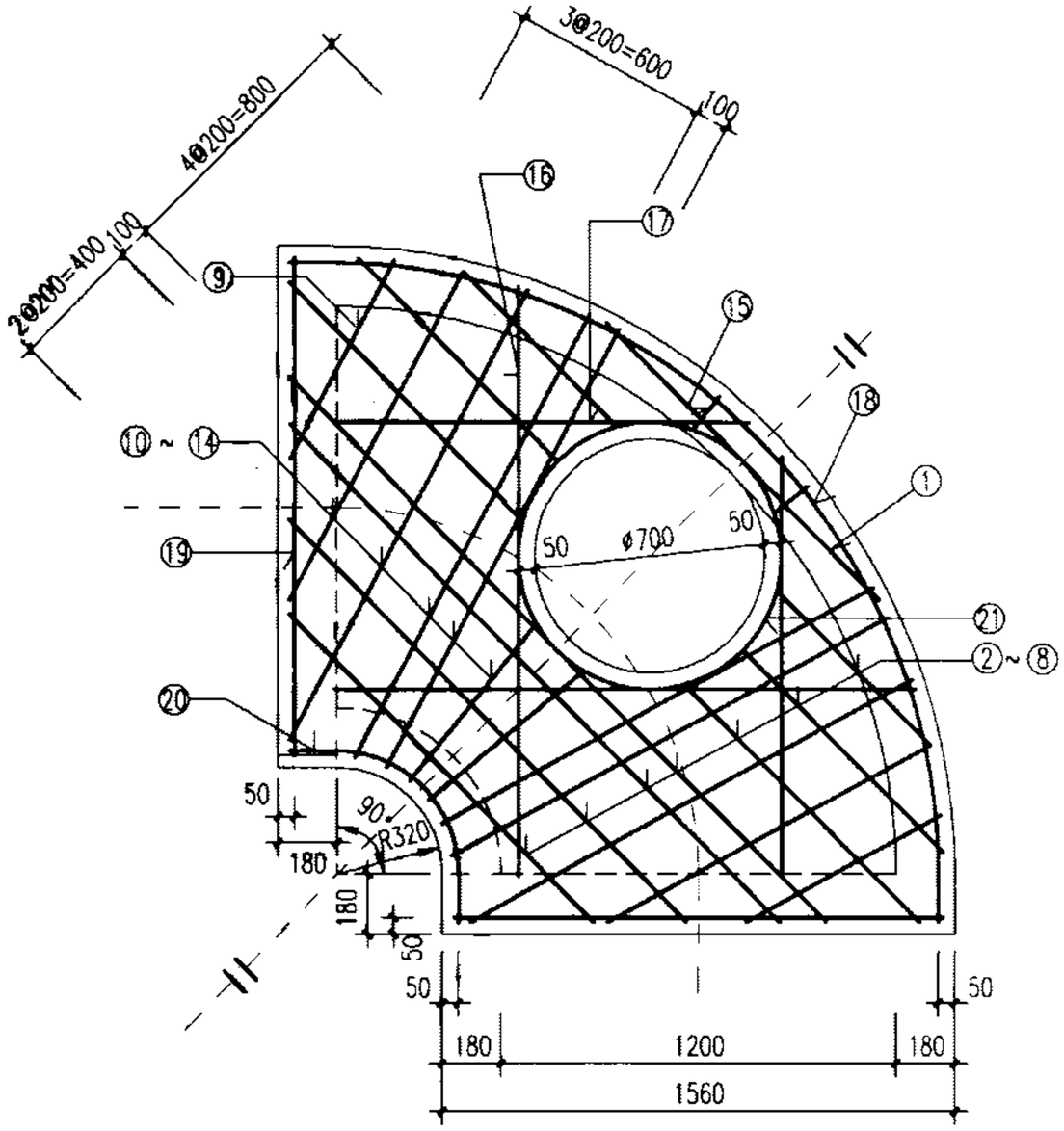

盖板规格表

盖板型号	盖板复土H_0(m)	板厚h(mm)	混凝土(m^3)	钢筋(kg)
①-1	$0.6 \leqslant H_0 \leqslant 2.0$	160	0.50	45.95
①-2	$0.4 \leqslant H_0 < 0.6$ $2.0 < H_0 \leqslant 4.0$	180	0.52	59.99

说明:

1. 单位:毫米.
2. 材料:混凝土C25;钢筋ø-I级钢、Ø-II级钢.
3. 混凝土净保护层:35;钢筋放下层,水平筋在最下面.
4. 盖板复土:0.4m≤H_0≤4.0m.
5. ø700孔洞亦可改为ø800,配筋不变,钢筋长度及位置自行调整.

扇形雨污水检查井(90°)盖板配筋图① D=800~900						图集号	02S515
审核		校对		设计		页	67

钢筋表

编号	形式	盖板②-1 规格(mm)	长度(mm)	数量(根)	总长(m)	重量(kg)	盖板②-2 规格(mm)	长度(mm)	数量(根)	总长(m)	重量(kg)
1	——	φ12	1230	1	1.23	1.09	φ14	1230	1	1.23	1.49
2	——	φ12	710	2	1.42	1.26	φ14	710	2	1.42	1.72
3	——	φ12	935	2	1.87	1.66	φ14	935	2	1.87	2.26
4	——	φ12	1210	2	2.42	2.15	φ14	1210	2	2.42	2.92
5	——	φ16	2710	1	2.71	4.28	φ18	2710	1	2.71	5.41
6	——	φ16	2510	1	2.51	3.96	φ18	2510	1	2.51	5.01
7	——	φ12	2110	1	2.11	1.87	φ14	2110	1	2.11	2.55
8	——	φ12	1710	1	1.71	1.52	φ14	1710	1	1.71	2.07
9	——	φ12	1310	1	1.31	1.16	φ14	1310	1	1.31	1.58
10	——	φ12	560	2	1.12	0.99	φ14	560	2	1.12	1.35
11	——	φ12	970	2	1.94	1.72	φ14	970	2	1.94	2.34
12	——	φ12	1355	2	2.71	2.41	φ14	1355	2	2.71	3.27
13	——	φ12	1745	2	3.49	3.10	φ14	1745	2	3.49	4.22
14	——	φ16	1725	2	3.45	5.45	φ18	1725	2	3.45	6.89
15	——	φ16	1690	2	3.38	5.33	φ18	1690	2	3.38	6.75
16	——	φ12	820	2	1.64	1.46	φ14	820	2	1.64	1.98
17	——	φ12	135	2	0.27	0.24	φ14	135	2	0.27	0.33
18	——	φ12	1700	2	3.40	3.02	φ14	1700	2	3.40	4.11
19	——	φ12	1250	2	2.50	2.22	φ14	1250	2	2.50	3.02
20	⌒	φ12	3480	1	3.48	3.09	φ14	3480	1	3.48	4.21
21	——	φ12	1690	2	3.38	3.00	φ14	1690	2	3.38	4.08
22	⌒	φ12	870	1	0.87	0.77	φ14	870	1	0.87	1.05
23	φ800	φ12	2940	1	2.94	2.61	φ12	2940	1	2.94	2.61

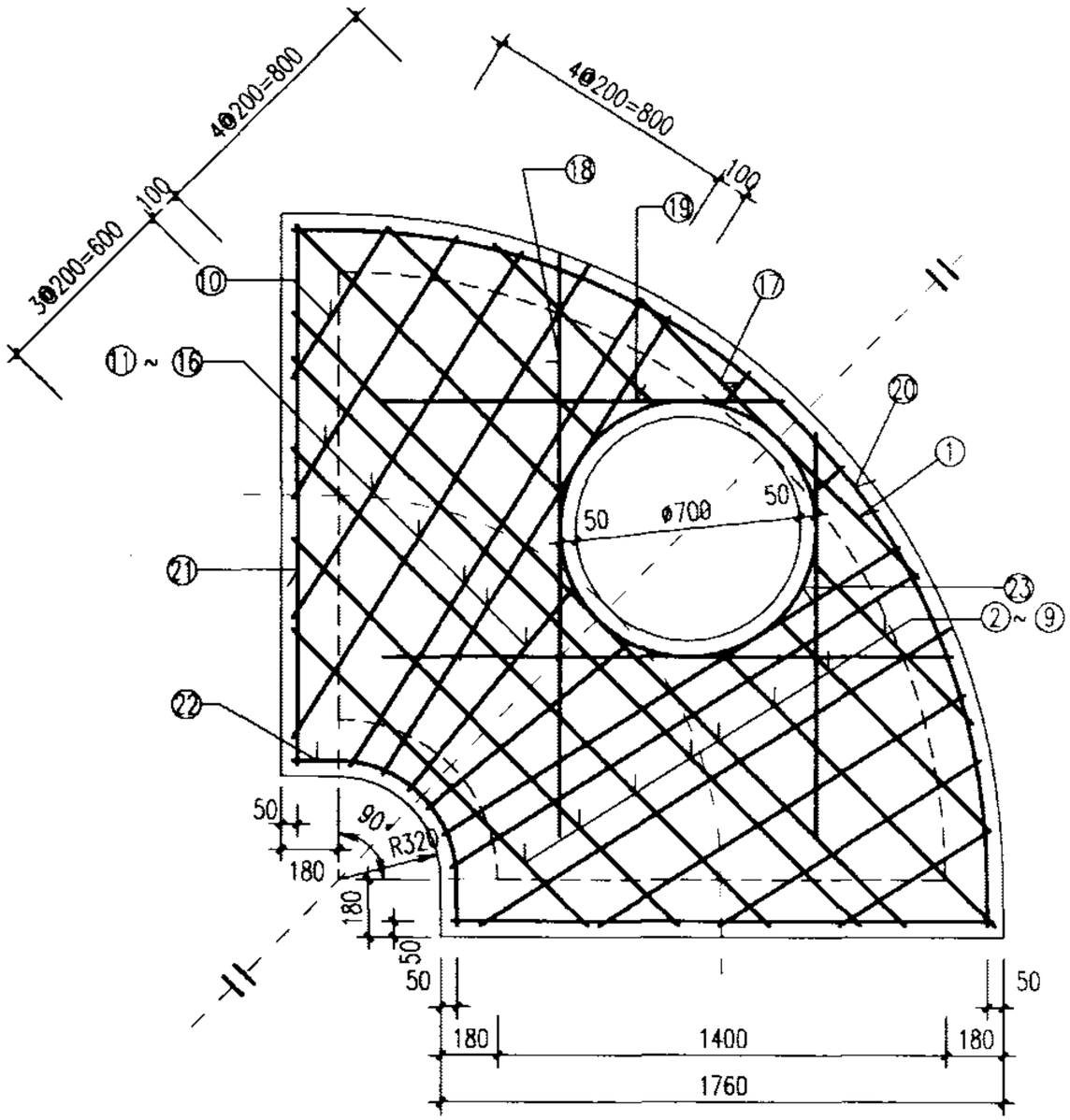

盖板规格表

盖板型号	盖板复土H_0(m)	板厚h(mm)	混凝土(m^3)	钢筋(kg)
②-1	$0.6 \leqslant H_0 \leqslant 2.0$	160	0.57	54.36
②-2	$0.4 \leqslant H_0 < 0.6$ $2.0 < H_0 \leqslant 4.0$	180	0.64	71.24

说明:

1. 单位: 毫米.
2. 材料: 混凝土C25; 钢筋φ—I级钢、φ—II级钢.
3. 混凝土净保护层: 35; 钢筋放下层, 水平筋在最下面.
4. 盖板复土: $0.4m \leqslant H_0 \leqslant 4.0m$.
5. φ700孔洞亦可改为φ800, 配筋不变, 钢筋长度及位置自行调整.

扇形雨污水检查井(90°)盖板配筋图② D=1000~1100						图集号	02S515
审核		校对		设计		页	68

钢筋表

编号	形式	盖板③-1 规格(mm)	长度(mm)	数量(根)	总长(m)	重量(kg)	盖板③-2 规格(mm)	长度(mm)	数量(根)	总长(m)	重量(kg)
1	——	ø14	1315	1	1.32	1.59	ø16	1315	1	1.32	2.08
2	——	ø14	790	2	1.58	1.91	ø16	790	2	1.58	2.49
3	——	ø14	1030	2	2.06	2.49	ø16	1030	2	2.06	3.25
4	——	ø14	1310	2	2.62	3.17	ø16	1310	2	2.62	4.14
5	——	ø18	3260	1	3.26	6.51	ø20	3260	1	3.26	8.04
6	——	ø18	3060	1	3.06	6.11	ø20	3060	1	3.06	7.55
7	——	ø14	2660	1	2.66	3.21	ø16	2660	1	2.66	4.20
8	——	ø14	2260	1	2.26	2.73	ø16	2260	1	2.26	3.57
9	——	ø14	1860	1	1.86	2.25	ø16	1860	1	1.86	2.94
10	——	ø14	1460	1	1.46	1.76	ø16	1460	1	1.46	2.30
11	——	ø14	335	2	0.67	0.81	ø16	335	2	0.67	1.06
12	——	ø14	560	2	1.12	1.35	ø16	560	2	1.12	1.77
13	——	ø14	955	2	1.91	2.31	ø16	955	2	1.91	3.01
14	——	ø14	1330	2	2.66	3.21	ø16	1330	2	2.66	4.20
15	——	ø14	1680	2	3.36	4.06	ø16	1680	2	3.36	5.30
16	——	ø14	2015	2	4.03	4.87	ø16	2015	2	4.03	6.36
17	——	ø18	1970	2	3.94	7.87	ø20	1970	2	3.94	9.72
18	——	ø18	1945	2	3.89	7.77	ø20	1945	2	3.89	9.59
19	——	ø14	1070	2	2.14	2.59	ø16	1070	2	2.14	3.38
20	——	ø14	130	2	0.26	0.31	ø16	130	2	0.26	0.41
21	——	ø14	1850	2	3.70	4.47	ø16	1850	2	3.70	5.84
22	——	ø14	1350	2	2.70	3.26	ø16	1350	2	2.70	4.26
23	⌒	ø14	3910	1	3.91	4.72	ø16	3910	1	3.91	6.17
24	——	ø14	1940	2	3.88	4.69	ø16	1940	2	3.88	6.12
25	⌒	ø14	910	1	0.91	1.10	ø16	910	1	0.91	1.44
26	ø800	ø12	2940	1	2.94	2.61	ø12	1940	1	2.94	2.61

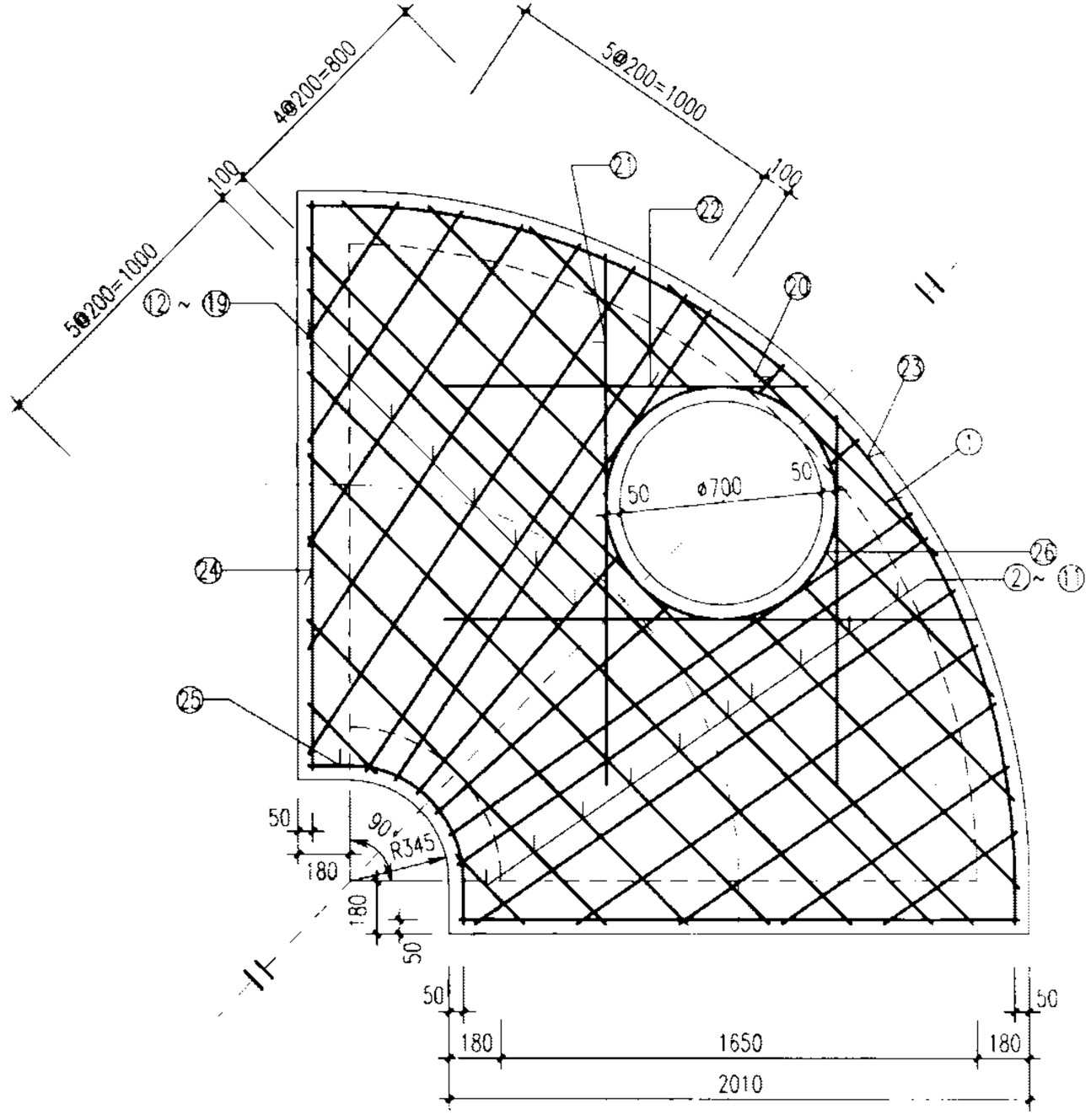

盖板规格表

盖板型号	盖板复土H。(m)	板厚h(mm)	混凝土(m^3)	钢筋(kg)
③-1	0.6≤H。≤2.0	160	0.74	87.75
③-2	0.4≤H。<0.6 2.0<H。≤4.0	180	0.83	111.79

说明:

1. 单位:毫米.
2. 材料:混凝土C25;钢筋ø-I级钢、ø-II级钢.
3. 混凝土净保护层:35;钢筋放下层,水平筋在最下面.
4. 盖板复土:0.4m≤H₀≤4.0m.
5. ø700孔洞亦可改为ø800,配筋不变,钢筋长度及位置自行调整.

扇形雨污水检查井(90°)盖板配筋图③ D=1200~1350						图集号	02S515
审核		校对		设计		页	69

钢筋表

编号	形式	盖板④-1 规格(mm)	长度(mm)	数量(根)	总长(m)	重量(kg)	盖板④-2 规格(mm)	长度(mm)	数量(根)	总长(m)	重量(kg)
1	——	φ14	730	2	1.46	1.76	φ16	730	2	1.46	2.30
2	——	φ14	980	2	1.96	2.37	φ16	980	2	1.96	3.09
3	——	φ14	1240	2	2.48	3.00	φ16	1240	2	2.48	3.91
4	——	φ14	1525	2	3.05	3.69	φ16	1525	2	3.05	4.81
5	——	φ18	4085	1	4.09	8.16	φ20	4085	1	4.09	10.07
6	——	φ18	3960	1	3.96	7.91	φ20	3960	1	3.96	9.77
7	——	φ14	3600	1	3.60	4.35	φ16	3600	1	3.60	5.68
8	——	φ14	3240	1	3.24	3.92	φ16	3240	1	3.24	5.11
9	——	φ14	2880	1	2.88	3.48	φ16	2880	1	2.88	4.55
10	——	φ14	2520	1	2.52	3.05	φ16	2520	1	2.52	3.98
11	——	φ14	2160	1	2.16	2.61	φ16	2160	1	2.16	3.41
12	——	φ14	1800	1	1.80	2.18	φ16	1800	1	1.80	2.84
13	——	φ14	595	2	1.19	1.44	φ16	595	2	1.19	1.88
14	——	φ14	330	1	0.33	0.40	φ16	330	1	0.33	0.52
15	——	φ14	690	1	0.69	0.83	φ16	690	1	0.69	1.09
16	——	φ14	1030	1	1.03	1.24	φ16	1030	1	1.03	1.63
17	——	φ14	1355	2	2.71	3.27	φ16	1355	2	2.71	4.28
18	——	φ14	1665	2	3.33	4.02	φ16	1665	2	3.33	5.26
19	——	φ14	1960	2	3.92	4.74	φ16	1960	2	3.92	6.19
20	——	φ14	2240	2	4.48	5.41	φ16	2240	2	4.48	7.07
21	——	φ14	2355	2	4.71	5.69	φ16	2355	2	4.71	7.43
22	——	φ18	2265	2	4.53	9.05	φ20	2265	2	4.53	11.17
23	——	φ18	2245	2	4.49	8.97	φ20	2245	2	4.49	11.07
24	——	φ14	1390	2	2.78	3.36	φ16	1390	2	2.78	4.39
25	——	φ14	1345	1	1.35	1.63	φ16	1345	1	1.35	2.12
26	——	φ14	150	2	0.30	0.36	φ16	150	2	0.30	0.47
27	——	φ14	95	1	0.10	0.11	φ16	95	1	0.10	0.15
28	——	φ14	1850	2	3.70	4.47	φ16	1850	2	3.70	5.84
29	——	φ14	1350	2	2.70	3.26	φ16	1350	2	2.70	4.26
30	⌒	φ14	4700	1	4.70	5.68	φ16	4700	1	4.70	7.42
31	——	φ14	2310	2	4.62	5.58	φ16	2310	2	4.62	7.29
32	⌒	φ14	1150	1	1.15	1.39	φ16	1150	1	1.15	1.82
38	φ800	φ12	2940	1	2.94	2.61	φ12	2940	1	2.94	2.61

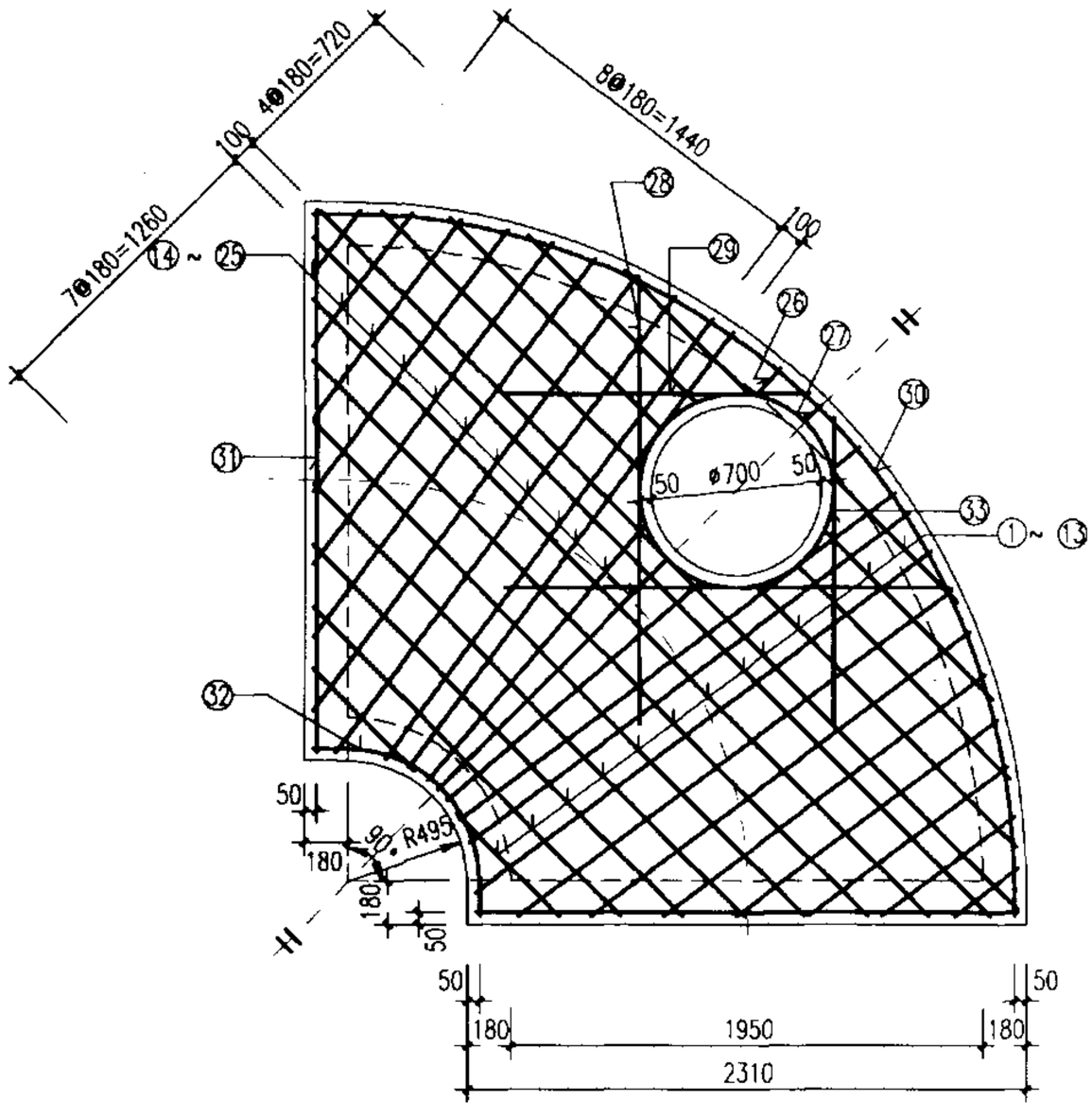

盖板规格表

盖板型号	盖板复土H_o (m)	板厚h (mm)	混凝土 (m^3)	钢筋 (kg)
④-1	$0.6 \leqslant H_o \leqslant 2.0$	180	1.16	120.00
④-2	$0.4 \leqslant H_o < 0.6$ $2.0 < H_o \leqslant 4.0$	200	1.29	153.49

说明:

1. 单位: 毫米。
2. 材料: 混凝土C25; 钢筋φ—I级钢、Φ—II级钢。
3. 混凝土净保护层: 35; 钢筋放下层, 水平筋在最下面。
4. 盖板复土: $0.4m \leqslant H_o \leqslant 4.0m$。
5. φ700孔洞亦可改为φ800, 配筋不变, 钢筋长度及位置自行调整。

扇形雨污水检查井(90°)盖板配筋图④ D=1500~1650						图集号	02S515
审核		校对		设计		页	70

钢筋表

编号	形式	盖板⑤-1 规格(mm)	长度(mm)	数量(根)	总长(m)	重量(kg)	盖板⑤-2 规格(mm)	长度(mm)	数量(根)	总长(m)	重量(kg)
1		φ14	1920	1	1.92	2.32	φ16	1920	1	1.92	3.03
2		φ14	1030	2	2.06	2.49	φ16	1030	2	2.06	3.25
3		φ14	1245	2	2.49	3.01	φ16	1245	2	2.49	3.93
4		φ14	1475	2	2.95	3.56	φ16	1475	2	2.95	4.66
5		φ14	1735	2	3.47	4.19	φ16	1735	2	3.47	5.48
6		φ18	4440	1	4.44	8.87	φ20	4440	1	4.44	10.95
7		φ18	4580	1	4.58	9.15	φ20	4580	1	4.58	11.29
8		φ14	4260	1	4.26	5.15	φ16	4260	1	4.26	6.72
9		φ14	3940	1	3.94	4.76	φ16	3940	1	3.94	6.22
10		φ14	3620	1	3.62	4.37	φ16	3620	1	3.62	5.71
11		φ14	3300	1	3.30	3.99	φ16	3300	1	3.30	5.21
12		φ14	2980	1	2.98	3.60	φ16	2980	1	2.98	4.70
13		φ14	2660	1	2.66	3.21	φ16	2660	1	2.66	4.20
14		φ14	2340	1	2.34	2.83	φ16	2340	1	2.34	3.69
15		φ14	2020	1	2.02	2.44	φ16	2020	1	2.02	3.19
16		φ14	1700	1	1.70	2.05	φ16	1700	1	1.70	2.68
17		φ14	510	2	1.02	1.23	φ16	510	2	1.02	1.61
18		φ14	820	2	1.64	1.98	φ16	820	2	1.64	2.59
19		φ14	1120	2	2.24	2.71	φ16	1120	2	2.24	3.54
20		φ14	1410	2	2.82	3.41	φ16	1410	2	2.82	4.45
21		φ14	1685	2	3.37	4.07	φ16	1685	2	3.37	5.32
22		φ14	1950	2	3.90	4.71	φ16	1950	2	3.90	6.16
23		φ14	2205	2	4.41	5.33	φ16	2205	2	4.41	6.96
24		φ14	2450	2	4.90	5.92	φ16	2450	2	4.90	7.73
25		φ14	2685	2	5.37	6.49	φ16	2685	2	5.37	8.48
26		φ14	2640	2	5.28	6.38	φ16	2640	2	5.28	8.33
27		φ18	2550	2	5.10	10.19	φ20	2550	2	5.10	12.58
28		φ18	2520	2	5.04	10.07	φ20	2520	2	5.04	12.43
29		φ14	1625	2	3.25	3.93	φ16	1625	2	3.25	5.13
30		φ14	1560	2	3.12	3.77	φ16	1560	2	3.12	4.92
31		φ14	235	2	0.47	0.57	φ16	235	2	0.47	0.74
32		φ14	165	2	0.33	0.40	φ16	165	2	0.33	0.52
33		φ14	1850	2	3.70	4.47	φ16	1850	2	3.70	5.84
34		φ14	1350	2	2.70	3.26	φ16	1350	2	2.70	4.26
35		φ14	5185	1	5.19	6.27	φ16	5185	1	5.19	8.18
36		φ14	2510	2	5.02	6.07	φ16	2510	2	5.02	7.92
37		φ14	1290	1	1.29	1.56	φ16	1290	1	1.29	2.04
38	φ800	φ12	2940	1	2.94	2.61	φ12	2940	1	2.94	2.61

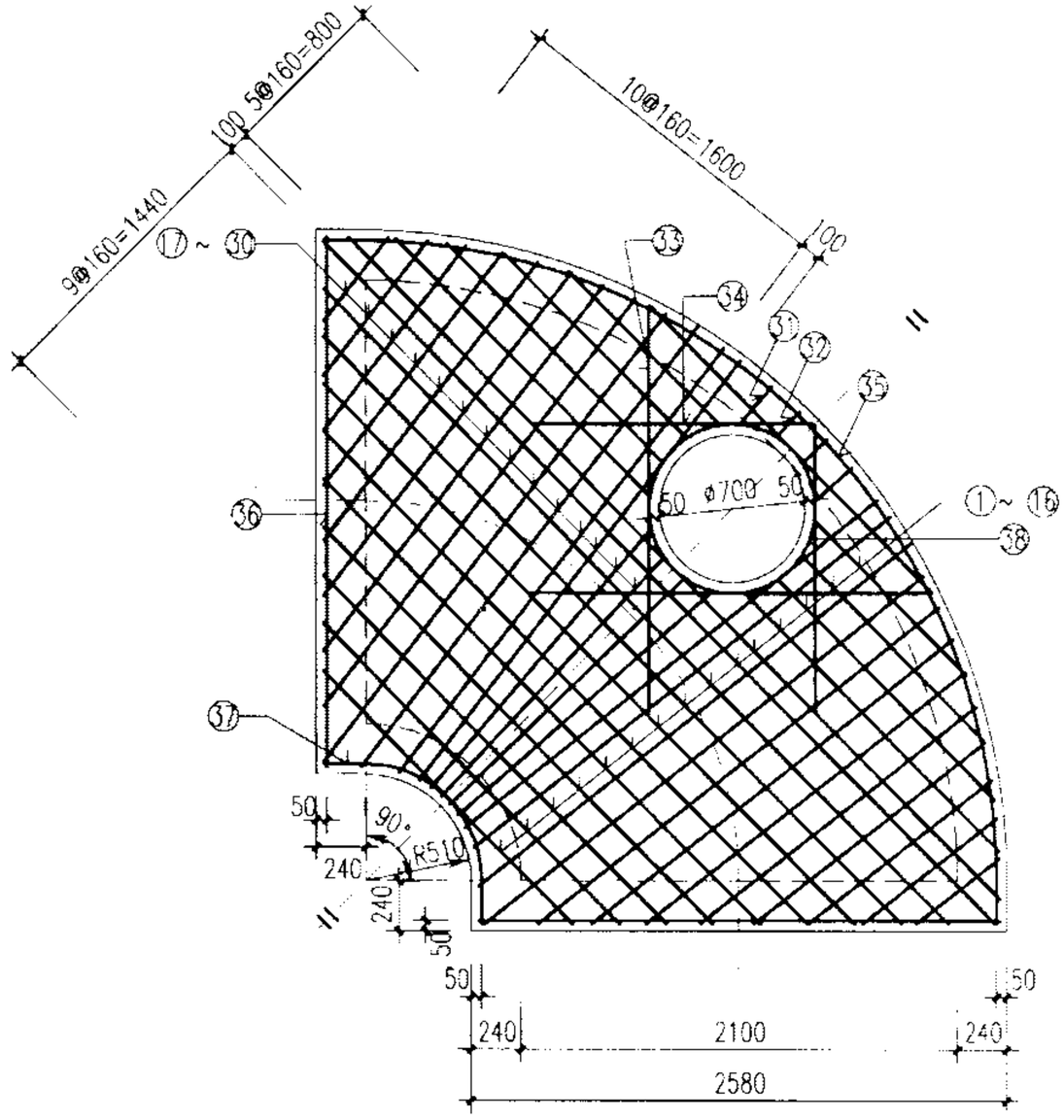

盖板规格表

盖板型号	盖板复土H_0(m)	板厚h(mm)	混凝土(m^3)	钢筋(kg)
⑤-1	$0.6 \leqslant H_0 \leqslant 2.0$	200	1.63	161.39
⑤-2	$0.4 \leqslant H_0 < 0.6$ $2.0 < H_0 \leqslant 4.0$	220	1.79	207.26

说明:

1. 单位: 毫米.
2. 材料: 混凝土C25; 钢筋φ—I级钢、Φ—II级钢.
3. 混凝土净保护层: 35; 钢筋放下层, 水平筋在最下面.
4. 盖板复土: $0.4m \leqslant H_0 \leqslant 4.0m$.
5. φ700孔洞亦可改为φ800, 配筋不变, 钢筋长度及位置自行调整.

扇形雨污水检查井(90°)盖板配筋图⑤ D=1800						图集号	02S515
审核		校对		设计		页	71

钢筋表

编号	形式	盖板⑥-1 规格(mm)	长度(mm)	数量(根)	总长(m)	重量(kg)	盖板⑥-2 规格(mm)	长度(mm)	数量(根)	总长(m)	重量(kg)
1		φ14	2015	1	2.02	2.43	φ16	2015	1	2.02	3.18
2		φ14	1100	2	2.20	2.66	φ16	1100	2	2.20	3.47
3		φ14	1330	2	2.66	3.21	φ16	1330	2	2.66	4.20
4		φ14	1570	2	3.14	3.79	φ16	1570	2	3.14	4.96
5		φ14	1850	2	3.70	4.47	φ16	1850	2	3.70	5.84
6		φ18	4690	1	4.69	9.37	φ20	4690	1	4.69	11.57
7		φ18	4890	1	4.89	9.77	φ20	4890	1	4.89	12.06
8		φ14	4860	1	4.86	5.87	φ16	4860	1	4.86	7.67
9		φ14	4540	1	4.54	5.49	φ16	4540	1	4.54	7.17
10		φ14	4220	1	4.22	5.10	φ16	4220	1	4.22	6.66
11		φ14	3900	1	3.90	4.71	φ16	3900	1	3.90	6.16
12		φ14	3580	1	3.58	4.33	φ16	3580	1	3.58	5.65
13		φ14	3260	1	3.26	3.94	φ16	3260	1	3.26	5.15
14		φ14	2940	1	2.94	3.55	φ16	2940	1	2.94	4.64
15		φ14	2620	1	2.62	3.17	φ16	2620	1	2.62	4.14
16		φ14	2300	1	2.30	2.78	φ16	2300	1	2.30	3.63
17		φ14	1980	1	1.98	2.39	φ16	1980	1	1.98	3.13
18		φ14	480	2	0.96	1.16	φ16	480	2	0.96	1.52
19		φ14	630	2	1.26	1.52	φ16	630	2	1.26	1.99
20		φ14	940	2	1.88	2.27	φ16	940	2	1.88	2.97
21		φ14	1240	2	2.48	3.00	φ16	1240	2	2.48	3.91
22		φ14	1525	2	3.05	3.69	φ16	1525	2	3.05	4.81
23		φ14	1800	2	3.60	4.35	φ16	1800	2	3.60	5.68
24		φ14	2070	2	4.14	5.00	φ16	2070	2	4.14	6.53
25		φ14	2320	2	4.64	5.61	φ16	2320	2	4.64	7.32
26		φ14	2570	2	5.14	6.21	φ16	2570	2	5.14	8.11
27		φ14	2810	2	5.62	6.79	φ16	2810	2	5.62	8.87
28		φ14	2880	2	5.76	6.96	φ16	2880	2	5.76	9.09
29		φ14	2780	2	5.56	6.72	φ16	2780	2	5.56	8.78
30		φ18	2730	2	5.46	10.91	φ20	2730	2	5.46	13.47
31		φ18	2715	2	5.43	10.85	φ20	2715	2	5.43	13.39
32		φ14	1825	2	3.65	4.41	φ16	1825	2	3.65	5.76
33		φ14	1760	2	3.52	4.25	φ16	1760	2	3.52	5.56
34		φ14	240	2	0.48	0.58	φ16	240	2	0.48	0.76
35		φ14	165	2	0.33	0.40	φ16	165	2	0.33	0.52
36		φ14	1850	2	3.70	4.47	φ16	1850	2	3.70	5.84
37		φ14	1350	2	2.70	3.26	φ16	1350	2	2.70	4.26
38		φ14	5660	1	5.66	6.84	φ16	5660	1	5.66	8.93
39		φ14	2710	2	5.42	6.55	φ16	2710	2	5.42	8.55
40		φ14	1450	1	1.45	1.75	φ16	1450	1	1.45	2.29
41	φ800	φ12	2940	1	2.94	2.61	φ12	2940	1	2.94	2.61

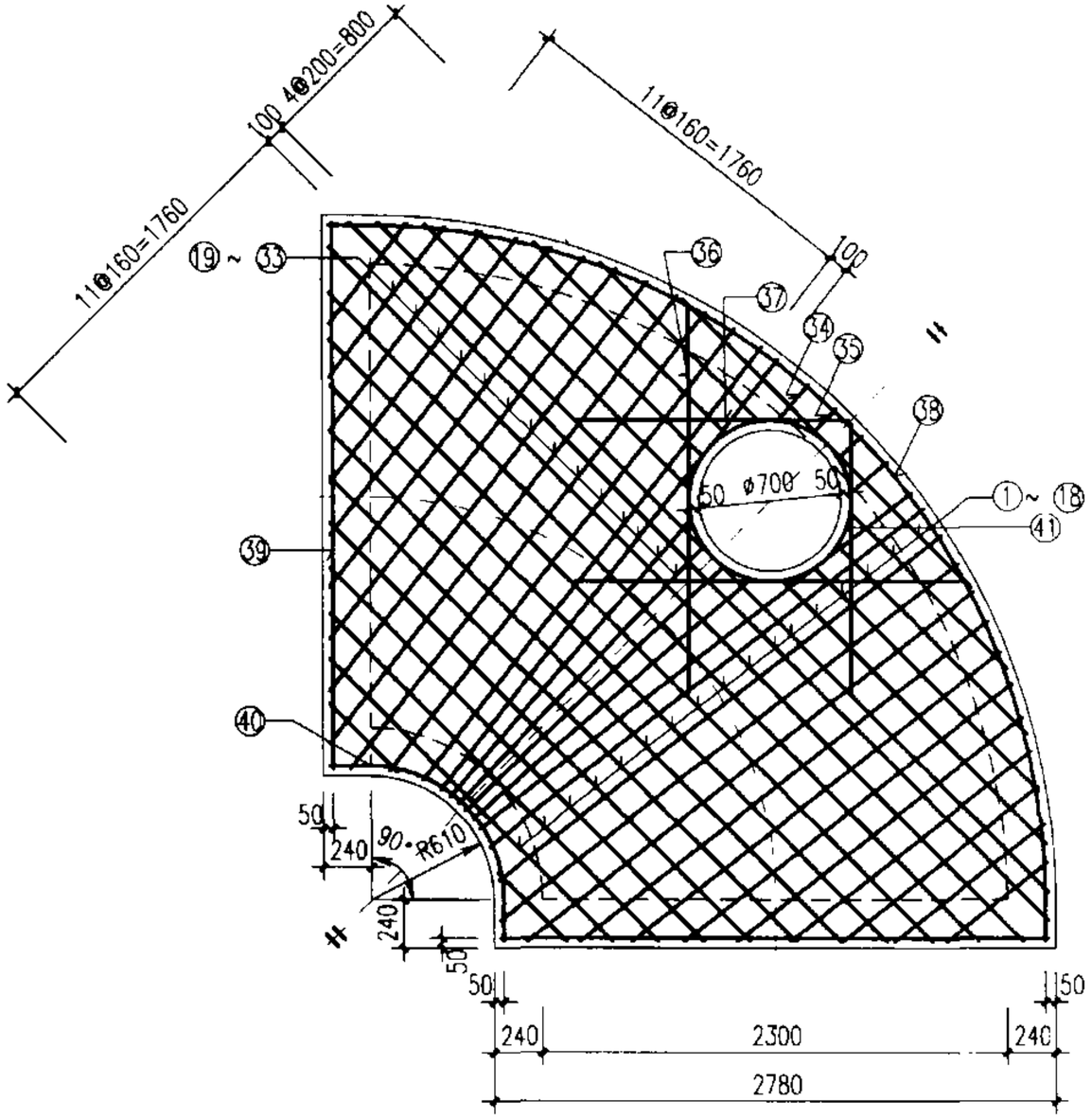

盖板规格表

盖板型号	盖板复土H_0(m)	板厚h(mm)	混凝土(m^3)	钢筋(kg)
⑥-1	$0.6 \leqslant H_0 \leqslant 2.0$	220	2.13	187.20
⑥-2	$0.4 \leqslant H_0 < 0.6$ $2.0 < H_0 \leqslant 4.0$	240	2.32	240.78

说明:

1. 单位: 毫米.
2. 材料: 混凝土C25; 钢筋φ-I级钢. φ-II级钢.
3. 混凝土净保护层: 35; 钢筋放下层, 水平筋在最下面.
4. 盖板复土: $0.4m \leqslant H_0 \leqslant 4.0m$.
5. φ700孔洞亦可改为φ800, 配筋不变, 钢筋长度及位置自行调整.

扇形雨污水检查井(90°)盖板配筋图⑥ D=2000		图集号	02S515
审核	校对	设计	页 72

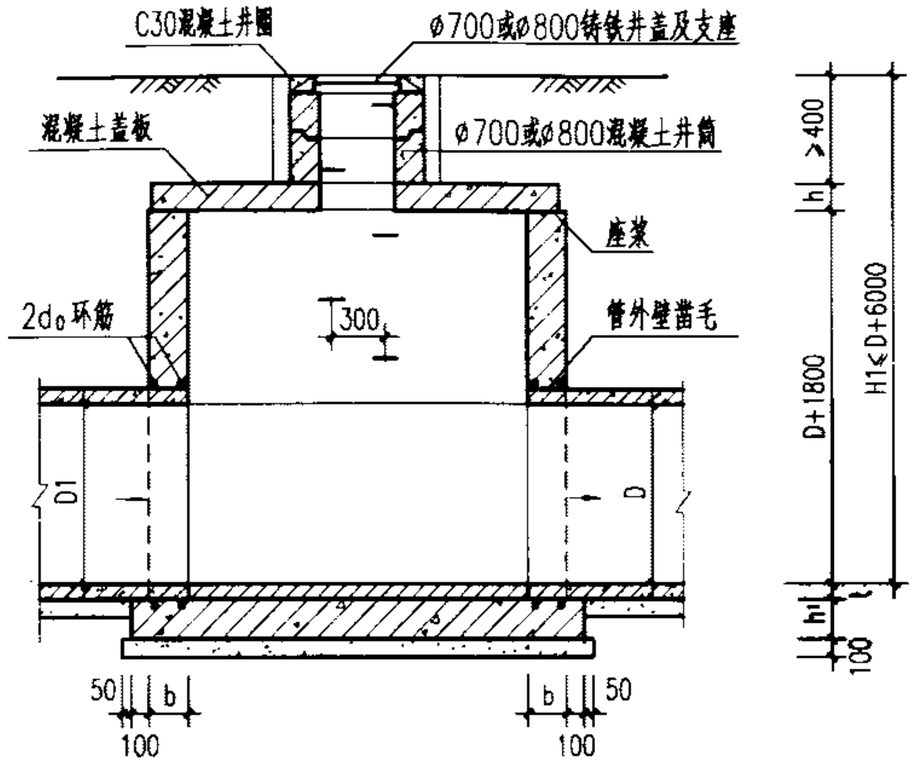

1-1 剖面

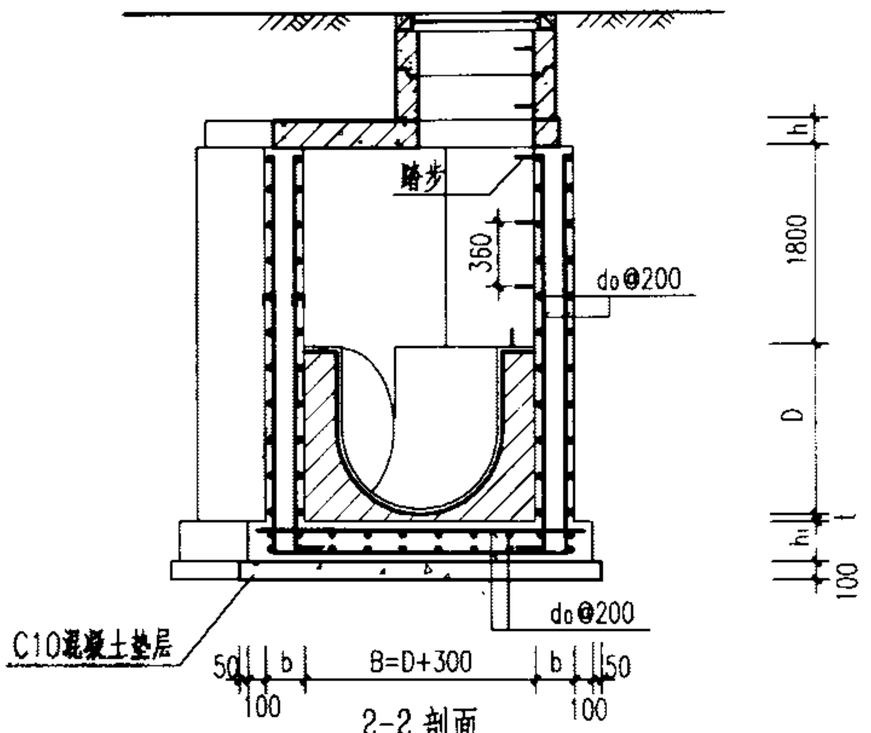

2-2 剖面

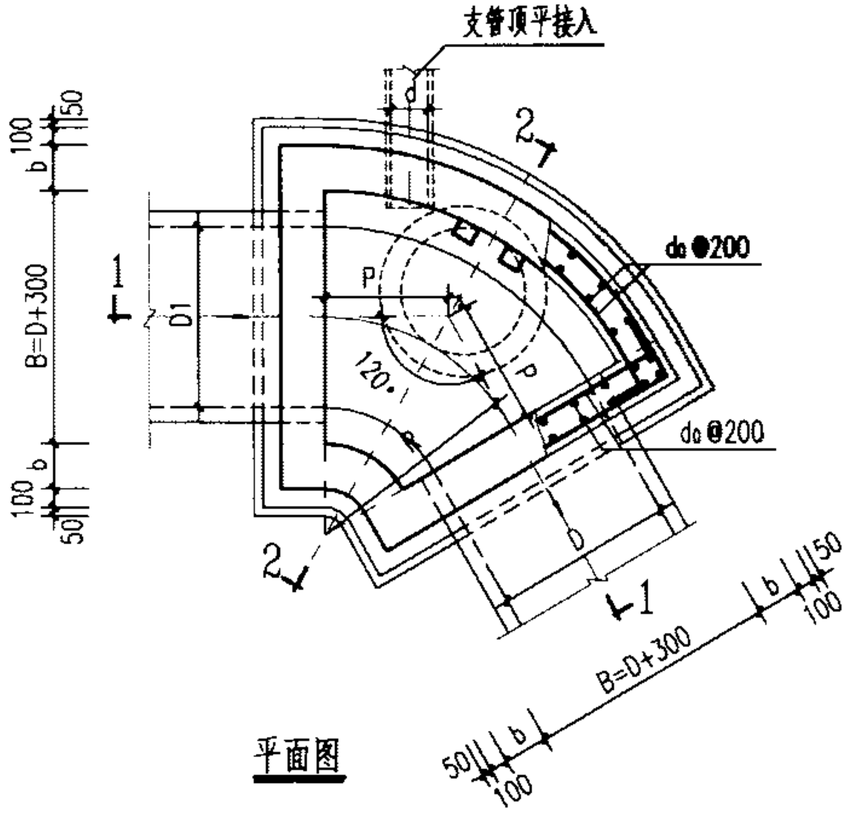

平面图

管径	各部尺寸					钢筋	盖板型号
D	R	P	b	h1		d₀	
800~900	1100	635	250	300		Φ12	①
1000~1100	1200	693					②
1200~1350	1350	779					③
1500	1650	953					④

说明：

1. 单位：毫米。
2. 井墙及底板混凝土为C20、S4；钢筋 Φ-I级钢、Φ-II级钢；钢筋锚固长度35d、搭接长度42d；混凝土净保护层35。
3. 座浆、抹三角灰均用1:2防水水泥砂浆。
4. 流槽用M7.5水泥砂浆砌MU10砖，1:2防水水泥砂浆抹面，厚20。
5. 井室高度自井底至盖板底净高一般为D+1800，埋深不足时酌情减少。
6. 接入支管超挖部分用级配砂石，混凝土或砖填实。
7. 流槽部分在安放踏步的同侧加设脚窝，见142页。
8. 支管垂直接入最大管径：

   D=800 ~ 900 时 d≤300

   D=1000~1350 时 d≤400

   D=1500 时 d≤600
9. 井筒及踏步的安装作法见井筒图。

扇形混凝土污水检查井（120°） D=800~1500 mm						图集号	02S515
审核		校对		设计		页	73

钢筋表

编号	形式	盖板①-1 规格(mm)	长度(mm)	数量(根)	总长(m)	重量(kg)	盖板①-2 规格(mm)	长度(mm)	数量(根)	总长(m)	重量(kg)
1		φ12	1200	1	1.20	1.07	φ12	1200	1	1.20	1.07
2		φ12	715	2	1.43	1.27	φ12	715	2	1.43	1.27
3		φ12	545	2	1.09	0.97	φ12	545	2	1.09	0.97
4		φ12	485	2	0.97	0.86	φ12	485	2	0.97	0.86
5		φ16	1430	1	1.43	2.26	φ16	1430	1	1.43	2.26
6		φ16	1315	1	1.32	2.08	φ16	1315	1	1.32	2.08
7		φ12	1085	1	1.09	0.96	φ12	1085	1	1.09	0.96
8		φ12	855	1	0.86	0.76	φ12	855	1	0.86	0.76
9		φ12	1045	1	2.09	1.86	φ12	1045	1	2.09	1.86
10		φ16	1515	2	3.03	4.78	φ16	1515	2	3.03	4.78
11		φ16	1495	2	2.99	4.72	φ16	1495	2	2.99	4.72
12		φ12	515	2	1.03	0.91	φ12	515	2	1.03	0.91
13		φ12	120	2	0.24	0.21	φ12	120	2	0.24	0.21
14		φ12	1700	2	3.40	3.02	φ12	1700	2	3.40	3.02
15		φ12	1250	2	2.50	2.22	φ12	1250	2	2.50	2.22
16		φ12	2205	1	2.21	1.93	φ12	2205	1	2.21	1.93
17		φ12	1490	2	2.98	2.59	φ12	1490	2	2.98	2.59
18		φ12	680	1	0.68	0.58	φ12	680	1	0.68	0.58
19	R800	φ12	2940	1	2.94	2.61	φ12	2940	1	2.94	2.61

盖板规格表

盖板型号	盖板复土H_0 (m)	板厚h (mm)	混凝土 (m^3)	钢筋 (kg)
①-1	$0.6 \leqslant H_0 \leqslant 2.0$	120	0.24	35.56
①-2	$0.4 \leqslant H_0 < 0.6$ $2.0 < H_0 \leqslant 4.0$	140	0.28	35.56

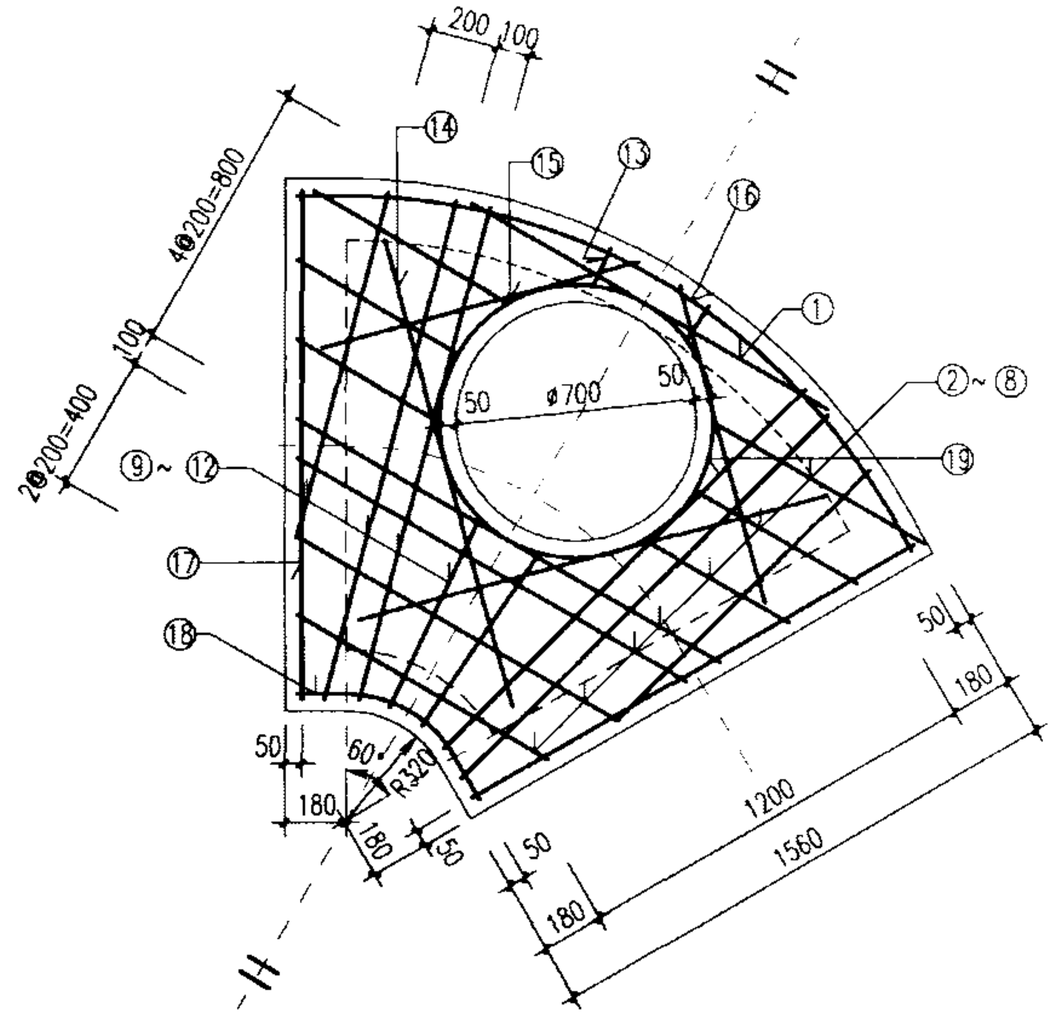

说明:

1. 单位: 毫米.
2. 材料: 混凝土C25; 钢筋φ-I级钢. ∅-II级钢.
3. 混凝土净保护层: 35; 钢筋放下层, 水平筋在最下面.
4. 盖板复土: $0.4m \leqslant H_0 \leqslant 4.0m$.
5. φ700孔洞亦可改为φ800, 配筋不变, 钢筋长度及位置自行调整.

扇形雨污水检查井(120°)盖板配筋图① D=800~900					图集号	02S515
审核		校对		设计	页	74

钢筋表

编号	形式	盖板②-1 规格(mm)	长度(mm)	数量(根)	总长(m)	重量(kg)	盖板②-2 规格(mm)	长度(mm)	数量(根)	总长(m)	重量(kg)
1		φ12	1235	1	1.24	1.10	φ14	1235	1	1.24	1.49
2		φ12	715	2	1.43	1.27	φ14	715	2	1.43	1.73
3		φ12	665	2	1.33	1.18	φ14	665	2	1.33	1.61
4		φ12	600	2	1.20	1.07	φ14	600	2	1.20	1.45
5		φ16	1165	1	1.17	1.84	φ18	1165	1	1.17	2.33
6		φ16	1550	1	1.55	2.43	φ18	1550	1	1.55	3.10
7		φ12	1315	1	1.32	1.17	φ14	1315	1	1.32	1.59
8		φ12	1085	1	1.09	0.96	φ14	1085	1	1.09	1.31
9		φ12	855	1	0.86	0.76	φ14	855	1	0.86	1.03
10		φ12	655	1	0.66	0.58	φ14	655	1	0.66	0.79
11		φ12	1330	2	2.66	2.36	φ14	1330	2	2.66	3.21
12		φ16	1720	2	3.44	5.43	φ18	1720	2	3.44	6.87
13		φ16	1700	2	3.40	5.37	φ18	1700	2	3.40	6.79
14		φ12	820	2	1.64	1.46	φ14	820	2	1.64	1.98
15		φ12	110	2	0.22	0.20	φ14	110	2	0.22	0.27
16		φ12	1700	2	3.40	3.02	φ14	1700	2	3.40	4.11
17		φ12	1250	2	2.50	2.22	φ14	1250	2	2.50	3.02
18		φ12	2420	1	2.42	2.12	φ14	2420	1	2.42	2.89
19		φ12	1690	2	3.38	2.95	φ14	1690	2	3.38	4.01
20		φ12	680	1	0.68	0.58	φ14	680	1	0.68	0.79
21	φ800	φ12	2940	1	2.94	2.61	φ12	2940	1	2.94	2.61

盖板规格表

盖板型号	盖板复土H_0 (m)	板厚h (mm)	混凝土 (m^3)	钢筋 (kg)
②-1	$0.6 \leqslant H_0 \leqslant 2.0$	140	0.34	40.58
②-2	$0.4 \leqslant H_0 < 0.6$ $2.0 < H_0 \leqslant 4.0$	160	0.39	52.86

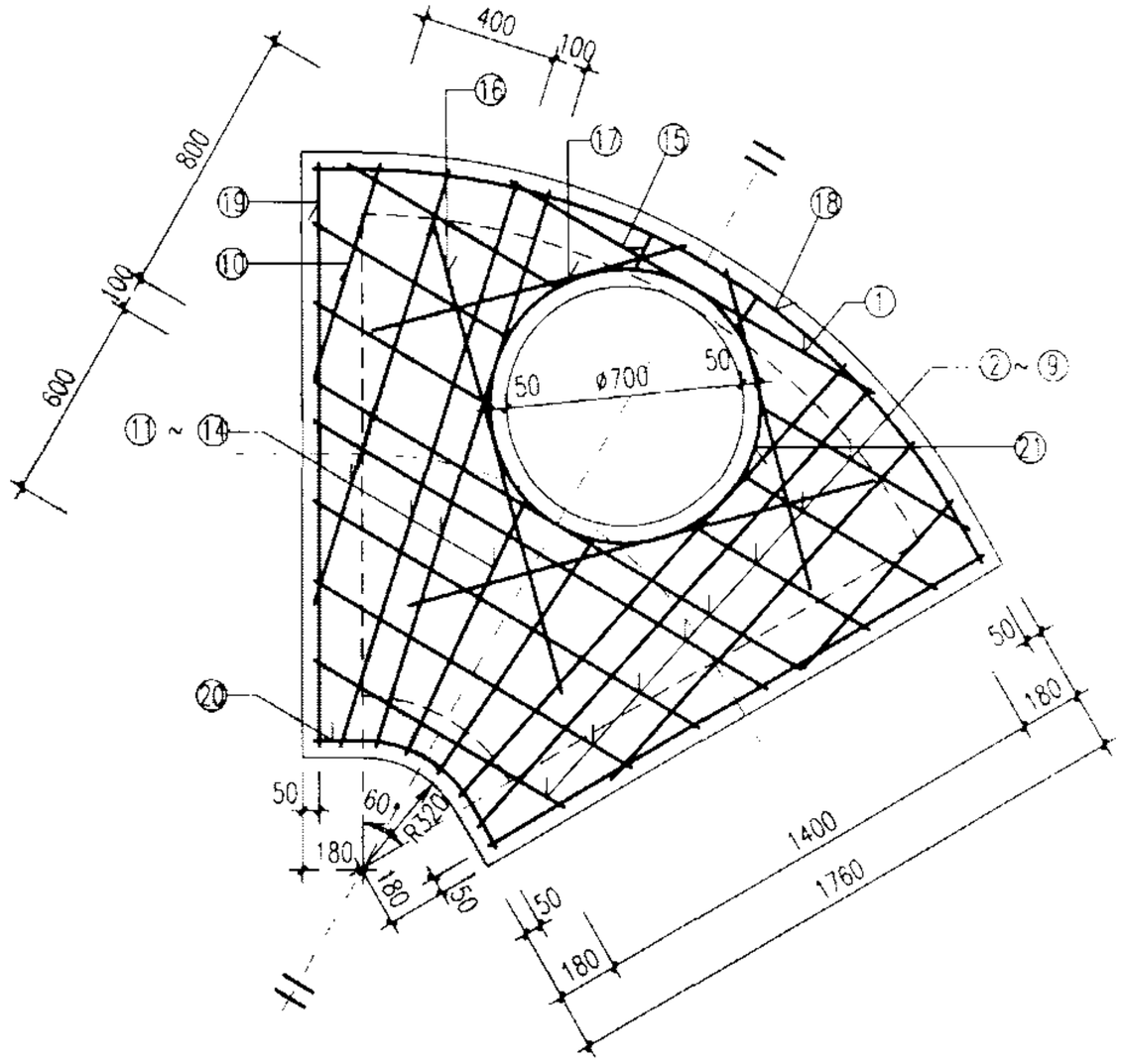

说明:

1. 单位: 毫米.
2. 材料: 混凝土C25; 钢筋φ-I级钢、Φ-II级钢.
3. 混凝土净保护层: 35; 钢筋放下层, 水平筋在最下面.
4. 盖板复土: $0.4m \leqslant H_0 \leqslant 4.0m$.
5. φ700孔洞亦可改为φ800, 配筋不变, 钢筋长度及位置自行调整.

扇形雨污水检查井(120°)盖板配筋图② D=1000~1100						图集号	02S515
审核		校对		设计		页	75

钢筋表

编号	形式	盖板③-1 规格(mm)	长度(mm)	数量(根)	总长(m)	重量(kg)	盖板③-2 规格(mm)	长度(mm)	数量(根)	总长(m)	重量(kg)
1		φ12	1315	1	1.32	1.17	φ14	1315	1	1.32	1.59
2		φ12	785	2	1.57	1.39	φ14	785	2	1.57	1.90
3		φ12	820	2	1.64	1.46	φ14	820	2	1.64	1.98
4		φ12	760	2	1.52	1.35	φ14	760	2	1.52	1.84
5		φ16	1980	1	1.98	3.13	φ18	1980	1	1.98	3.96
6		φ16	1865	1	1.87	2.94	φ18	1865	1	1.87	3.73
7		φ12	1635	1	1.64	1.45	φ14	1635	1	1.64	1.98
8		φ12	1405	1	1.41	1.25	φ14	1405	1	1.41	1.70
9		φ12	1170	1	1.17	1.04	φ14	1170	1	1.17	1.41
10		φ12	940	1	0.94	0.84	φ14	940	1	0.94	1.14
11		φ12	455	2	0.91	0.81	φ14	455	2	0.91	1.10
12		φ12	1135	2	2.27	2.02	φ14	1135	2	2.27	2.74
13		φ12	1800	2	3.60	3.20	φ14	1800	2	3.60	4.35
14		φ16	1955	2	3.91	6.17	φ14	1955	2	3.91	7.81
15		φ16	1940	2	3.88	6.12	φ14	1940	2	3.88	7.75
16		φ12	1065	2	2.13	1.89	φ14	1065	2	2.13	2.57
17		φ12	130	2	0.26	0.23	φ14	130	2	0.26	0.31
18		φ12	1700	2	3.40	3.02	φ14	1700	2	3.40	4.11
19		φ12	1250	2	2.50	2.22	φ14	1250	2	2.50	3.02
20		φ12	2705	1	2.71	2.38	φ14	2705	1	2.71	32.33
21		φ12	1940	2	3.88	3.39	φ14	1940	2	3.88	4.62
22		φ12	705	1	0.71	0.60	φ14	705	1	0.71	0.82
23	φ800	φ12	2940	1	2.94	2.61	φ12	2940	1	2.94	2.61

盖板规格表

盖板型号	盖板复土H_0(m)	板厚h(mm)	混凝土(m^3)	钢筋(kg)
③-1	$0.6 \leqslant H_0 \leqslant 2.0$	140	0.45	50.57
③-2	$0.4 \leqslant H_0 < 0.6$ $2.0 < H_0 \leqslant 4.0$	160	0.51	66.14

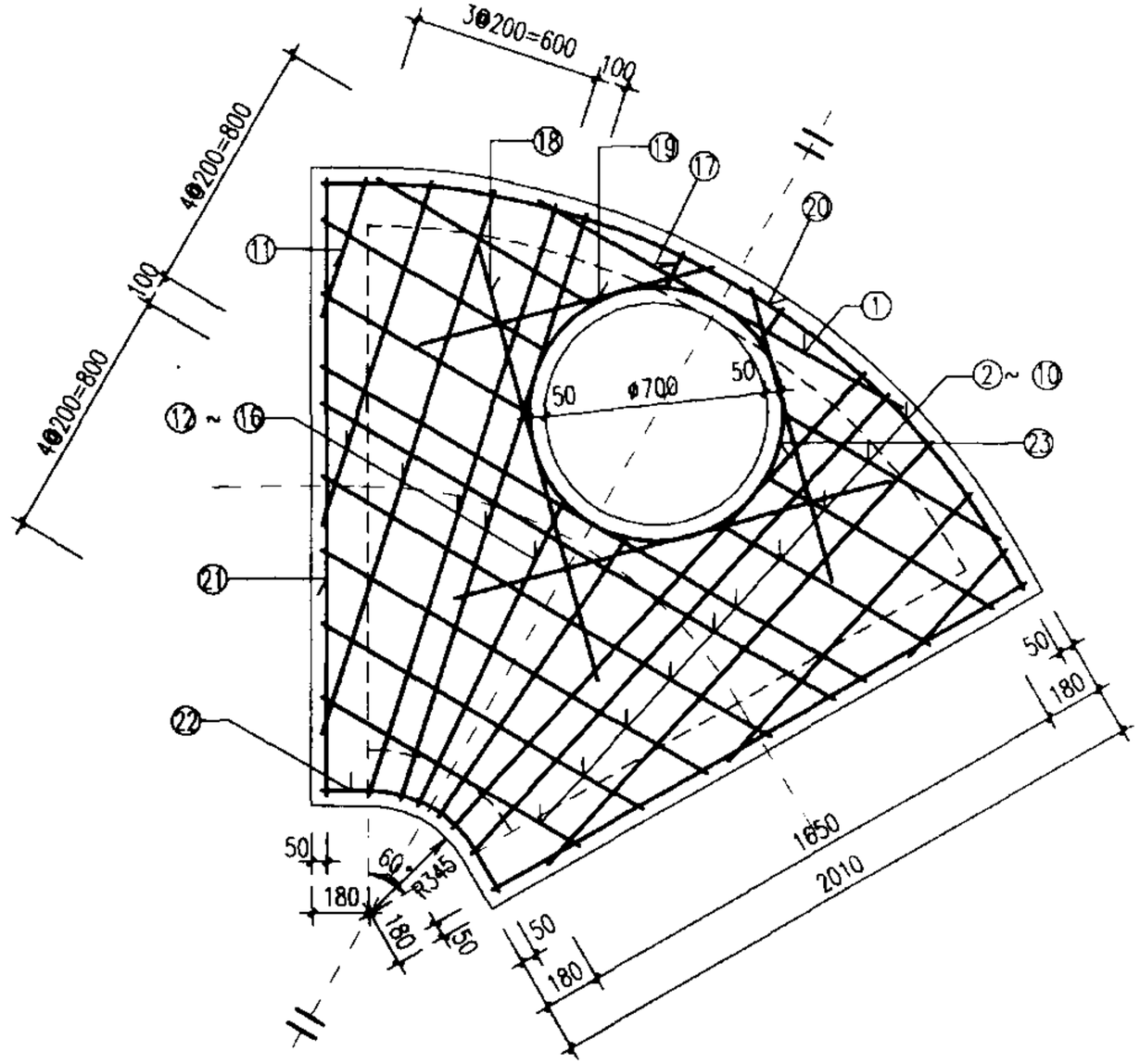

说明:

1. 单位:毫米.
2. 材料:混凝土C25;钢筋φ-Ⅰ级钢、∅-Ⅱ级钢.
3. 混凝土净保护层:35;钢筋放下层,水平筋在最下面.
4. 盖板复土:$0.4m \leqslant H_0 \leqslant 4.0m$.
5. φ700孔洞亦可改为φ800,配筋不变,钢筋长度及位置自行调整.

扇形雨污水检查井(120°)盖板配筋图③ D=1200~1350						图集号	02S515
审核		校对		设计		页	76

钢筋表

编号	形式	盖板④-1 规格(mm)	长度(mm)	数量(根)	总长(m)	重量(kg)	盖板④-2 规格(mm)	长度(mm)	数量(根)	总长(m)	重量(kg)
1		ø12	1440	1	1.44	1.28	ø14	1440	1	1.44	1.74
2		ø12	900	2	1.80	1.60	ø14	900	2	1.80	2.18
3		ø12	1080	2	2.16	1.92	ø14	1080	2	2.16	2.61
4		ø12	1020	2	2.04	1.8'	ø14	1020	2	2.04	2.47
5		ø16	2500	1	2.50	3.95	ø18	2500	1	2.50	4.99
6		ø16	2385	1	2.39	3.76	ø18	2385	1	2.39	4.76
7		ø12	2155	1	2.16	1.9'	ø14	2155	1	2.16	2.60
8		ø12	1825	1	1.83	1.62	ø14	1825	1	1.83	2.21
9		ø12	1690	1	1.69	1.50	ø14	1690	1	1.69	2.04
10		ø12	1460	1	1.46	1.30	ø14	1460	1	1.46	1.76
11		ø12	1230	1	1.23	1.09	ø14	1230	1	1.23	1.49
12		ø12	1000	1	1.00	0.89	ø14	1000	1	1.00	1.21
13		ø12	555	2	1.11	0.99	ø14	555	2	1.11	1.34
14		ø12	1215	2	2.43	2.16	ø14	1215	2	2.43	2.94
15		ø12	1860	2	3.72	3.30	ø14	1860	2	3.72	4.50
16		ø12	2280	2	4.56	4.05	ø14	2280	2	4.56	5.51
17		ø16	2240	2	4.48	7.07	ø18	2240	2	4.48	8.95
18		ø16	2240	2	4.48	7.07	ø18	2240	2	4.48	8.95
19		ø12	1365	2	2.73	2.42	ø14	1365	2	2.73	3.30
20		ø12	125	2	0.25	0.22	ø14	125	2	0.25	0.30
21		ø12	1700	2	3.40	3.02	ø14	1700	2	3.40	4.11
22		ø12	1250	2	2.50	2.22	ø14	1250	2	2.50	3.02
23		ø12	3175	1	3.18	2.79	ø14	3175	1	3.18	3.80
24		ø12	2240	2	4.48	3.92	ø14	2240	2	4.48	5.34
25		ø12	860	1	0.86	0.74	ø14	860	1	0.86	1.00
26	R800	ø12	2940	1	2.94	2.61	ø12	2940	1	2.94	2.61

盖板规格表

盖板型号	盖板复土H_0 (m)	板厚h (mm)	混凝土 (m^3)	钢筋 (kg)
④-1	$0.6 \leqslant H_0 \leqslant 2.0$	160	0.75	65.12
④-2	$0.4 \leqslant H_0 < 0.6$ $2.0 < H_0 \leqslant 4.0$	180	0.85	85.61

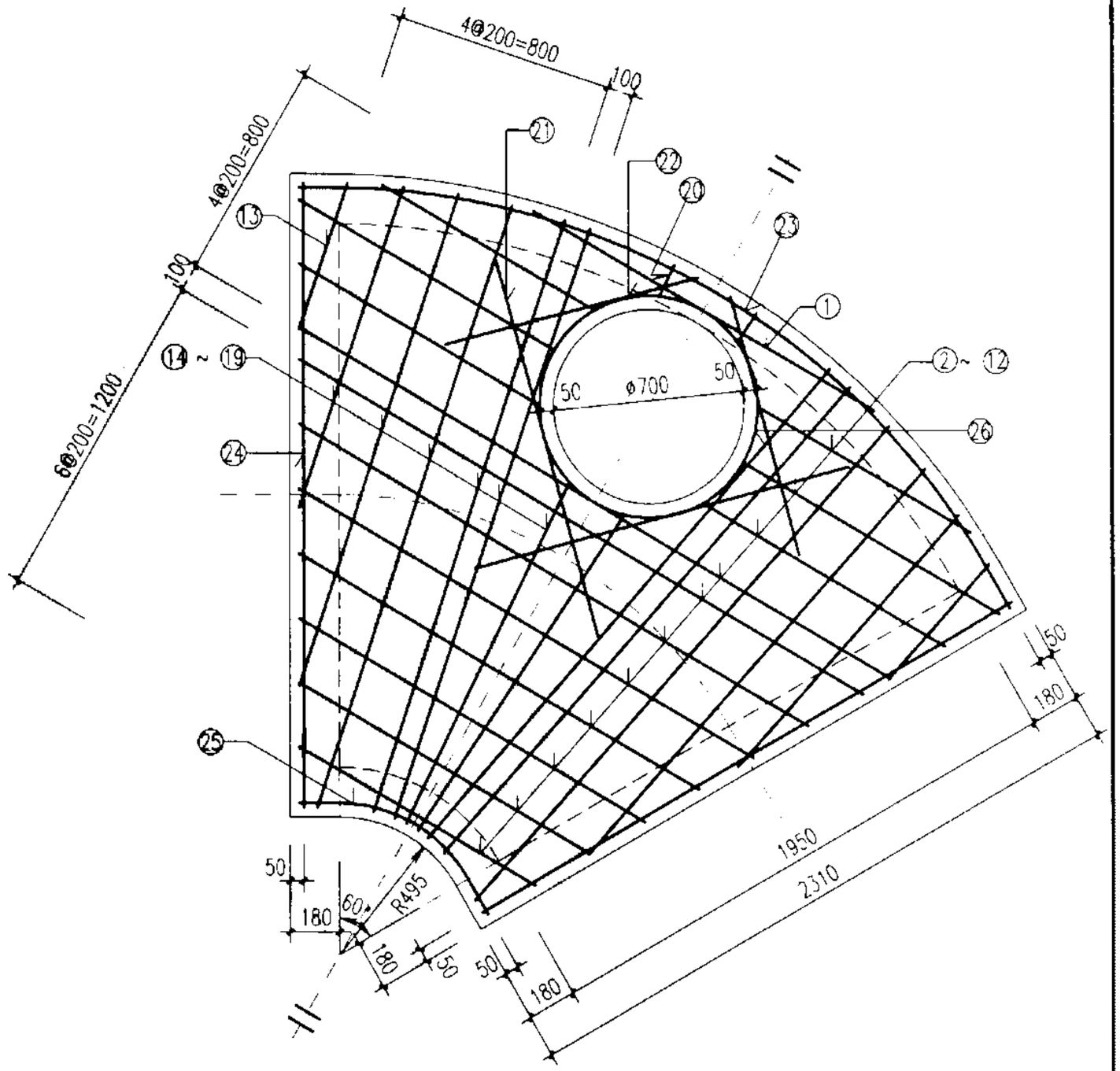

说明:

1. 单位: 毫米.
2. 材料: 混凝土C25; 钢筋ø-I级钢、ø-II级钢.
3. 混凝土净保护层: 35; 钢筋放下层, 水平筋在最下面.
4. 盖板复土: $0.4m \leqslant H_0 \leqslant 4.0m$.
5. ø700孔洞亦可改为ø800, 配筋不变, 钢筋长度及位置自行调整.

扇形雨污水检查井(120°)盖板配筋图④ D=1500~1650					图集号	02S515
审核		校对		设计	页	77

钢筋表

编号	形式	盖板⑤-1 规格(mm)	长度(mm)	数量(根)	总长(m)	重量(kg)	盖板⑤-2 规格(mm)	长度(mm)	数量(根)	总长(m)	重量(kg)
1		φ12	1920	1	1.92	1.71	φ14	1920	1	1.92	2.32
2		φ12	1085	2	2.17	1.93	φ14	1085	2	2.17	2.62
3		φ12	1280	2	2.56	2.27	φ14	1280	2	2.56	3.09
4		φ12	1220	2	2.44	2.17	φ14	1220	2	2.44	2.95
5		φ16	2900	1	2.90	4.58	φ18	2900	1	2.90	5.79
6		φ16	2785	1	2.79	4.40	φ18	2785	1	2.79	5.56
7		φ12	2555	1	2.56	2.27	φ14	2555	1	2.56	3.09
8		φ12	2320	1	2.32	2.06	φ14	2320	1	2.32	2.80
9		φ12	2090	1	2.09	1.86	φ14	2090	1	2.09	2.53
10		φ12	1860	1	1.86	1.45	φ14	1860	1	1.86	2.25
11		φ12	1630	1	1.40	1.24	φ14	1630	1	1.40	1.97
12		φ12	1400	1	1.17	1.03	φ14	1400	1	1.17	1.69
13		φ12	1165	1	1.06	0.94	φ14	1165	1	1.06	1.41
14		φ12	530	2	2.25	2.00	φ14	530	2	2.25	1.28
15		φ12	1125	2	3.41	3.03	φ14	1125	2	3.41	2.72
16		φ12	1705	2	4.54	4.03	φ14	1705	2	4.54	4.12
17		φ12	2270	2	5.18	4.60	φ14	2270	2	5.18	5.49
18		φ12	2590	2	5.04	7.96	φ14	2590	2	5.04	6.26
19		φ16	2520	2	5.02	7.92	φ18	2520	2	5.02	10.07
20		φ16	2510	2	3.16	2.81	φ18	2510	2	3.16	10.03
21		φ12	1580	2	3.16	0.35	φ14	1580	2	3.16	3.82
22		φ12	195	2	0.39	0.35	φ14	195	2	0.39	0.47
23		φ12	1700	2	3.40	3.02	φ14	1700	2	3.40	4.12
24		φ12	1250	2	2.50	2.22	φ14	1250	2	2.50	3.02
25		φ12	3595	1	3.60	3.17	φ14	3595	1	3.60	4.31
26		φ12	2510	2	5.02	4.40	φ14	2510	2	5.02	5.99
27		φ12	995	1	1.00	0.86	φ14	995	1	1.00	1.17
28	φ800	φ12	2940	1	2.94	2.61	φ12	2940	1	2.94	2.61

盖板规格表

盖板型号	盖板复土H_0 (m)	板厚h (mm)	混凝土 (m^3)	钢筋 (kg)
⑤-1	$0.6 \leqslant H_0 \leqslant 2.0$	180	1.03	78.46
⑤-2	$0.4 \leqslant H_0 < 0.6$ $2.0 < H_0 \leqslant 4.0$	200	1.14	103.47

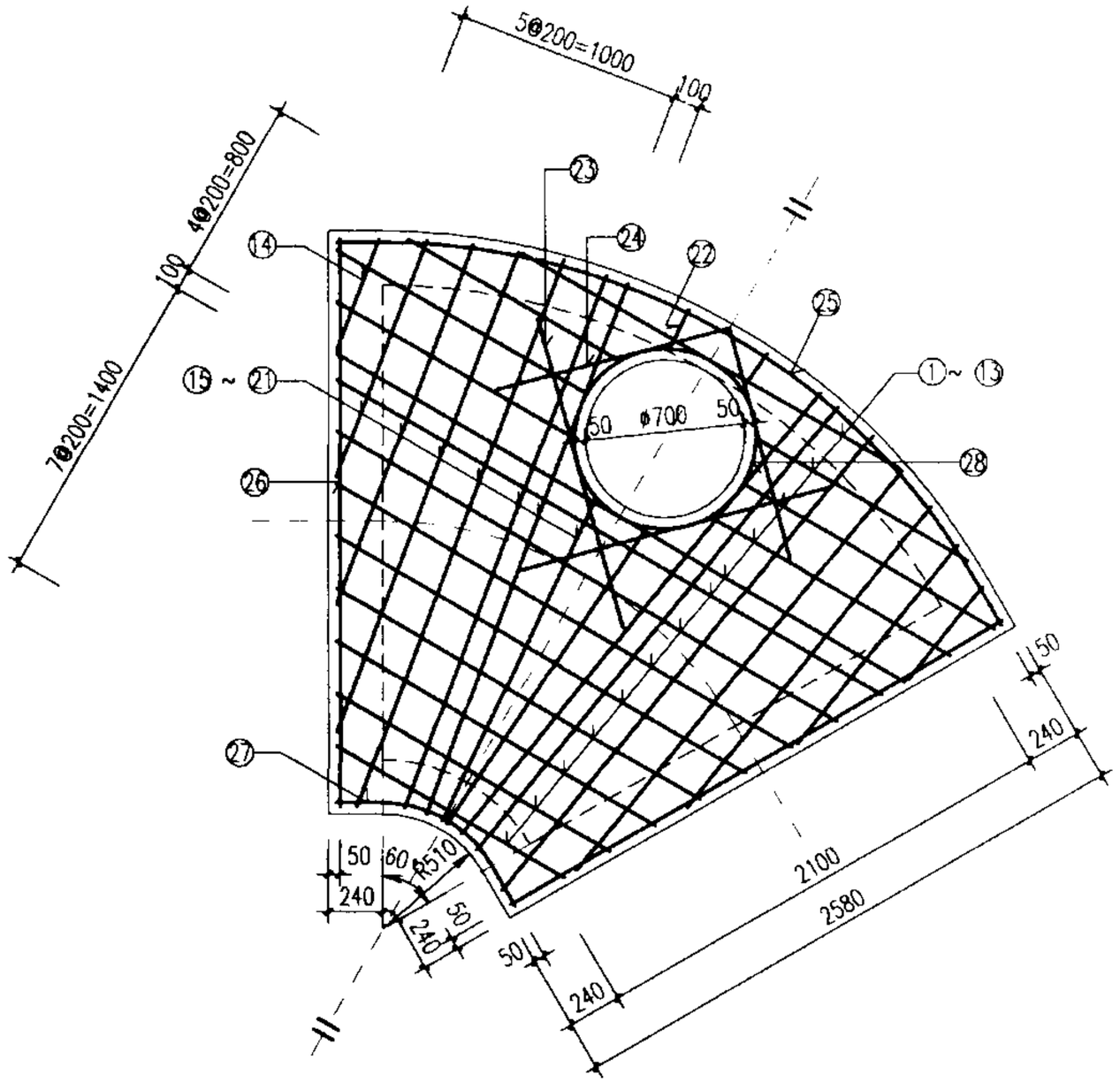

说明:

1. 单位: 毫米.
2. 材料: 混凝土C25; 钢筋φ-I级钢. φ-II级钢.
3. 混凝土净保护层: 35; 钢筋放下层, 水平筋在最下面.
4. 盖板复土: $0.4m \leqslant H_0 \leqslant 4.0m$.
5. φ700孔洞亦可改为φ800, 配筋不变, 钢筋长度及位置自行调整.

扇形雨污水检查井(120°)盖板配筋图⑤ D=1800						图集号	02S515
审核		校对		设计		页	78

钢筋表

编号	形式	盖板⑥-1 规格(mm)	长度(mm)	数量(根)	总长(m)	重量(kg)	盖板⑥-2 规格(mm)	长度(mm)	数量(根)	总长(m)	重量(kg)
1	——	Φ12	1210	1	1.21	1.07	Φ14	1210	1	1.21	1.46
2	——	Φ12	995	2	1.99	1.77	Φ14	995	2	1.99	2.41
3	——	Φ12	1245	2	2.49	2.21	Φ14	1245	2	2.49	3.01
4	——	Φ12	1435	2	2.87	2.55	Φ14	1435	2	2.87	3.47
5	——	Φ12	1395	2	2.79	2.48	Φ14	1395	2	2.79	3.37
6	——	Φ16	3245	1	3.25	5.12	Φ18	3245	1	3.25	6.48
7	——	Φ16	3130	1	3.13	4.94	Φ18	3130	1	3.13	6.25
8	——	Φ12	2920	1	2.92	2.59	Φ14	2920	1	2.92	3.53
9	——	Φ12	2715	1	2.72	2.41	Φ14	2715	1	2.72	3.28
10	——	Φ12	2505	1	2.51	2.22	Φ14	2505	1	2.51	3.03
11	——	Φ12	2300	1	2.30	2.04	Φ14	2300	1	2.30	2.78
12	——	Φ12	2090	1	2.09	1.86	Φ14	2090	1	2.09	2.53
13	——	Φ12	1880	1	1.88	1.67	Φ14	1880	1	1.88	2.27
14	——	Φ12	1675	1	1.68	1.49	Φ14	1675	1	1.68	2.02
15	——	Φ12	1465	1	1.47	1.30	Φ14	1465	1	1.47	1.77
16	——	Φ12	1260	1	1.26	1.12	Φ14	1260	1	1.26	1.52
17	——	Φ12	735	2	1.47	1.31	Φ14	735	2	1.47	1.78
18	——	Φ12	1280	2	2.56	2.27	Φ14	1280	2	2.56	3.09
19	——	Φ12	1815	2	3.63	3.22	Φ14	1815	2	3.63	4.39
20	——	Φ12	2340	2	4.68	4.16	Φ14	2340	2	4.68	5.66
21	——	Φ12	2790	2	5.58	4.95	Φ14	2790	2	5.58	6.74
22	——	Φ12	2740	2	5.48	4.87	Φ14	2740	2	5.48	6.62
23	——	Φ16	2710	2	5.42	8.56	Φ18	2710	2	5.42	10.83
24	——	Φ16	2710	2	5.42	8.56	Φ18	2710	2	5.42	10.83
25	——	Φ12	1790	2	3.58	3.18	Φ14	1790	2	3.58	4.33
26	——	Φ12	205	2	0.41	0.36	Φ14	205	2	0.41	0.50
27	——	Φ12	1700	2	3.40	3.02	Φ14	1700	2	3.40	4.11
28	——	Φ12	1250	2	2.50	2.22	Φ14	1250	2	2.50	3.02
29	⌒	Φ12	3910	1	3.91	3.45	Φ14	3910	1	3.91	4.69
30	——	Φ12	2710	2	5.42	4.76	Φ14	2710	2	5.42	6.48
31	⌒	Φ12	1100	1	1.10	0.95	Φ14	1100	1	1.10	1.29
32	Φ800	Φ12	2940	1	2.94	2.61	Φ12	2940	1	2.94	2.61

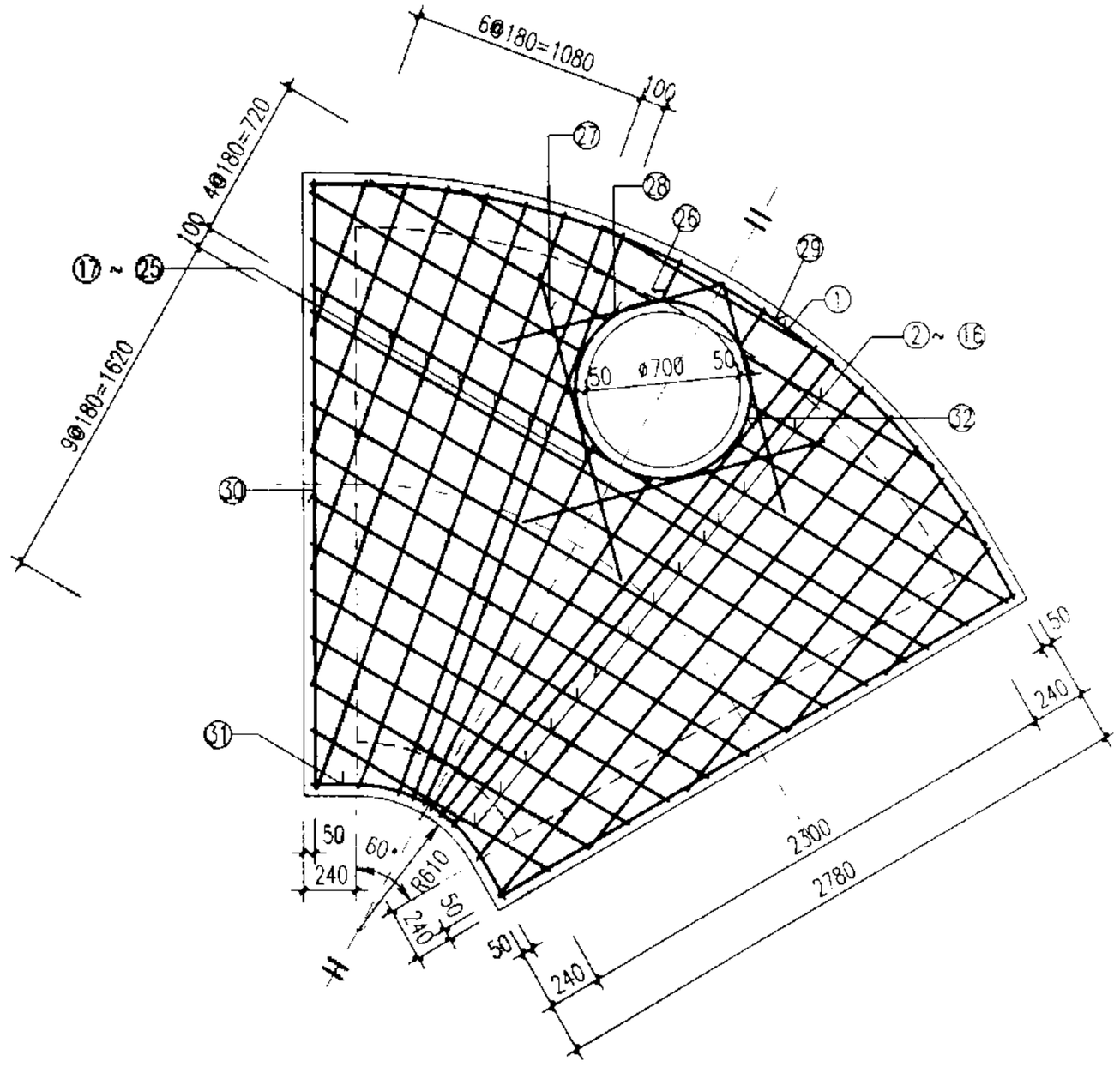

盖板规格表

盖板型号	盖板复土H_0(m)	板厚h(mm)	混凝土(m^3)	钢筋(kg)
⑥-1	$0.6\leqslant H_0\leqslant 2.0$	180	1.22	95.22
⑥-2	$0.4\leqslant H_0<0.6$ $2.0<H_0\leqslant 4.0$	200	1.35	126.07

说明:

1. 单位:毫米。
2. 材料:混凝土C25;钢筋Φ-I级钢、φ-II级钢。
3. 混凝土净保护层:35;钢筋放下层,水平筋在最下面。
4. 盖板复土:$0.4m\leqslant H_0\leqslant 4.0m$。
5. Φ700孔洞亦可改为Φ800,配筋不变,钢筋长度及位置自行调整。

扇形雨污水检查井(120°)盖板配筋图⑥ D=2000					图集号	02S515
审核		校对		设计	页	79

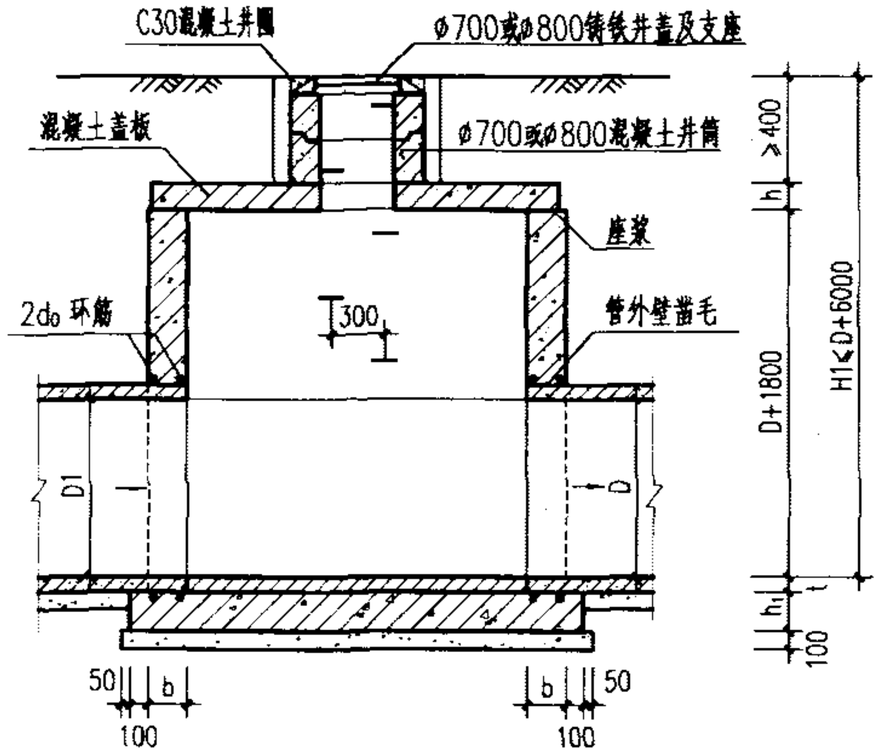

1-1剖面

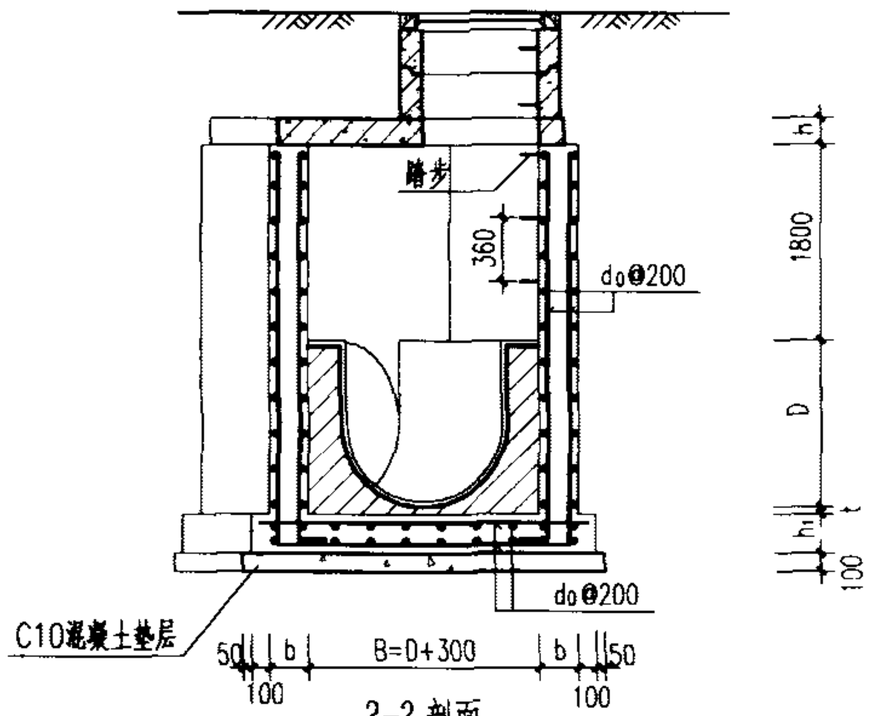

2-2剖面

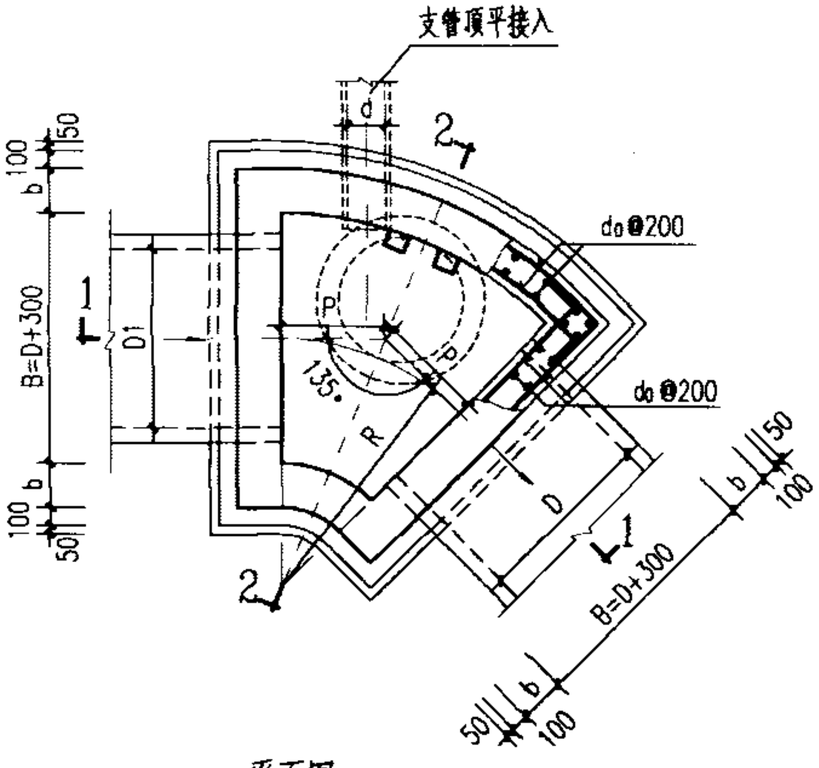

平面图

管径	各部尺寸					钢筋	盖板型号
D	R	P	b	h1		d0	
800~900	1300	538	250	300		φ12	①
1000~1100	1400	580					②
1200~1350	1500	621					③
1500	1700	704					④

说明：

1. 单位：毫米。
2. 井墙及底板混凝土为C20、S4；钢筋 φ—I级钢、φ—II级钢；钢筋锚固长度35d、搭接长度42d；混凝土净保护层35。
3. 座浆、抹三角灰均用1:2防水水泥砂浆。
4. 流槽用M7.5水泥砂浆砌MU10砖，1:2防水水泥砂浆抹面，厚20。
5. 井室高度自井底至盖板底净高一般为D+1800，埋深不足时酌情减少。
6. 接入支管超挖部分用级配砂石，混凝土或砖填实。
7. 流槽部分在安放踏步的同侧加设脚窝，见142页。
8. 支管垂直接入最大管径：

   D=800 ~ 900 时 d≤300

   D=1000~1350 时 d≤400

   D=1500 时 d≤600
9. 井筒及踏步的安装作法见井筒图。

扇形混凝土污水检查井（135°） D=800~1500 mm						图集号	02S515
审核		校对		设计		页	80

钢筋表

编号	形式	盖板① 规格(mm)	长度(mm)	数量(根)	总长(m)	重量(kg)
1		Φ12	1260	1	1.26	1.12
2		Φ12	555	2	1.11	0.99
3		Φ12	415	2	0.83	0.74
4		Φ12	390	2	0.78	0.69
5		Φ16	1270	1	1.27	2.00
6		Φ16	1185	1	1.19	1.87
7		Φ12	1020	1	1.02	0.91
8		Φ12	850	1	0.85	0.75
9		Φ12	815	2	1.63	1.45
10		Φ16	1500	2	3.00	4.74
11		Φ16	1490	2	2.98	4.70
12		Φ12	635	2	1.27	1.13
13		Φ12	150	2	0.30	0.27
14		Φ12	1700	2	3.40	3.02
15		Φ12	1250	2	2.50	2.22
16		Φ12	1885	1	1.89	1.67
17		Φ12	1490	2	2.98	2.65
18		Φ12	740	1	0.74	0.66
19	R800	Φ12	2940	1	2.94	2.61

盖板规格表

盖板型号	盖板复土H_0(m)	板厚h(mm)	混凝土(m^3)	钢筋(kg)
①	$0.4 \leqslant H_0 \leqslant 4.0$	120	0.21	34.17

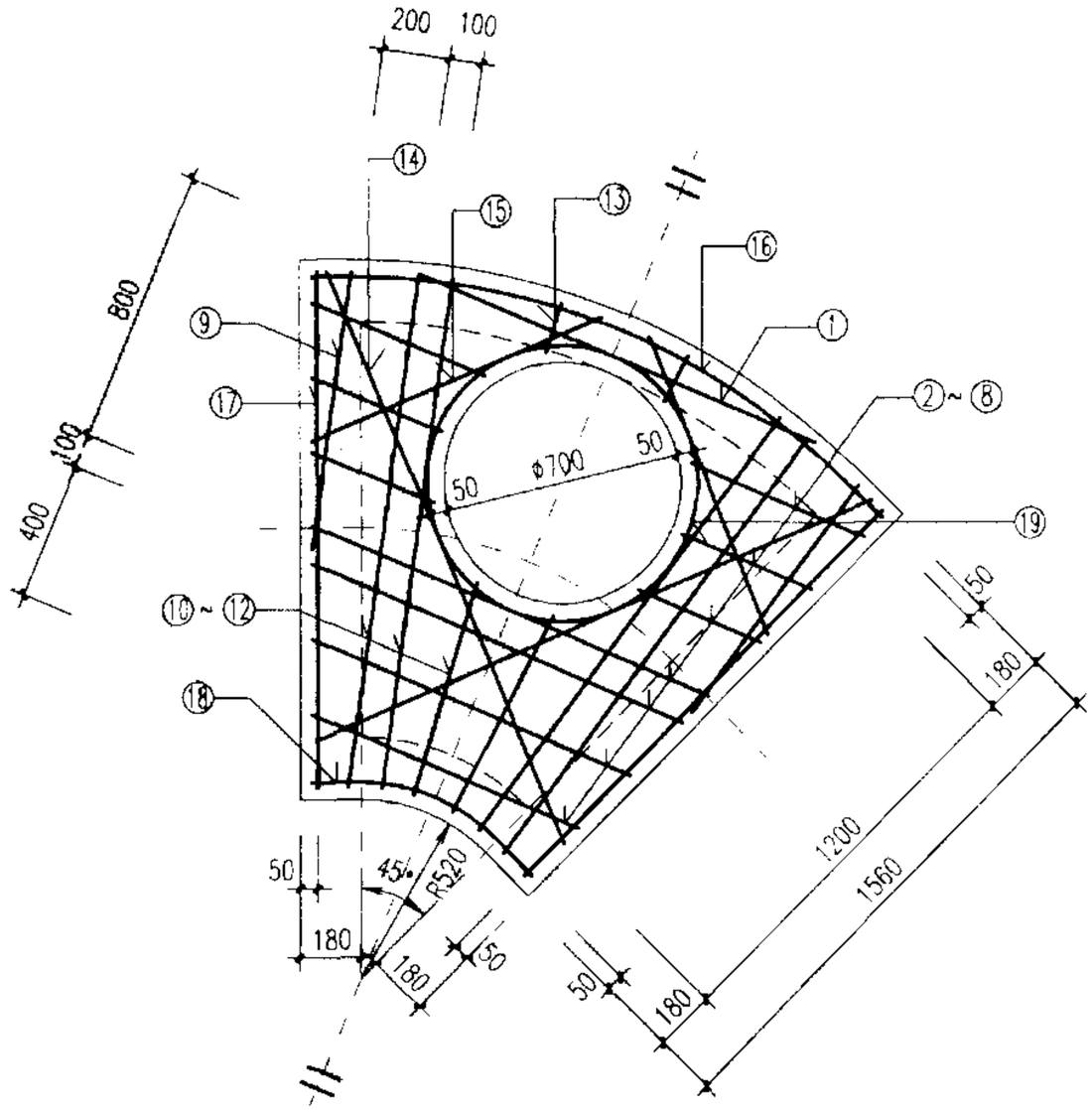

说明:

1. 单位:毫米。
2. 材料:混凝土C25;钢筋Φ—I级钢、φ—II级钢。
3. 混凝土净保护层:35;钢筋放下层,水平筋在最下面。
4. 盖板复土:$0.4m \leqslant H_0 \leqslant 4.0m$。
5. Φ700孔洞亦可改为Φ800,配筋不变,钢筋长度及位置自行调整。

扇形雨污水检查井(135°)盖板配筋图① D=800~900						图集号	02S515
审核		校对		设计		页	81

钢筋表

编号	形式	盖板②-1 规格(mm)	长度(mm)	数量(根)	总长(m)	重量(kg)	盖板②-2 规格(mm)	长度(mm)	数量(根)	总长(m)	重量(kg)
1		φ12	1290	1	1.29	1.15	φ12	1290	1	1.29	1.15
2		φ12	635	2	1.27	1.13	φ12	635	2	1.27	1.13
3		φ12	500	2	9.00	0.89	φ12	500	2	9.00	0.89
4		φ12	470	2	0.94	0.83	φ12	470	2	0.94	0.83
5		φ16	1430	1	1.43	2.26	φ16	1430	1	1.43	2.26
6		φ16	1350	1	1.35	2.13	φ16	1350	1	1.35	2.13
7		φ12	1185	1	1.19	1.05	φ12	1185	1	1.19	1.05
8		φ12	1020	1	1.02	0.91	φ12	1020	1	1.02	0.91
9		φ12	850	1	0.85	0.75	φ12	850	1	0.85	0.75
10		φ12	1195	1	2.39	2.12	φ12	1195	1	2.39	2.12
11		φ12	1700	2	3.40	5.37	φ12	1700	2	3.40	5.37
12		φ16	1690	2	3.38	5.33	φ16	1690	2	3.38	5.33
13		φ16	835	2	1.67	1.48	φ16	835	2	1.67	1.48
14		φ12	150	2	0.30	0.27	φ12	150	2	0.30	0.27
15		φ12	1700	2	3.40	3.02	φ12	1700	2	3.40	3.02
16		φ12	1250	2	2.50	2.22	φ12	1250	2	2.50	2.22
17		φ12	2040	1	2.04	1.81	φ12	2040	1	2.04	1.81
18		φ12	1690	2	3.38	3.00	φ12	1690	2	3.38	3.00
19		φ12	740	1	0.74	0.66	φ12	740	1	0.74	0.66
20	φ800	φ12	2940	1	2.94	2.61	φ12	2940	1	2.94	2.61

盖板规格表

盖板型号	盖板复土H_0(m)	板厚h(mm)	混凝土(m^3)	钢筋(kg)
②-1	$0.6 \leqslant H_0 \leqslant 2.0$	120	0.26	38.99
②-2	$0.4 \leqslant H_0 < 0.6$ $2.0 < H_0 \leqslant 4.0$	140	0.31	38.99

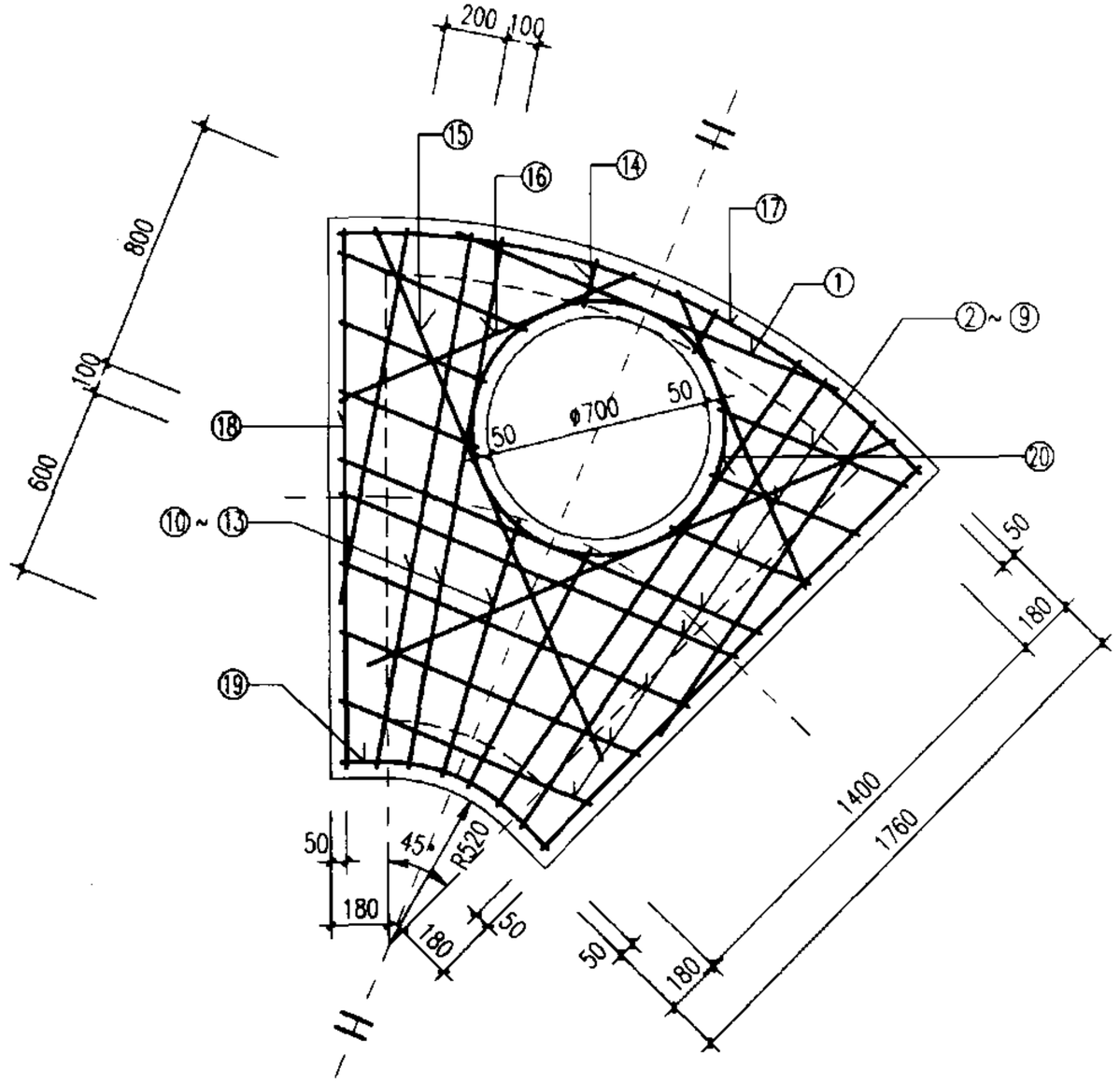

说明:

1. 单位：毫米。
2. 材料：混凝土C25；钢筋φ—I级钢、φ—II级钢。
3. 混凝土净保护层：35；钢筋放下层，水平筋在最下面。
4. 盖板复土：$0.4m \leqslant H_0 \leqslant 4.0m$。
5. φ700孔洞亦可改为φ800，配筋不变，钢筋长度及位置自行调整。

扇形雨污水检查井（135°）盖板配筋图② D=1000~1100						图集号	02S515
审核		校对		设计		页	82

钢筋表

编号	形式	盖板③-1 规格(mm)	长度(mm)	数量(根)	总长(m)	重量(kg)	盖板③-2 规格(mm)	长度(mm)	数量(根)	总长(m)	重量(kg)
1		ø12	1405	1	1.41	1.25	ø12	1405	1	1.41	1.25
2		ø12	730	2	1.46	1.30	ø12	730	2	1.46	1.30
3		ø12	590	2	1.18	1.05	ø12	590	2	1.18	1.05
4		ø12	565	2	1.13	1.00	ø12	565	2	1.13	1.00
5		ø16	1620	1	1.62	2.56	ø16	1620	1	1.62	2.56
6		ø16	1535	1	1.54	2.42	ø16	1535	1	1.54	2.42
7		ø12	1370	1	1.37	1.22	ø12	1370	1	1.37	1.22
8		ø12	1205	1	1.21	1.07	ø12	1205	1	1.21	1.07
9		ø12	1040	1	1.04	0.92	ø12	1040	1	1.04	0.92
10		ø12	875	1	0.88	0.78	ø12	875	1	0.88	0.78
11		ø12	560	2	1.12	0.99	ø12	560	2	1.12	0.99
12		ø12	1530	2	3.06	2.72	ø12	1530	2	3.06	2.72
13		ø16	1960	2	3.92	6.19	ø16	1960	2	3.92	6.19
14		ø16	1940	2	3.88	6.12	ø16	1940	2	3.88	6.12
15		ø12	1085	2	2.17	1.93	ø12	1085	2	2.17	1.93
16		ø12	140	2	0.28	0.25	ø12	140	2	0.28	0.25
17		ø12	1700	2	3.40	3.02	ø12	1700	2	3.40	3.02
18		ø12	1250	2	2.50	2.22	ø12	1250	2	2.50	3.02
19		ø12	2220	1	2.22	1.97	ø12	2220	1	2.22	1.97
20		ø12	1940	2	3.88	3.44	ø12	1940	2	3.88	3.44
21		ø12	720	1	0.72	0.64	ø12	720	1	0.72	0.64
22	ø800	ø12	2940	1	2.94	2.61	ø12	2940	1	2.94	2.61

盖板规格表

盖板型号	盖板复土H_0(m)	板厚h(mm)	混凝土(m^3)	钢筋(kg)
③-1	$0.6 \leqslant H_0 \leqslant 2.0$	120	0.32	45.66
③-2	$0.4 \leqslant H_0 < 0.6$ $2.0 < H_0 \leqslant 4.0$	140	0.38	45.66

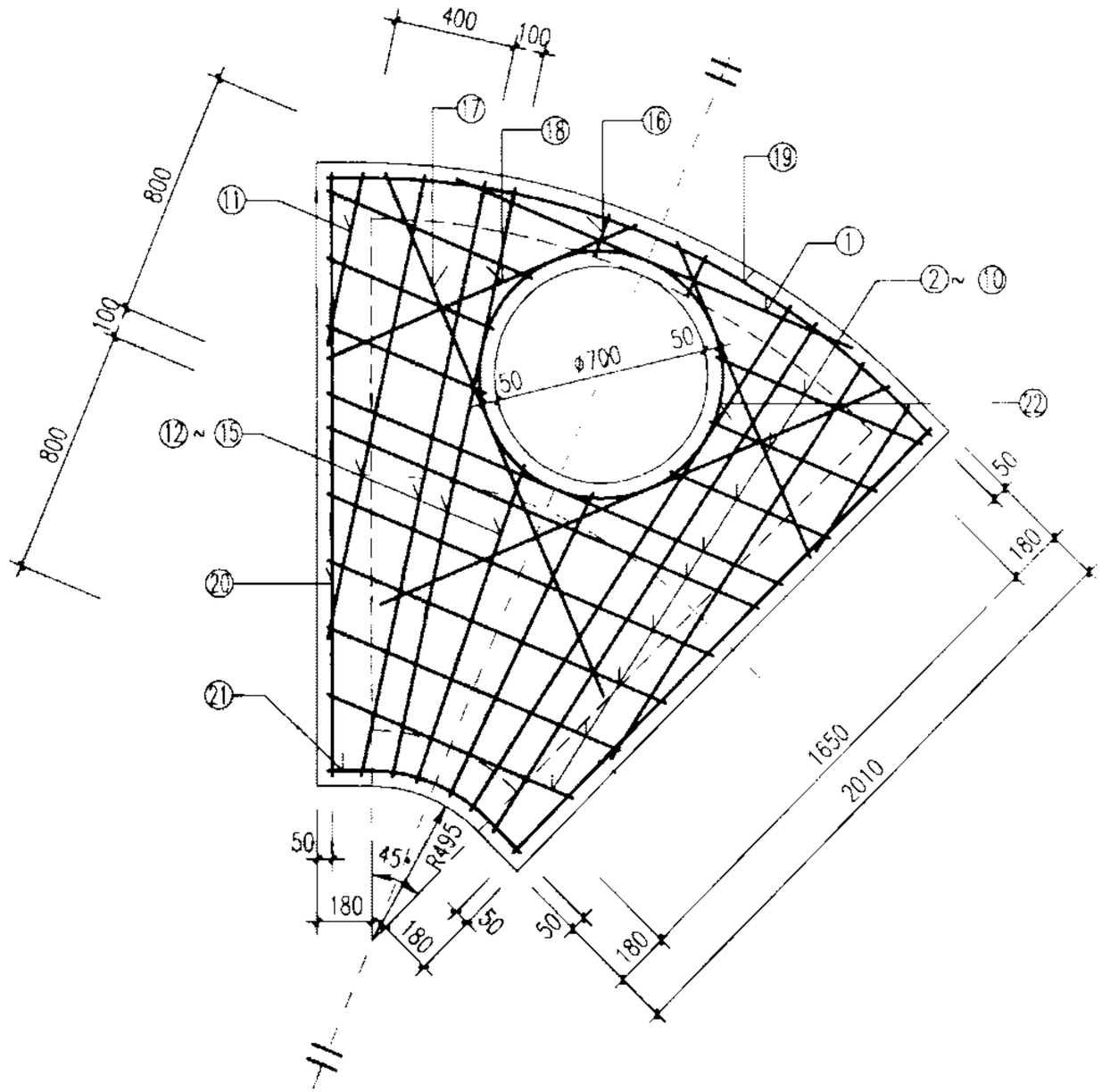

说明:

1. 单位:毫米。
2. 材料:混凝土C25;钢筋ø-I级钢、ø-II级钢。
3. 混凝土净保护层:35;钢筋放下层,水平筋在最下面。
4. 盖板复土:$0.4m \leqslant H_0 \leqslant 4.0m$。
5. ø700孔洞亦可改为ø800,配筋不变,钢筋长度及位置自行调整。

扇形雨污水检查井(135°)盖板配筋图③ D=1200~1350					图集号	02S515
审核		校对		设计	页	83

钢筋表

编号	形式	盖板④-1 规格(mm)	长度(mm)	数量(根)	总长(m)	重量(kg)	盖板④-2 规格(mm)	长度(mm)	数量(根)	总长(m)	重量(kg)
1		φ12	1450	1	1.45	1.29	φ12	1450	1	1.45	1.29
2		φ12	875	2	1.75	1.55	φ12	875	2	1.75	1.55
3		φ12	735	2	1.47	1.31	φ12	735	2	1.47	1.31
4		φ12	710	2	1.42	1.26	φ12	710	2	1.42	1.26
5		φ16	1910	1	1.91	3.01	φ16	1910	1	1.91	3.01
6		φ16	1825	1	1.83	2.88	φ16	1825	1	1.83	2.88
7		φ12	1660	1	1.66	1.47	φ12	1660	1	1.66	1.47
8		φ12	1495	1	1.50	1.33	φ12	1495	1	1.50	1.33
9		φ12	1330	1	1.33	1.18	φ12	1330	1	1.33	1.18
10		φ12	1165	1	1.17	1.03	φ12	1165	1	1.17	1.03
11		φ12	995	1	1.00	0.88	φ12	995	1	1.00	0.88
12		φ12	830	1	0.83	0.74	φ12	830	1	0.83	0.74
13		φ12	1150	2	2.30	2.04	φ12	1150	2	2.30	2.04
14		φ12	2005	2	4.01	3.56	φ12	2005	2	4.01	3.56
15		φ12	2255	2	4.51	7.12	φ12	2255	2	4.51	7.12
16		φ12	2240	2	4.48	7.07	φ12	2240	2	4.48	7.07
17		φ16	1415	2	2.83	2.51	φ16	1415	2	2.83	2.51
18		φ16	1360	1	1.36	1.21	φ16	1360	1	1.36	1.21
19		φ12	165	2	0.33	0.29	φ12	165	2	0.33	0.29
20		φ12	110	1	0.11	0.10	φ12	110	1	0.11	0.10
21		φ12	1700	2	3.40	3.02	φ12	1700	2	3.40	3.02
22		φ12	1250	2	2.50	2.22	φ12	1250	2	2.50	3.02
23		φ12	2495	1	2.50	2.22	φ12	2495	1	2.50	2.22
24		φ12	2240	2	4.48	3.98	φ12	2240	2	4.48	3.98
25		φ12	760	1	0.76	0.67	φ12	760	1	0.76	0.67
26	φ800	φ12	2940	1	2.94	2.61	φ12	2940	1	2.94	2.61

盖板规格表

盖板型号	盖板复土H_0 (m)	板厚h (mm)	混凝土 (m^3)	钢筋 (kg)
④-1	$0.6 \leqslant H_0 \leqslant 2.0$	140	0.49	56.56
④-2	$0.4 \leqslant H_0 < 0.6$ $2.0 < H_0 \leqslant 4.0$	160	0.56	56.56

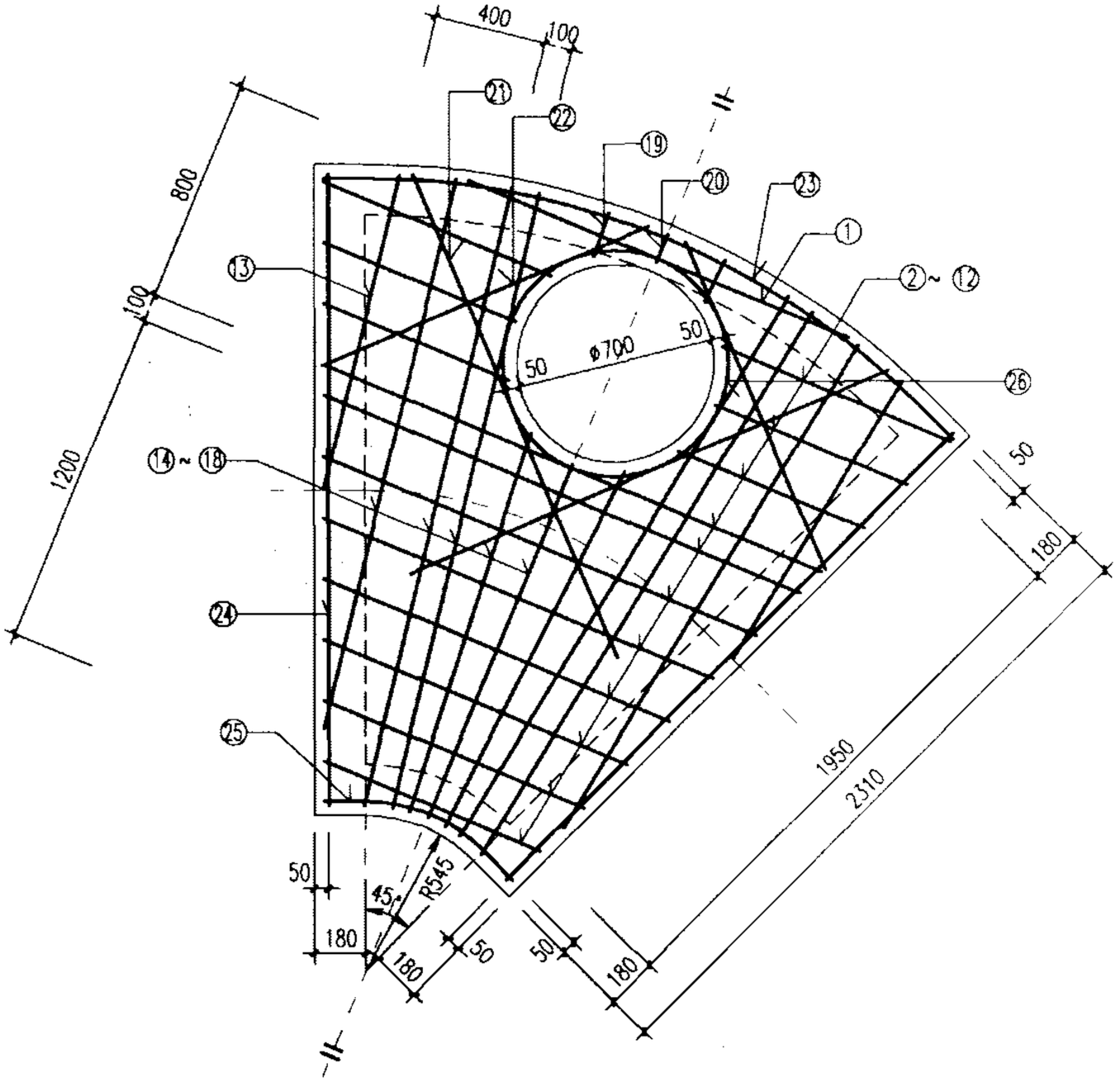

说明:

1. 单位: 毫米.
2. 材料: 混凝土C25; 钢筋φ-I级钢、∅-II级钢.
3. 混凝土净保护层: 35; 钢筋放下层, 水平筋在最下面.
4. 盖板复土: $0.4m \leqslant H_0 \leqslant 4.0m$.
5. φ700孔洞亦可改为φ800, 配筋不变, 钢筋长度及位置自行调整.

扇形雨污水检查井(135°)盖板配筋图④ D=1500~1650						图集号	02S515
审核		校对		设计		页	84

钢筋表

编号	形式	盖板⑤-1 规格(mm)	长度(mm)	数量(根)	总长(m)	重量(kg)	盖板⑤-2 规格(mm)	长度(mm)	数量(根)	总长(m)	重量(kg)
1		φ12	1940	1	1.94	1.72	φ14	1940	1	1.94	2.34
2		φ12	1030	2	2.06	1.83	φ14	1030	2	2.06	2.49
3		φ12	895	2	1.79	1.59	φ14	895	2	1.79	2.16
4		φ12	865	2	1.73	1.54	φ14	865	2	1.73	2.09
5		φ16	2225	1	2.23	3.51	φ18	2225	1	2.23	4.44
6		φ16	2140	1	2.14	3.38	φ18	2140	1	2.14	4.27
7		φ12	1975	1	1.98	1.75	φ14	1975	1	1.98	2.39
8		φ12	1810	1	1.81	1.61	φ14	1810	1	1.81	2.19
9		φ12	1645	1	1.65	1.46	φ14	1645	1	1.65	1.99
10		φ12	1480	1	1.48	1.31	φ14	1480	1	1.48	1.79
11		φ12	1315	1	1.32	1.17	φ14	1315	1	1.32	1.59
12		φ12	1150	1	1.15	1.02	φ14	1150	1	1.15	1.39
13		φ12	980	1	0.98	0.87	φ14	980	1	0.98	1.18
14		φ12	945	2	1.89	1.68	φ14	945	2	1.89	2.28
15		φ12	1745	2	3.49	3.10	φ14	1745	2	3.49	4.22
16		φ12	2530	2	5.06	4.49	φ14	2530	2	5.06	6.11
17		φ16	2530	2	5.06	7.99	φ18	2530	2	5.06	10.11
18		φ16	2510	2	5.02	7.92	φ18	2510	2	5.02	10.03
19		φ12	1620	2	3.24	2.88	φ14	1620	2	3.24	3.92
20		φ12	1605	1	1.61	1.42	φ14	1605	1	1.61	1.94
21		φ12	230	2	0.46	0.41	φ14	230	2	0.46	0.56
22		φ12	170	1	0.17	0.15	φ14	170	1	0.17	0.21
23		φ12	1700	2	3.40	3.02	φ14	1700	2	3.40	4.11
24		φ12	1250	2	2.50	2.22	φ14	1250	2	2.50	3.02
25		φ12	2840	1	2.84	2.52	φ14	2840	1	2.84	3.43
26		φ12	2510	2	5.02	4.46	φ14	2510	2	5.02	6.07
27		φ12	890	1	0.89	0.79	φ14	890	1	0.89	1.08
28	φ800	φ12	2940	1	2.94	2.61	φ12	2940	1	2.94	2.61

盖板规格表

盖板型号	盖板复土H_0(m)	板厚h(mm)	混凝土(m^3)	钢筋(kg)
⑤-1	$0.6 \leqslant H_0 \leqslant 2.0$	140	0.64	68.42
⑤-2	$0.4 \leqslant H_0 < 0.6$ $2.0 < H_0 \leqslant 4.0$	160	0.74	90.97

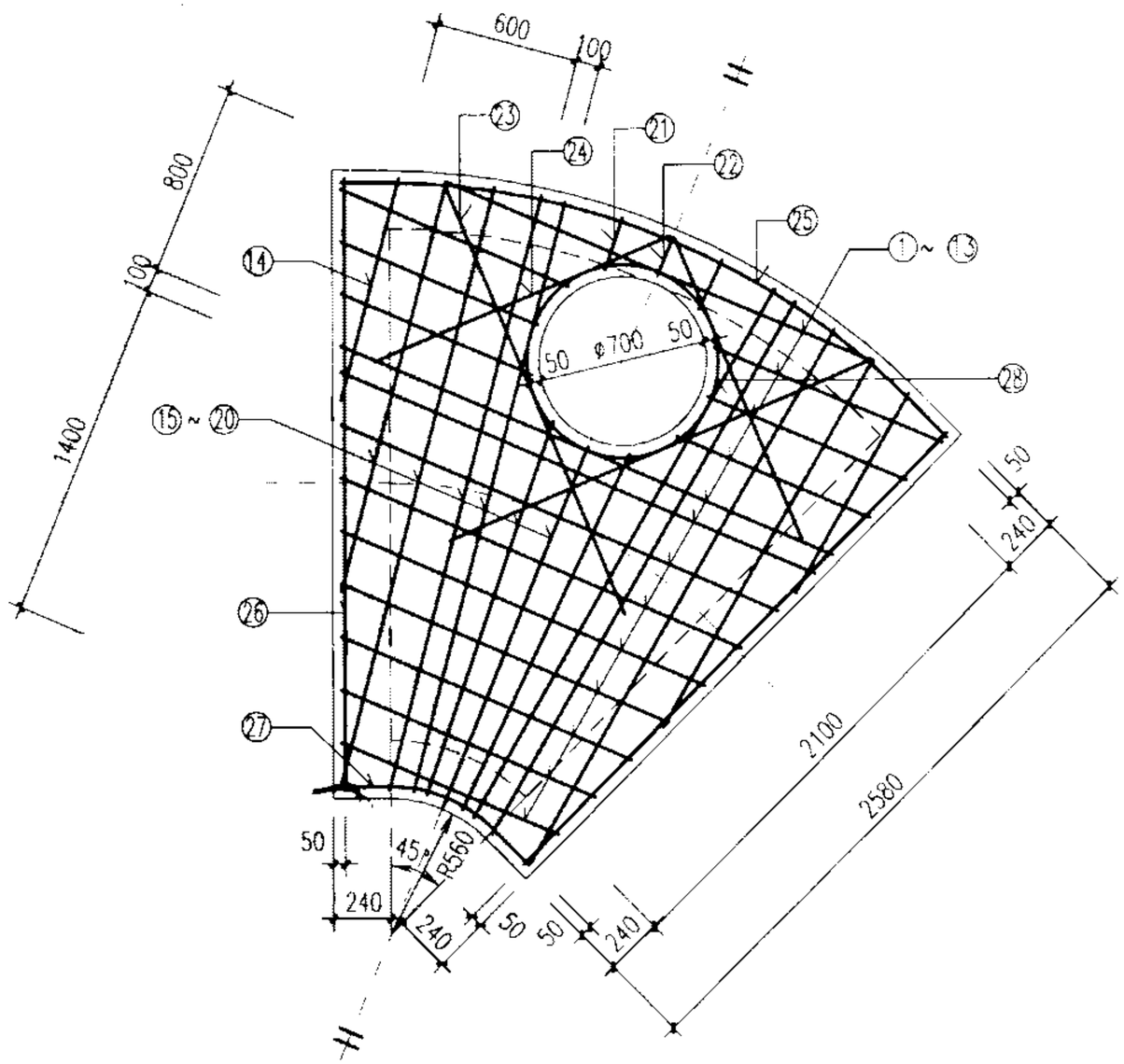

说明:

1. 单位：毫米。
2. 材料：混凝土C25；钢筋φ—I级钢，Φ—II级钢。
3. 混凝土净保护层：35；钢筋放下层，水平筋在最下面。
4. 盖板复土：0.4m≤H_0≤4.0m。
5. φ700孔洞亦可改为φ800，配筋不变，钢筋长度及位置自行调整。

扇形雨污水检查井（135°）盖板配筋图⑤ D=1800						图集号	02S515
审核		校对		设计		页	85

钢筋表

编号	形式	盖板⑥-1 规格(mm)	长度(mm)	数量(根)	总长(m)	重量(kg)	盖板⑥-2 规格(mm)	长度(mm)	数量(根)	总长(m)	重量(kg)
1		φ12	2030	1	2.03	1.80	φ14	2030	1	2.03	2.45
2		φ12	1155	2	2.31	2.05	φ14	1155	2	2.31	2.79
3		φ12	1020	2	2.04	1.81	φ14	1020	2	2.04	2.47
4		φ12	990	2	1.98	1.76	φ14	990	2	1.98	2.39
5		φ16	2475	1	2.48	3.91	φ18	2475	1	2.48	4.94
6		φ16	2390	1	2.39	3.77	φ18	2390	1	2.39	4.77
7		φ12	2225	1	2.23	1.98	φ14	2225	1	2.23	2.69
8		φ12	2060	1	2.06	1.83	φ14	2060	1	2.06	2.49
9		φ12	1895	1	1.90	1.68	φ14	1895	1	1.90	2.29
10		φ12	1730	1	1.73	1.54	φ14	1730	1	1.73	2.09
11		φ12	1560	1	1.56	1.38	φ14	1560	1	1.56	1.89
12		φ12	1400	1	1.40	1.24	φ14	1400	1	1.40	1.69
13		φ12	1230	1	1.23	1.09	φ14	1230	1	1.23	1.49
14		φ12	1065	1	1.07	0.95	φ14	1065	1	1.07	1.29
15		φ12	590	2	1.18	1.05	φ14	590	2	1.18	1.43
16		φ12	1380	2	2.76	2.45	φ14	1380	2	2.76	3.34
17		φ12	2155	2	4.31	3.83	φ14	2155	2	4.31	5.21
18		φ12	2755	2	5.51	4.89	φ14	2755	2	5.51	6.66
19		φ16	2720	2	5.44	8.59	φ18	2720	2	5.44	10.87
20		φ16	2710	2	5.42	8.55	φ18	2710	2	5.42	10.83
21		φ12	1820	2	3.64	3.23	φ14	1820	2	3.64	4.40
22		φ12	1770	1	1.77	1.57	φ14	1770	1	1.77	2.14
23		φ12	230	2	0.46	0.41	φ14	230	2	0.46	0.56
24		φ12	170	1	0.17	0.15	φ14	170	1	0.17	0.21
25		φ12	1700	2	3.40	3.02	φ14	1700	2	3.40	4.11
26		φ12	1250	2	2.50	2.22	φ14	1250	2	2.50	3.02
27		φ12	3075	1	3.08	2.73	φ14	3075	1	3.08	3.72
28		φ12	2710	2	5.42	4.81	φ14	2710	2	5.42	6.55
29		φ12	970	1	0.97	0.86	φ14	970	1	0.97	1.17
30	φ800	φ12	2940	1	2.94	2.61	φ12	2940	1	2.94	2.61

盖板规格表

盖板型号	盖板复土H_0 (m)	板厚h (mm)	混凝土 (m^3)	钢筋 (kg)
⑥-1	$0.6 \leqslant H_0 \leqslant 2.0$	160	0.87	77.76
⑥-2	$0.4 \leqslant H_0 < 0.6$ $2.0 < H_0 \leqslant 4.0$	180	0.98	102.53

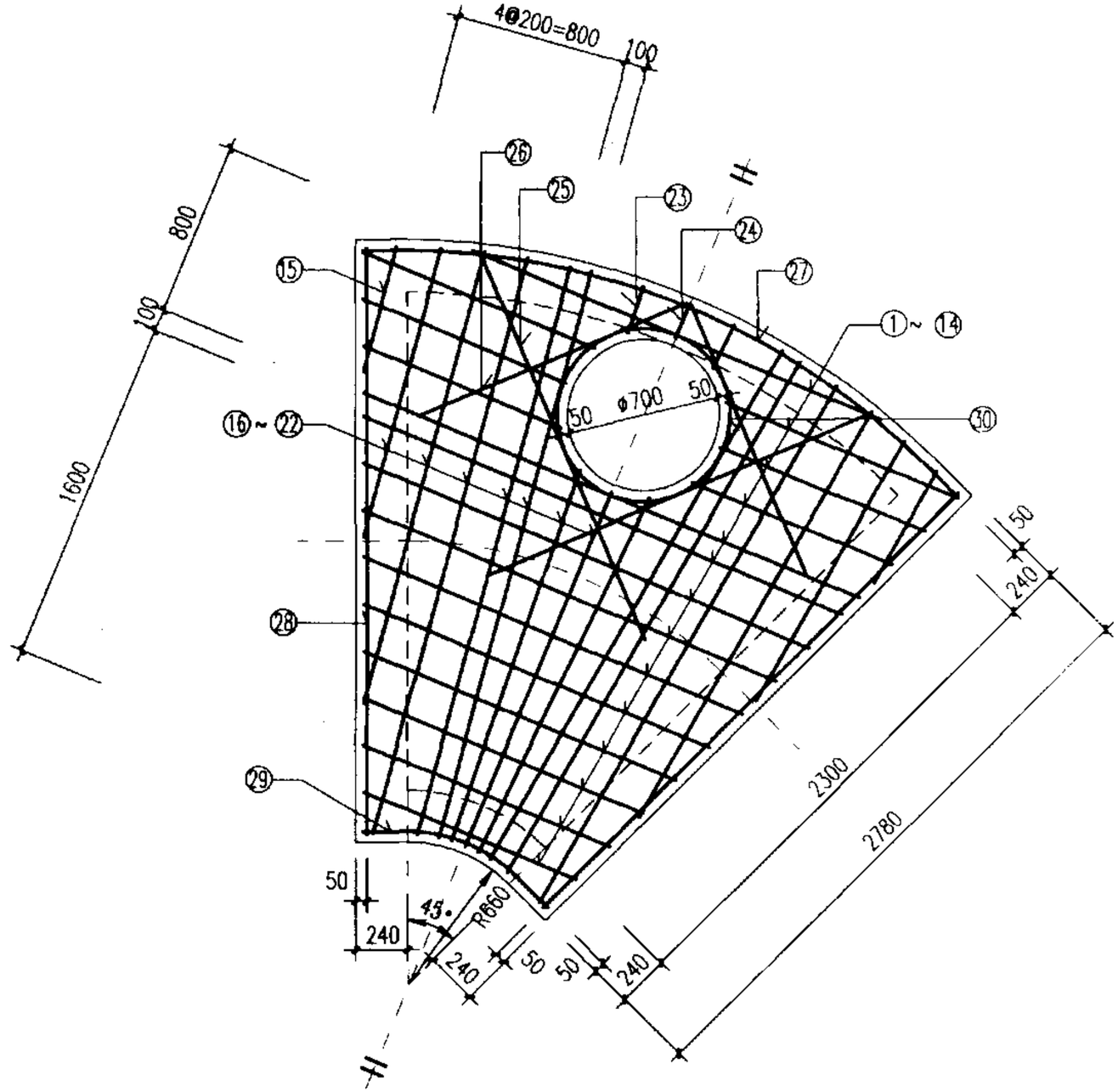

说明:

1. 单位: 毫米.
2. 材料: 混凝土C25; 钢筋φ-I级钢、Φ-II级钢.
3. 混凝土净保护层: 35; 钢筋放下层, 水平筋在最下面.
4. 盖板复土: $0.4m \leqslant H_0 \leqslant 4.0m$.
5. φ700孔洞亦可改为φ800, 配筋不变, 钢筋长度及位置自行调整.

扇形雨污水检查井(135°)盖板配筋图⑥ D=2000						图集号	02S515
审核		校对		设计		页	86

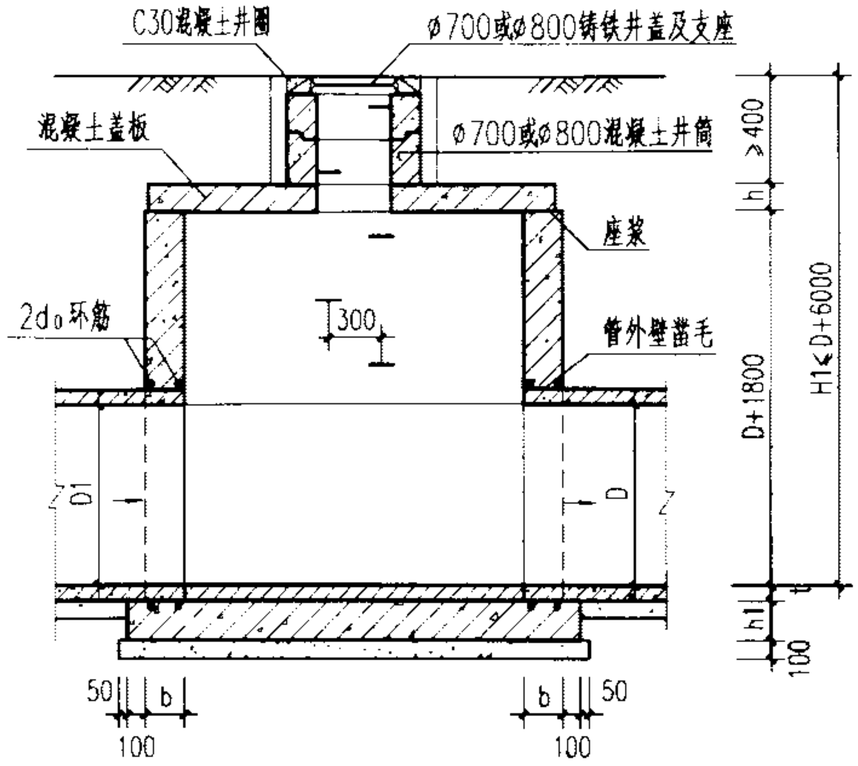

1-1剖面

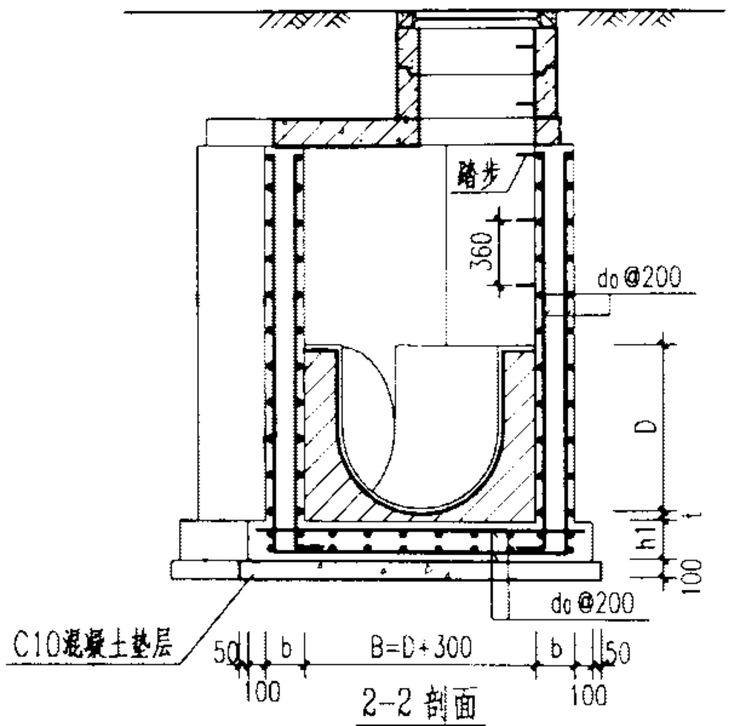

2-2剖面

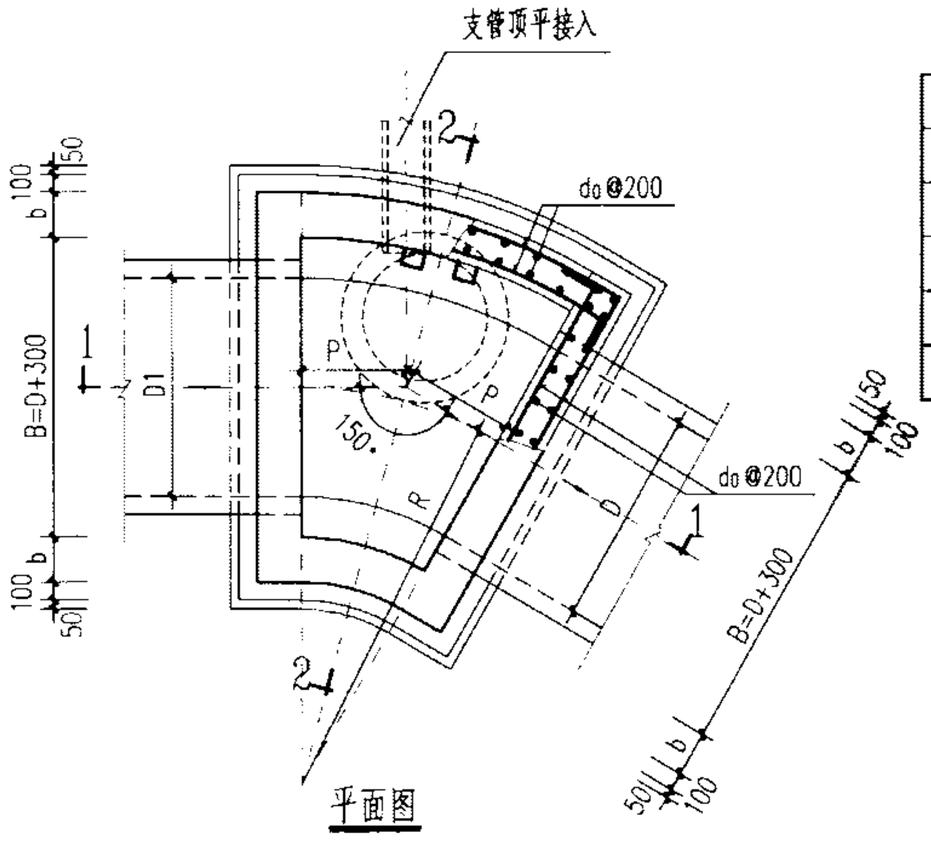

平面图

管径	各部尺寸				钢筋	盖板型号
D	R	P	b	h1	d0	
800~900	2000	536	250	300	φ12	①
1000~1100	2200	589				②
1200~1350	2200	589				③
1500	2200	589				④

说明：

1. 单位：毫米。
2. 井墙及底板混凝土为C20、S4；钢筋 φ-I级钢、φ-II级钢；钢筋锚固长度35d、搭接长度42d；混凝土净保护层35。
3. 座浆、抹三角灰均用1:2防水水泥砂浆。
4. 流槽用M7.5水泥砂浆砌MU10砖，1:2防水水泥砂浆抹面，厚20。
5. 井室高度自井底至盖板底净高一般为D+1800，埋深不足时酌情减少。
6. 接入支管超挖部分用级配砂石，混凝土或砖填实。
7. 流槽部分在安放踏步的同侧加设脚窝，见142页。
8. 支管垂直接入最大管径：

   D=800 ~ 900 时 d≤300

   D=1000~1350 时 d≤400

   D=1500 时 d≤600
9. 井筒及踏步的安装作法见井筒图。

扇形混凝土污水检查井（150°） D=800~1500 mm						图集号	02S515
审核		校对		设计		页	87

钢筋表

编号	形式	盖板① 规格(mm)	长度(mm)	数量(根)	总长(m)	重量(kg)
1		φ12	1430	1	1.43	1.27
2		φ12	460	2	0.92	0.82
3		φ12	355	2	0.71	0.63
4		φ12	355	2	0.71	0.63
5		φ12	1290	1	1.29	2.04
6		φ12	1240	1	1.24	1.96
7		φ12	1130	1	1.13	1.00
8		φ12	1025	1	1.03	0.91
9		φ12	1500	2	3.00	2.66
10		φ12	1495	2	2.99	4.72
11		φ12	1490	2	2.98	4.70
12		φ12	640	2	1.28	1.14
13		φ12	595	1	0.60	0.53
14		φ12	160	2	0.32	0.28
15		φ12	95	1	0.10	0.08
16		φ12	1700	2	3.40	3.02
17		φ12	1250	2	2.50	2.22
18		φ12	1720	1	1.72	1.53
19		φ12	1270	2	2.54	2.26
20		φ12	955	1	0.96	0.85
21	φ800	φ12	2940	1	2.94	2.61

盖板规格表

盖板型号	盖板复土H_0(m)	板厚h(mm)	混凝土(m^3)	钢筋(kg)
①	$0.4 \leqslant H_0 \leqslant 4.0$	120	0.22	35.85

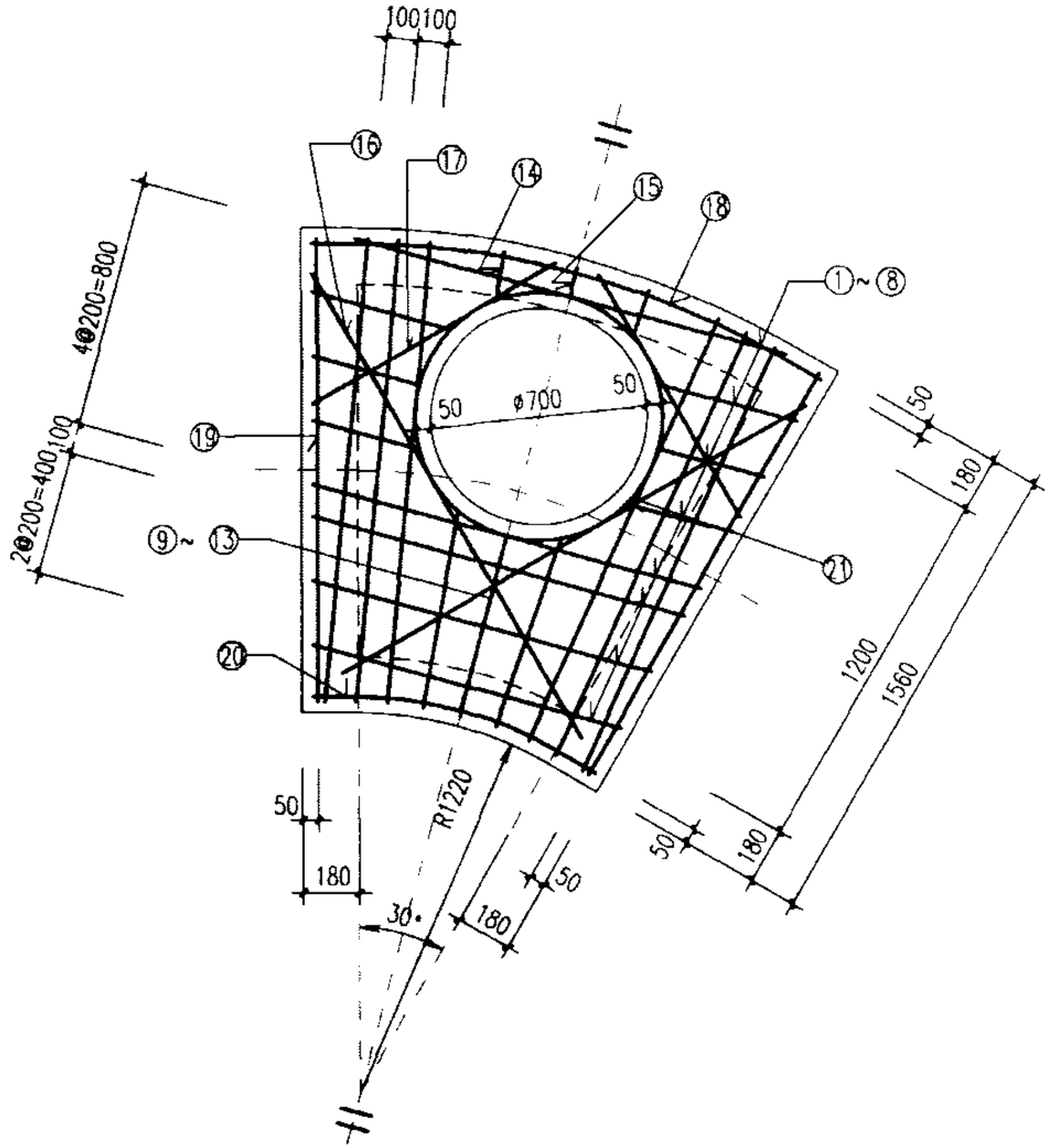

说明:

1. 单位: 毫米。
2. 材料: 混凝土C25; 钢筋φ—I级钢, ∅—II级钢。
3. 混凝土净保护层: 35; 钢筋放下层, 水平筋在最下面。
4. 盖板复土: $0.4m \leqslant H_0 \leqslant 4.0m$。
5. φ700孔洞亦可改为φ800, 配筋不变, 钢筋长度及位置自行调整。

扇形雨污水检查井(150°)盖板配筋图① D=800~900						图集号	02S515
审核		校对		设计		页	88

钢筋表

编号	形式	盖板② 规格(mm)	长度(mm)	数量(根)	总长(m)	重量(kg)
1		⌀12	1510	1	1.51	1.34
2		⌀12	540	2	1.08	0.96
3		⌀12	435	2	0.87	0.77
4		⌀12	435	2	0.87	0.77
5		⌀16	1450	1	1.45	2.29
6		⌀16	1400	1	1.40	2.21
7		⌀12	1290	1	1.29	1.15
8		⌀12	1185	1	1.19	1.05
9		⌀12	1080	1	1.08	0.96
10		⌀12	1670	2	3.34	2.97
11		⌀16	1690	2	3.38	5.33
12		⌀16	1690	2	3.38	5.33
13		⌀12	835	2	1.67	1.48
14		⌀12	795	1	0.80	0.71
15		⌀12	150	2	0.30	0.27
16		⌀12	95	1	0.10	0.08
17		⌀12	1700	2	3.40	3.02
18		⌀12	1250	2	2.50	2.22
19		⌀12	1880	1	1.88	1.67
20		⌀12	1690	2	3.38	3.00
21		⌀12	1010	1	1.01	0.90
22	⌀800	⌀12	2940	1	2.94	2.61

盖板规格表

盖板型号	盖板复土H_0(m)	板厚h(mm)	混凝土(m^3)	钢筋(kg)
②	$0.4 \leqslant H_0 \leqslant 4.0$	120	0.27	41.09

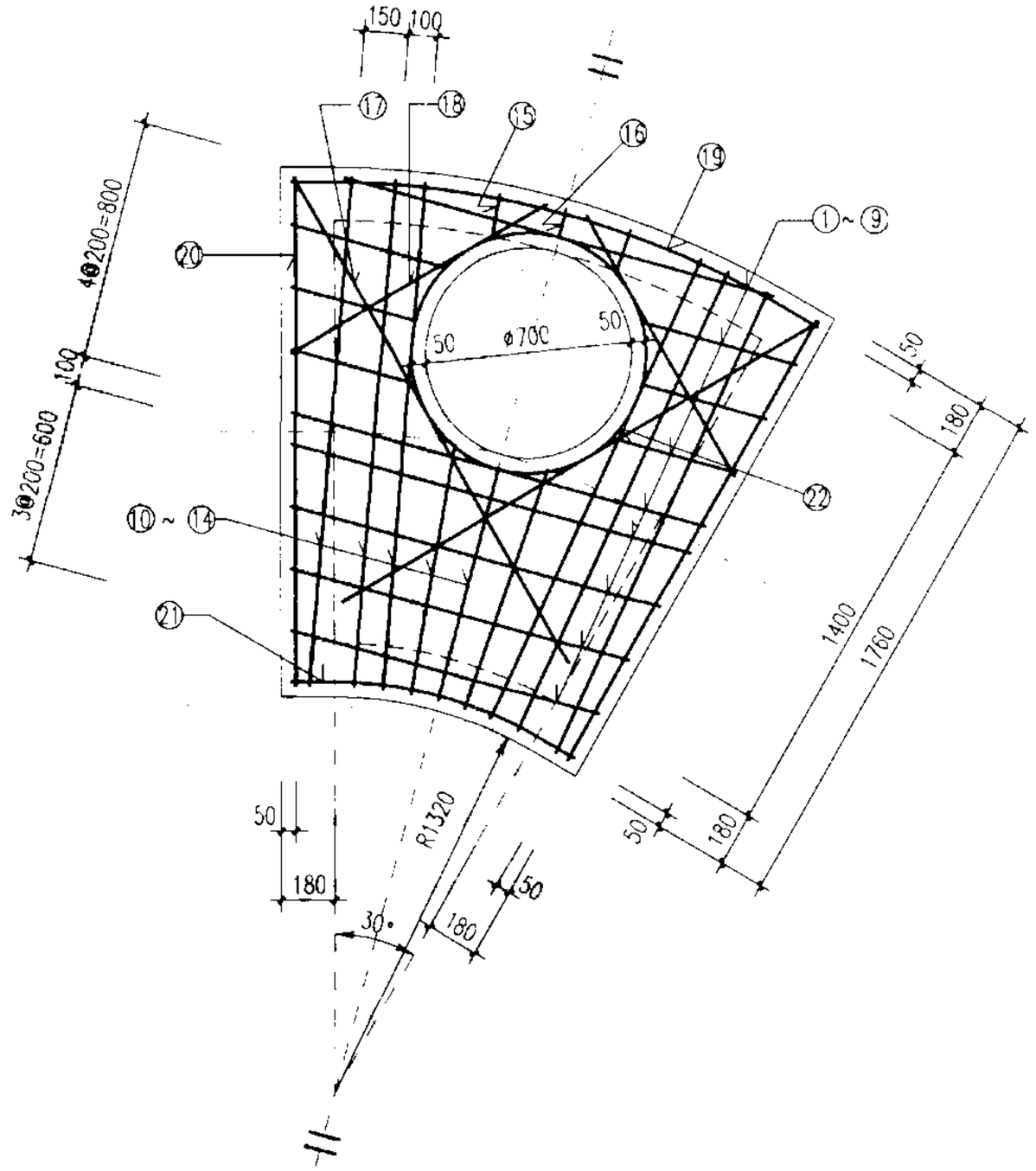

说明:

1. 单位:毫米。
2. 材料:混凝土C25;钢筋⌀-I级钢、⌀-II级钢。
3. 混凝土净保护层:35;钢筋放下层,水平筋在最下面。
4. 盖板复土:$0.4m \leqslant H_0 \leqslant 4.0m$。
5. ⌀700孔洞亦可改为⌀800,配筋不变,钢筋长度及位置自行调整。

扇形雨污水检查井(150°)盖板配筋图② D=1000~1100						图集号	02S515
审核		校对		设计		页	89

钢筋表

编号	形式	盖板③ 规格(mm)	长度(mm)	数量(根)	总长(m)	重量(kg)
1		Φ12	1540	1	1.54	1.37
2		Φ12	575	2	1.15	1.02
3		Φ12	470	2	0.94	0.83
4		Φ12	470	2	0.94	0.83
5		Φ16	1520	1	1.52	2.40
6		Φ16	1470	1	1.47	2.32
7		Φ12	1360	1	1.36	1.21
8		Φ12	1250	1	1.25	1.11
9		Φ12	1145	1	1.15	1.02
10		Φ12	1040	1	1.04	0.92
11		Φ12	1805	2	3.61	3.21
12		Φ16	1940	2	3.88	6.12
13		Φ16	1940	2	3.88	6.12
14		Φ12	1090	2	2.18	1.94
15		Φ12	1045	1	1.05	0.93
16		Φ12	155	2	0.31	0.28
17		Φ12	95	1	0.10	0.08
18		Φ12	1700	2	3.40	3.02
19		Φ12	1250	2	2.50	2.22
20		Φ12	1945	1	1.95	1.73
21		Φ12	1940	2	3.88	3.44
22		Φ12	940	1	0.94	0.83
23	Φ800	Φ12	2940	1	2.94	2.61

盖板规格表

盖板型号	盖板复土H_0(m)	板厚h(mm)	混凝土(m^3)	钢筋(kg)
③	$0.4 \leqslant H_0 \leqslant 4.0$	120	0.32	45.56

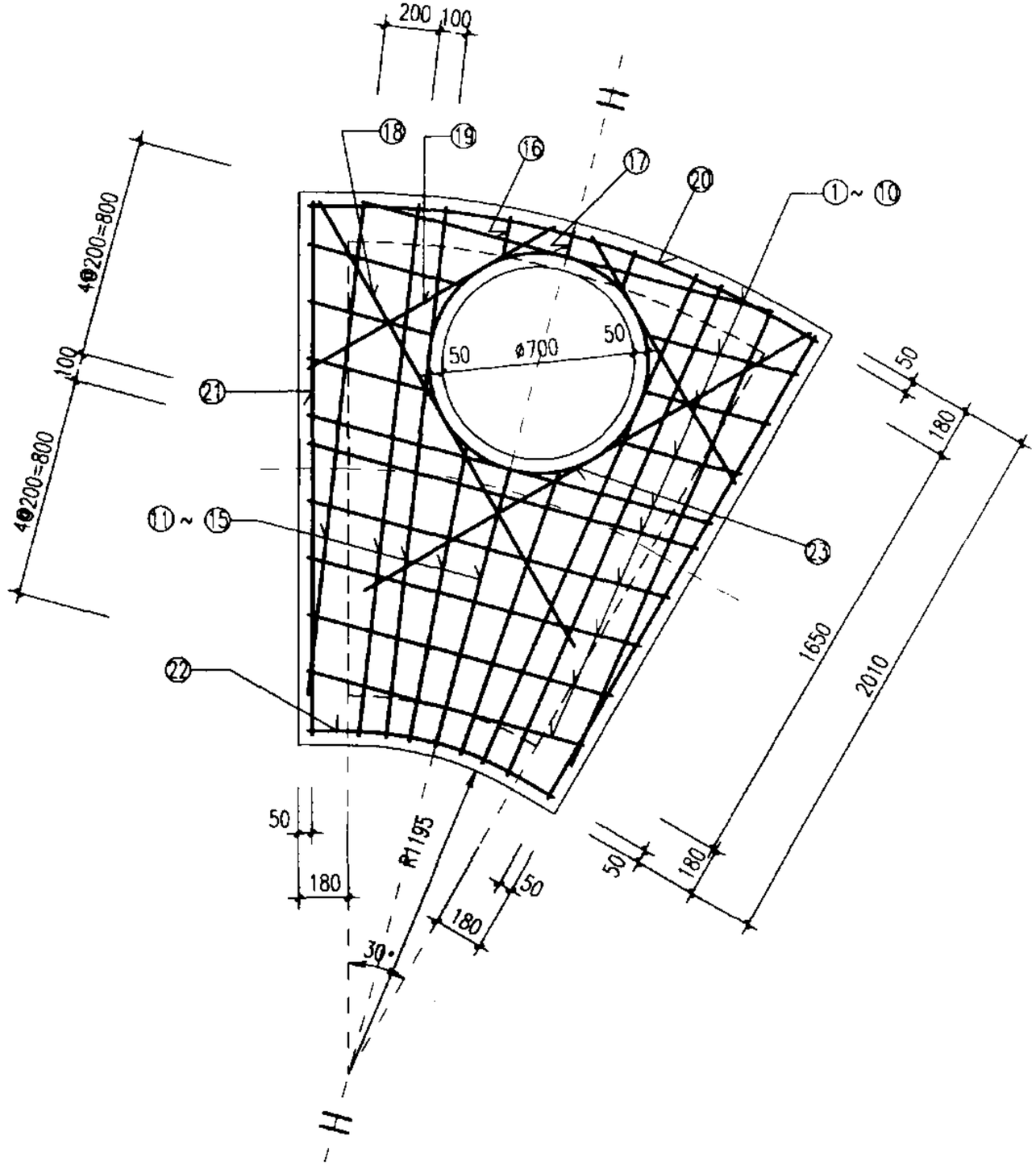

说明:

1. 单位:毫米。
2. 材料:混凝土C25;钢筋Φ-Ⅰ级钢、Φ-Ⅱ级钢。
3. 混凝土净保护层:35;钢筋放下层,水平筋在最下面。
4. 盖板复土:$0.4m \leqslant H_0 \leqslant 4.0m$。
5. Φ700孔洞亦可改为Φ800,配筋不变,钢筋长度及位置自行调整。

扇形雨污水检查井(150°)盖板配筋图③ D=1200~1350						图集号	02S515
审核		校对		设计		页	90

钢筋表

编号	形式	盖板④-1 规格(mm)	长度(mm)	数量(根)	总长(m)	重量(kg)	盖板④-2 规格(mm)	长度(mm)	数量(根)	总长(m)	重量(kg)
1		φ12	1580	1	1.58	1.40	φ12	1580	1	1.58	1.40
2		φ12	615	2	1.23	1.09	φ12	615	2	1.23	1.09
3		φ12	510	2	1.02	0.91	φ12	510	2	1.02	0.91
4		φ12	505	2	1.01	0.90	φ12	505	2	1.01	0.90
5		φ16	1600	1	1.60	2.53	φ16	1600	1	1.60	2.53
6		φ16	1545	1	1.55	2.44	φ16	1545	1	1.55	2.44
7		φ12	1440	1	1.44	1.28	φ12	1440	1	1.44	1.28
8		φ12	1330	1	1.33	1.18	φ12	1330	1	1.33	1.18
9		φ12	1225	1	1.23	1.09	φ12	1225	1	1.23	1.09
10		φ12	1120	1	1.12	0.99	φ12	1120	1	1.12	0.99
11		φ12	1010	1	1.01	0.90	φ12	1010	1	1.01	0.90
12		φ12	905	1	0.91	0.80	φ12	905	1	0.91	0.80
13		φ12	2075	2	4.15	3.68	φ12	2075	2	4.15	3.68
14		φ12	2245	2	4.49	7.09	φ12	2245	2	4.49	7.09
15		φ12	2240	2	4.48	7.07	φ12	2240	2	4.48	7.07
16		φ12	1385	2	2.77	2.46	φ12	1385	2	2.77	2.46
17		φ12	1345	1	1.35	1.19	φ12	1345	1	1.35	1.19
18		φ12	145	2	0.29	0.26	φ12	145	2	0.29	0.26
19		φ12	95	1	0.10	0.08	φ12	95	1	0.10	0.08
20		φ12	1700	2	3.40	3.02	φ12	1700	2	3.40	3.02
21		φ12	1250	2	2.50	2.22	φ12	1250	2	2.50	2.22
22		φ12	2020	1	2.02	1.79	φ12	2020	1	2.02	1.79
23		φ12	2240	2	4.48	3.98	φ12	2240	2	4.48	3.98
24		φ12	865	1	0.87	0.77	φ12	865	1	0.87	0.77
25	φ800	φ12	2940	1	2.94	2.61	φ12	2940	1	2.94	2.61

盖板规格表

盖板型号	盖板复土H_0(m)	板厚h(mm)	混凝土(m^3)	钢筋(kg)
④-1	$0.6 \leqslant H_0 \leqslant 2.0$	120	0.37	51.73
④-2	$0.4 \leqslant H_0 < 0.6$ $2.0 < H_0 \leqslant 4.0$	140	0.44	51.73

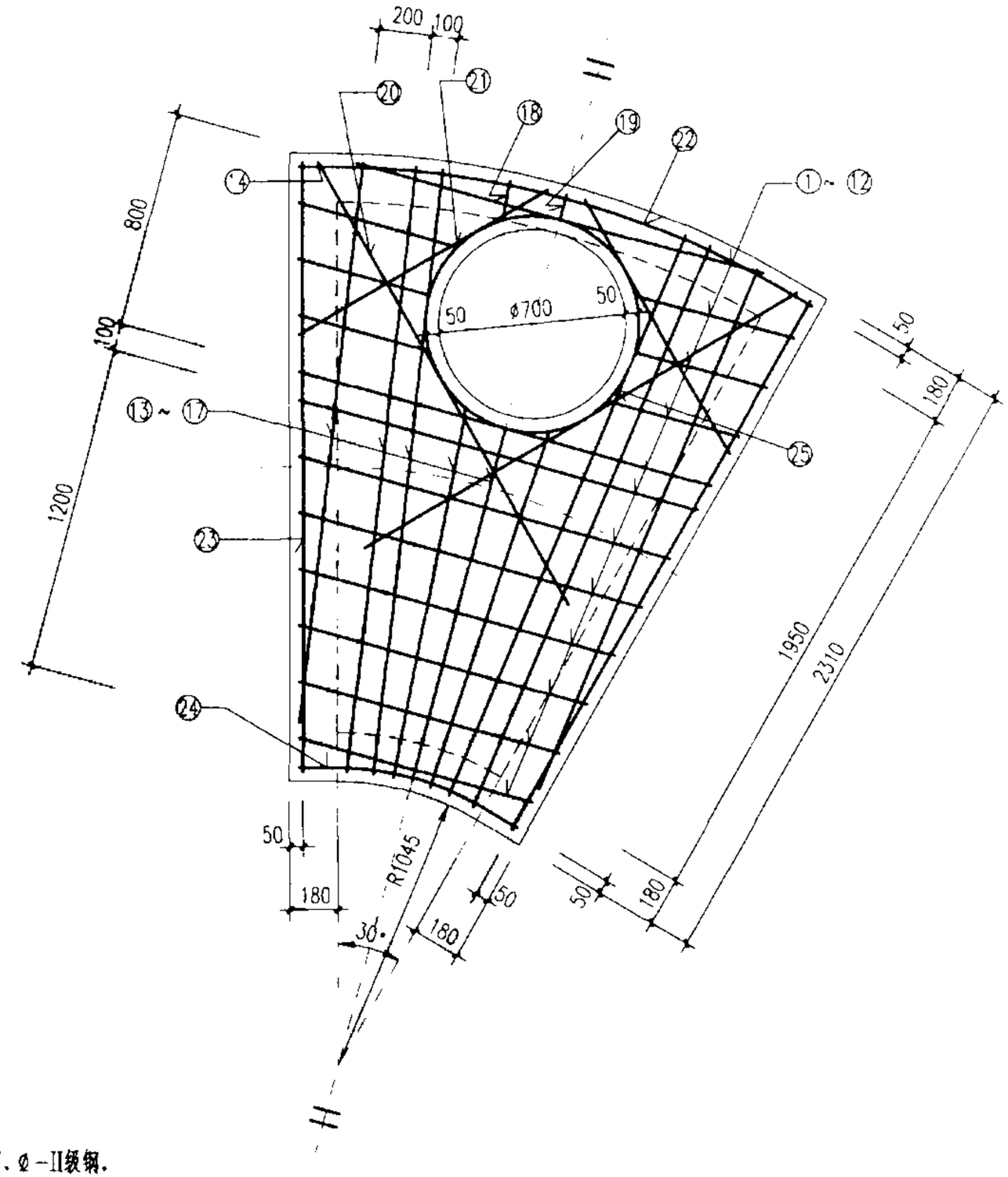

说明:

1. 单位: 毫米.
2. 材料: 混凝土C25; 钢筋Ø-I级钢. Ø-II级钢.
3. 混凝土净保护层: 35; 钢筋放下层, 水平筋在最下面.
4. 盖板复土: $0.4m \leqslant H_0 \leqslant 4.0m$.
5. φ700孔洞亦可改为φ800, 配筋不变, 钢筋长度及位置自行调整.

扇形雨污水检查井(150°)盖板配筋图④ D=1500~1650						图集号	02S515
审核		校对		设计		页	91

钢筋表

编号	形式	盖板⑤-1 规格(mm)	长度(mm)	数量(根)	总长(m)	重量(kg)	盖板⑤-2 规格(mm)	长度(mm)	数量(根)	总长(m)	重量(kg)
1	——	φ12	2070	1	2.07	1.84	φ12	2070	1	2.07	1.84
2	——	φ12	700	2	1.40	1.24	φ12	700	2	1.40	1.24
3	——	φ12	590	2	1.18	1.05	φ12	590	2	1.18	1.05
4	——	φ12	590	2	1.18	1.05	φ12	590	2	1.18	1.05
5	——	φ16	1765	1	1.77	2.79	φ16	1765	1	1.77	2.79
6	——	φ16	1710	1	1.71	2.70	φ16	1710	1	1.71	2.70
7	——	φ12	1600	1	1.60	1.42	φ12	1600	1	1.60	1.42
8	——	φ12	1500	1	1.50	1.33	φ12	1500	1	1.50	1.33
9	——	φ12	1390	1	1.39	1.23	φ12	1390	1	1.39	1.23
10	——	φ12	1280	1	1.28	1.14	φ12	1280	1	1.28	1.14
11	——	φ12	1175	1	1.18	1.04	φ12	1175	1	1.18	1.04
12	——	φ12	1070	1	1.07	0.95	φ12	1070	1	1.07	0.95
13	——	φ12	960	1	0.96	0.85	φ12	960	1	0.96	0.85
14	——	φ12	1010	2	2.02	1.79	φ12	1010	2	2.02	1.79
15	——	φ12	2505	2	5.01	4.45	φ12	2505	2	5.01	4.45
16	——	φ16	2520	2	5.04	7.95	φ16	2520	2	5.04	7.95
17	——	φ16	2510	2	5.02	7.92	φ16	2510	2	5.02	7.92
18	——	φ12	1610	2	3.22	2.86	φ12	1610	2	3.22	2.86
19	——	φ12	1590	1	1.59	1.41	φ12	1590	2	1.59	1.41
20	——	φ12	155	2	0.31	0.28	φ12	155	2	0.31	0.28
21	——	φ12	225	1	0.23	0.20	φ12	225	1	0.23	0.20
22	——	φ12	1700	2	3.40	3.02	φ12	1700	2	3.40	3.02
23	——	φ12	1250	2	2.50	2.22	φ12	1250	2	2.50	2.22
24	⌒	φ12	2210	1	2.21	1.96	φ12	2210	1	2.21	1.96
25	——	φ12	2510	2	5.02	4.46	φ12	2510	2	5.02	4.46
26	⌒	φ12	915	1	0.92	0.81	φ12	915	1	0.92	0.81
27	○ φ800	φ12	2940	1	2.94	2.61	φ12	2940	1	2.94	2.61

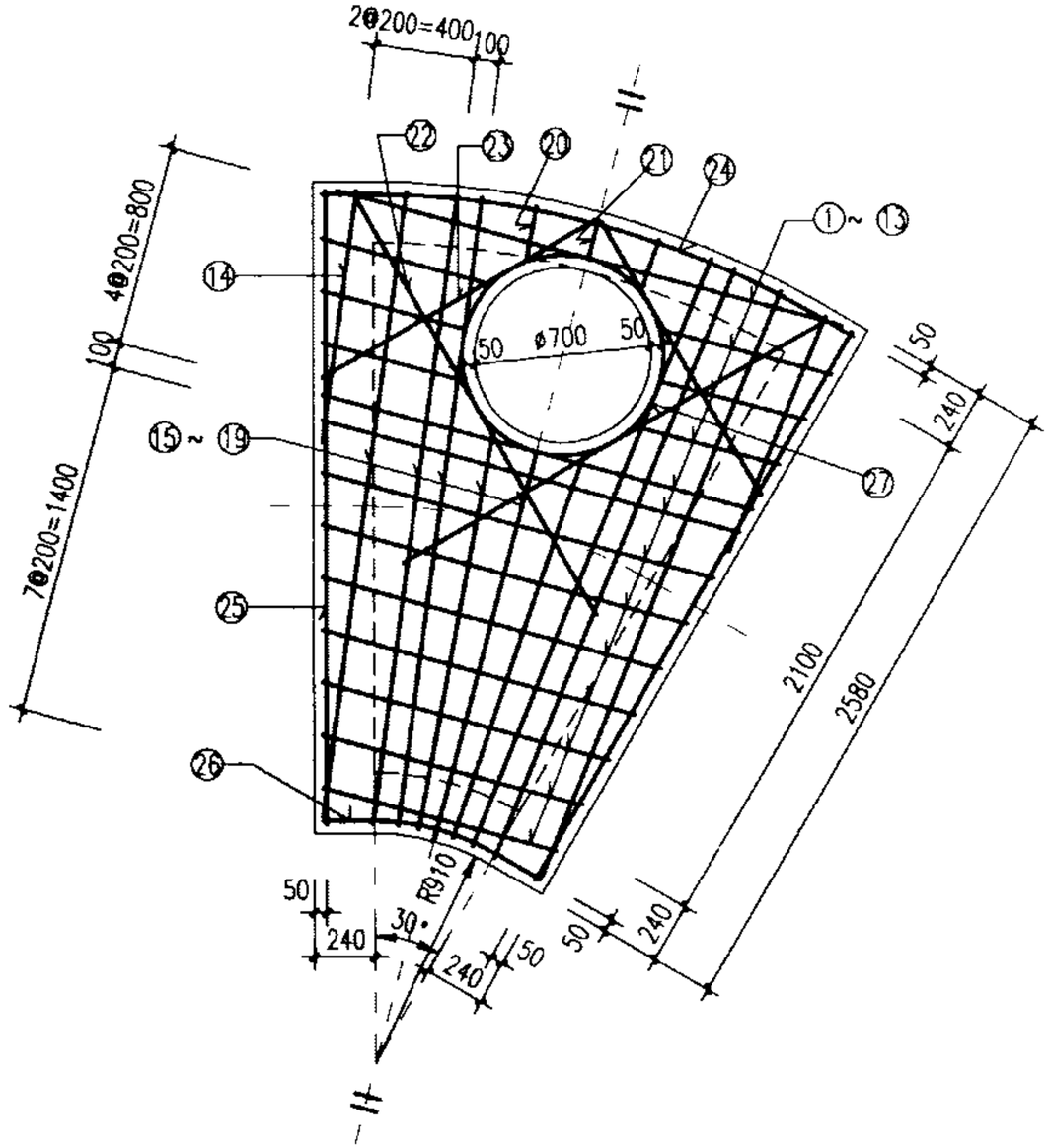

盖板规格表

盖板型号	盖板复土H_0(m)	板厚h(mm)	混凝土(m^3)	钢筋(kg)
⑤-1	$0.6 \leqslant H_0 \leqslant 2.0$	120	0.33	60.57
⑤-2	$0.4 \leqslant H_0 < 0.6$ $2.0 < H_0 \leqslant 4.0$	140	0.39	60.57

说明:

1. 单位:毫米.
2. 材料:混凝土C25;钢筋φ-I级钢、Φ-II级钢.
3. 混凝土净保护层:35;钢筋放下层,水平筋在最下面.
4. 盖板复土:$0.4m \leqslant H_0 \leqslant 4.0m$.
5. φ700孔洞亦可改为φ800,配筋不变,钢筋长度及位置自行调整.

扇形雨污水检查井(150°)盖板配筋图⑤ D=1800					图集号	02S515
审核		校对		设计	页	92

钢筋表

编号	形式	盖板⑥-1 规格(mm)	长度(mm)	数量(根)	总长(m)	重量(kg)	盖板⑥-2 规格(mm)	长度(mm)	数量(根)	总长(m)	重量(kg)
1		φ12	2095	1	2.10	1.86	φ12	2095	1	2.10	1.86
2		φ12	725	2	1.45	1.29	φ12	725	2	1.45	1.29
3		φ12	615	2	1.23	1.09	φ12	615	2	1.23	1.09
4		φ12	615	2	1.23	1.09	φ12	615	2	1.23	1.09
5		φ16	1820	1	1.82	2.87	φ16	1820	1	1.82	2.87
6		φ16	1765	1	1.77	2.79	φ16	1765	1	1.77	2.79
7		φ12	1660	1	1.66	1.47	φ12	1660	1	1.66	1.47
8		φ12	1550	1	1.55	1.38	φ12	1550	1	1.55	1.38
9		φ12	1445	1	1.45	1.28	φ12	1445	1	1.45	1.28
10		φ12	1335	1	1.34	1.19	φ12	1335	1	1.34	1.19
11		φ12	1230	1	1.23	1.09	φ12	1230	1	1.23	1.09
12		φ12	1120	1	1.12	0.99	φ12	1120	1	1.12	0.99
13		φ12	1015	1	1.02	0.90	φ12	1015	1	1.02	0.90
14		φ12	910	1	0.91	0.81	φ12	910	1	0.91	0.81
15		φ12	1210	2	2.42	2.15	φ12	1210	2	2.42	2.15
16		φ12	2715	2	5.43	4.82	φ12	2715	2	5.43	4.82
17		φ16	2715	2	5.43	4.82	φ16	2715	2	5.43	4.82
18		φ16	2710	2	5.42	8.55	φ16	2710	2	5.42	8.55
19		φ12	1810	2	3.62	3.21	φ12	1810	2	3.62	3.21
20		φ12	1755	1	1.76	1.56	φ12	1755	1	1.76	1.56
21		φ12	225	2	0.45	0.40	φ12	225	2	0.45	0.40
22		φ12	155	1	0.16	0.14	φ12	155	1	0.16	0.14
23		φ12	1700	2	3.40	3.02	φ12	1700	2	3.40	3.02
24		φ12	1250	2	2.50	2.22	φ12	1250	2	2.50	2.22
25		φ12	2265	1	2.27	2.01	φ12	2265	1	2.27	2.01
26		φ12	2710	2	5.42	4.81	φ12	2710	2	5.42	4.81
27		φ12	860	1	0.86	0.76	φ12	860	1	0.86	0.76
28	φ800	φ12	2940	1	2.94	2.61	φ12	2940	1	2.94	2.61

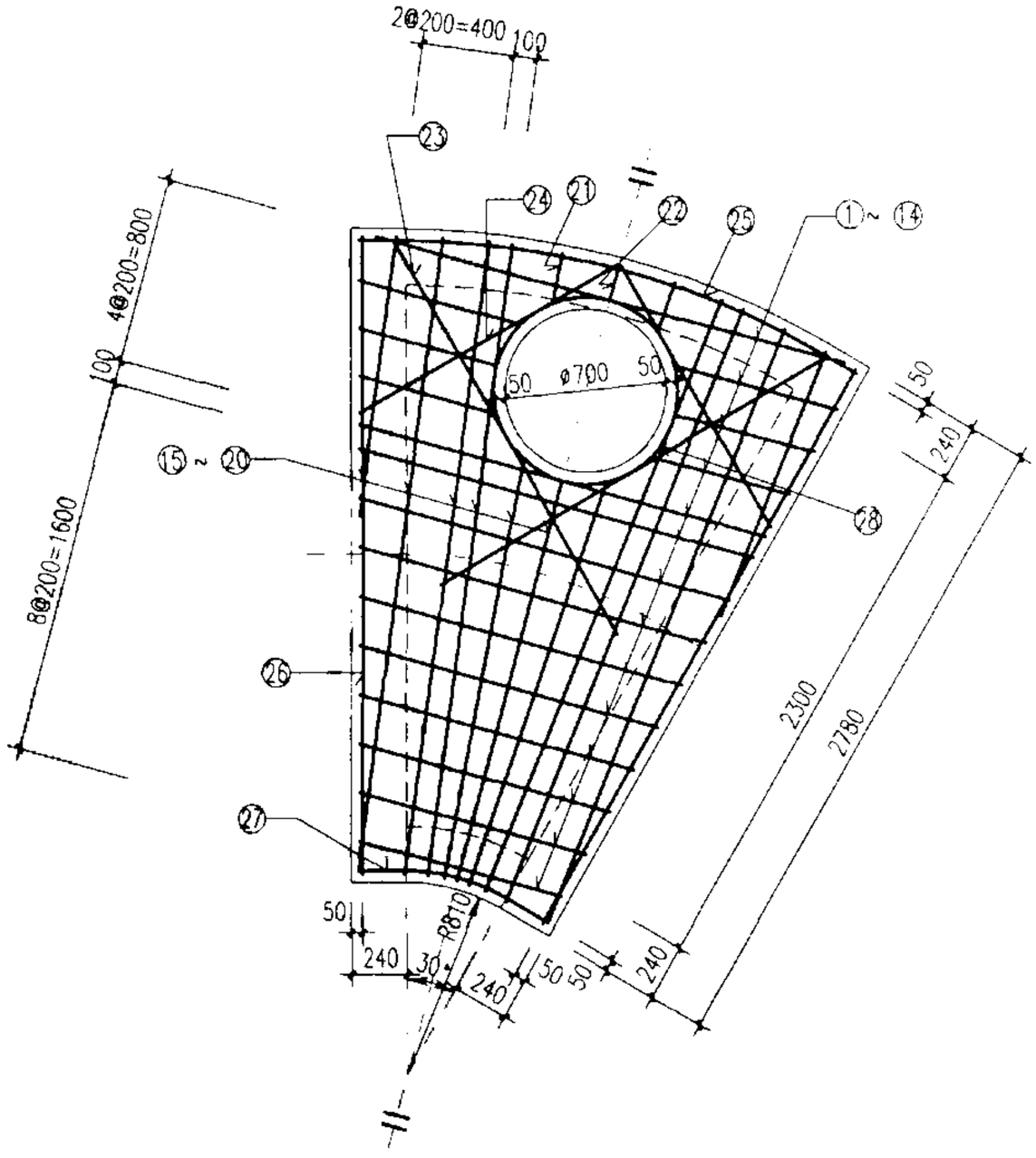

盖板规格表

盖板型号	盖板复土H_0(m)	板厚h(mm)	混凝土(m^3)	钢筋(kg)
⑥-1	$0.6 \leqslant H_0 \leqslant 2.0$	120	0.50	64.94
⑥-2	$0.4 \leqslant H_0 < 0.6$ $2.0 < H_0 \leqslant 4.0$	140	0.58	64.94

说明:

1. 单位:毫米。
2. 材料:混凝土C25;钢筋φ-I级钢、φ-II级钢。
3. 混凝土净保护层:35;钢筋放下层,水平筋在最下面。
4. 盖板复土:$0.4m \leqslant H_0 \leqslant 4.0m$。
5. φ700孔洞亦可改为φ800,配筋不变,钢筋长度及位置自行调整。

扇形雨污水检查井(150°)盖板配筋图⑥ D=2000						图集号	02S515
审核		校对		设计		页	93

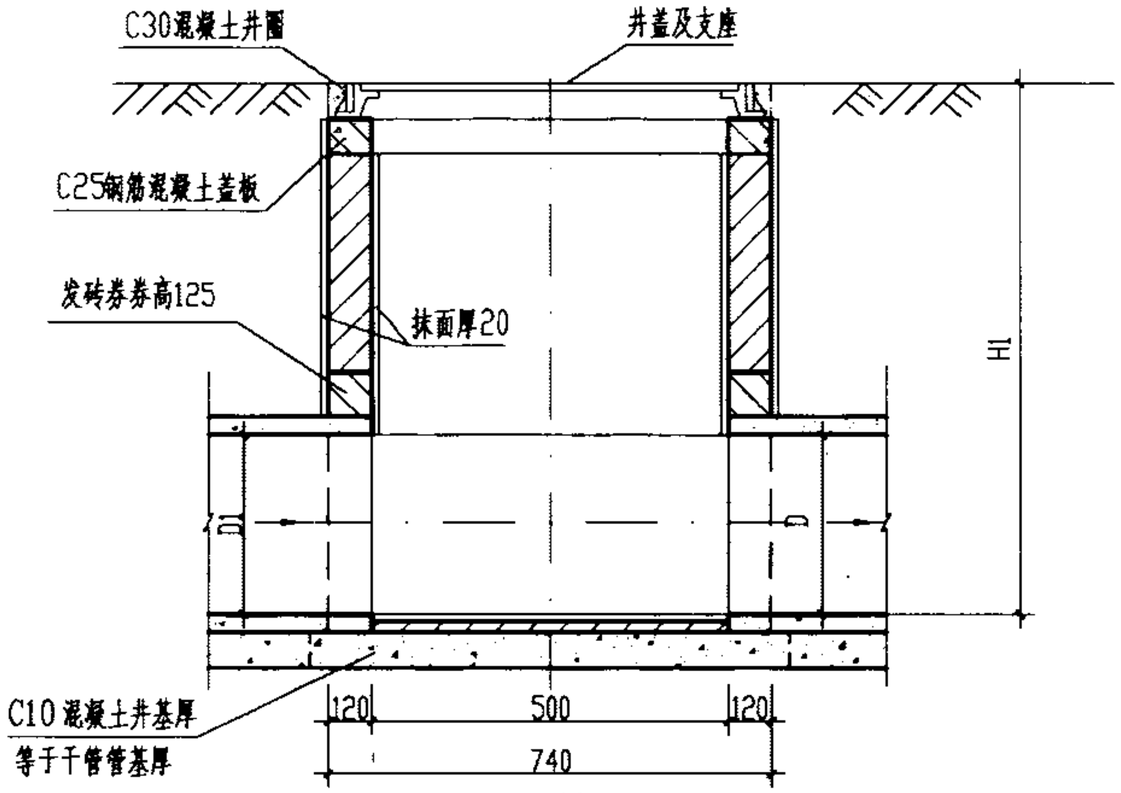

1-1 剖面

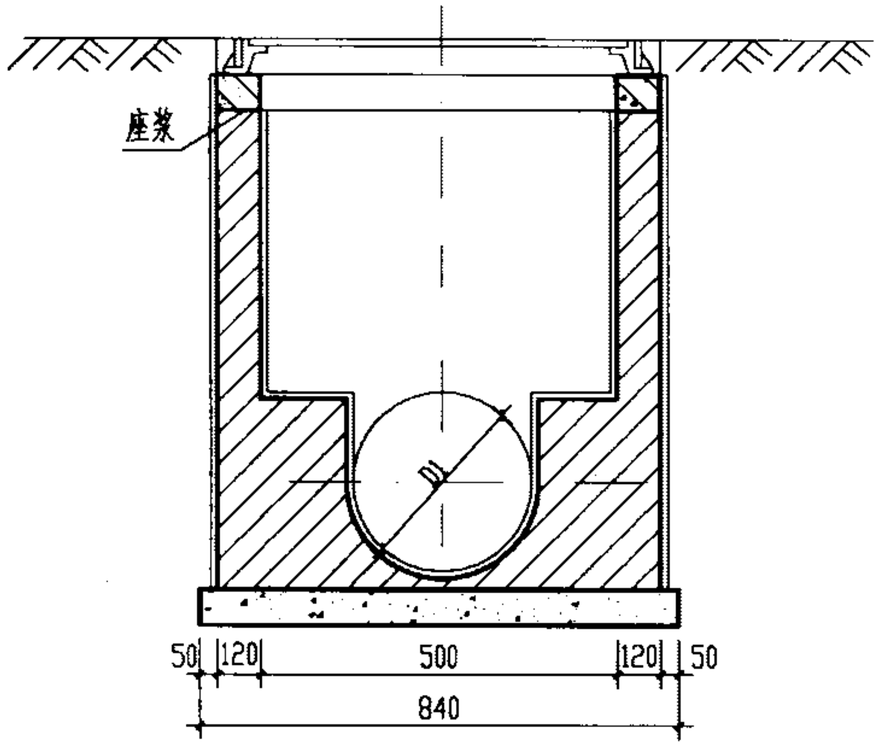

2-2 剖面

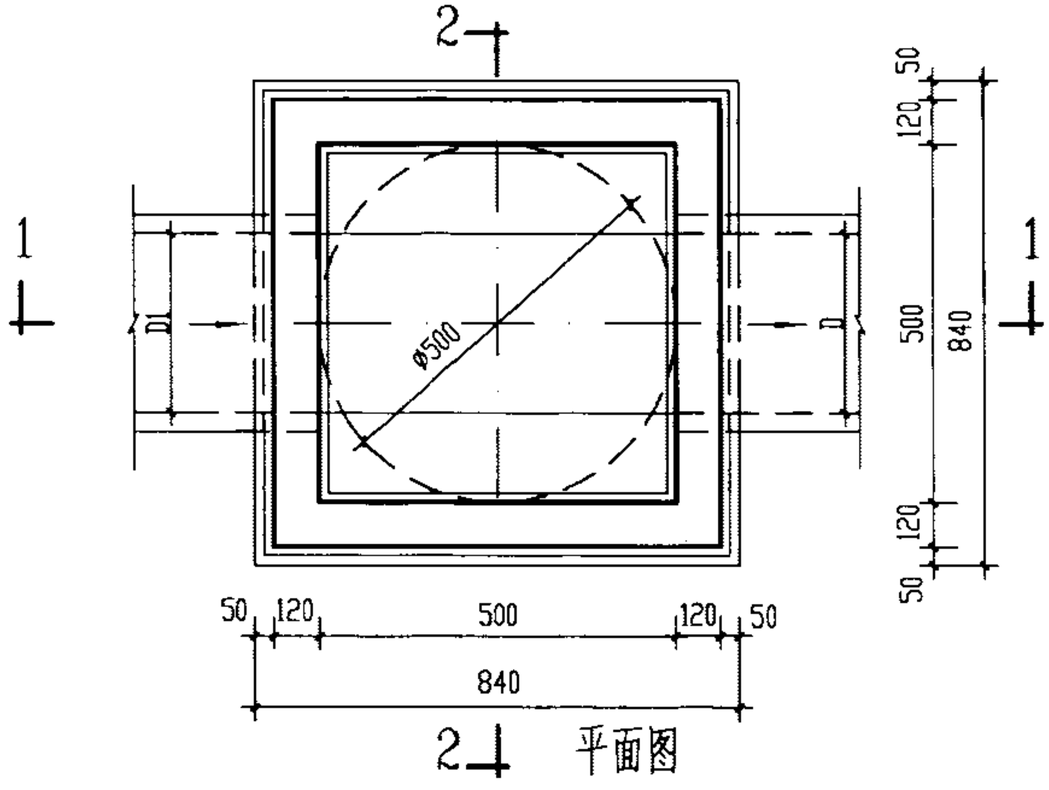

平面图

说明：

1. 单位：毫米。
2. 井墙用M7.5水泥砂浆砌MU10砖。
3. 抹面、勾缝、座浆均用1:2防水水泥砂浆。
4. 井内、外墙用1:2防水水泥砂浆抹面至井顶部，厚20。
5. 井深H1≤1500。

小方形500X500砖砌户线检查井 D≤200mm					图集号	02S515
审核		校对		设计	页	94

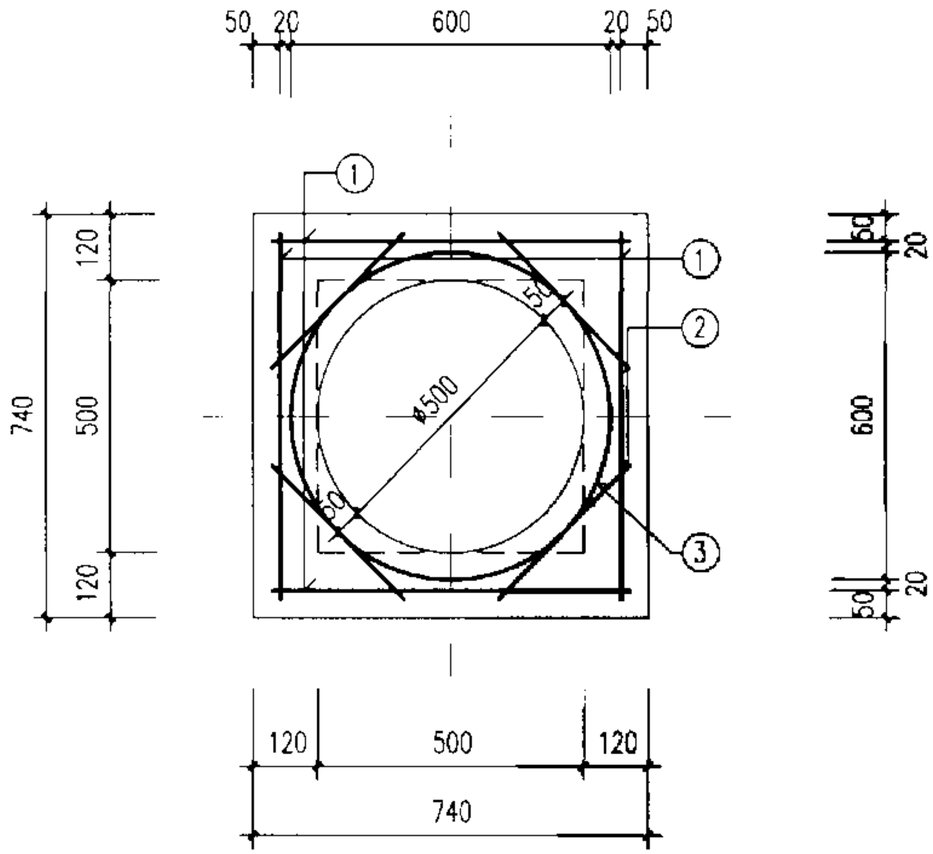

钢筋表

编号	形式及尺寸 (mm)	规格 (mm)	长度 (mm)	数量 (根)	总长 (m)	重量 (kg)
1	670	φ10	800	4	3.20	1.97
2	350	φ10	480	4	1.92	1.18
3	φ600	φ10	2370	1	2.37	1.46

材料表

板厚 (mm)	混凝土 (m^3)	钢筋 (kg)
100	0.04	4.61

说明：

1. 单位：毫米。
2. 混凝土为C25，钢筋 φ-I级钢。
3. 混凝土净保护层35。
4. 钢筋放下层。

小方形500x500户线检查井盖板配筋图						图集号	02S515
审核		校对		设计		页	95

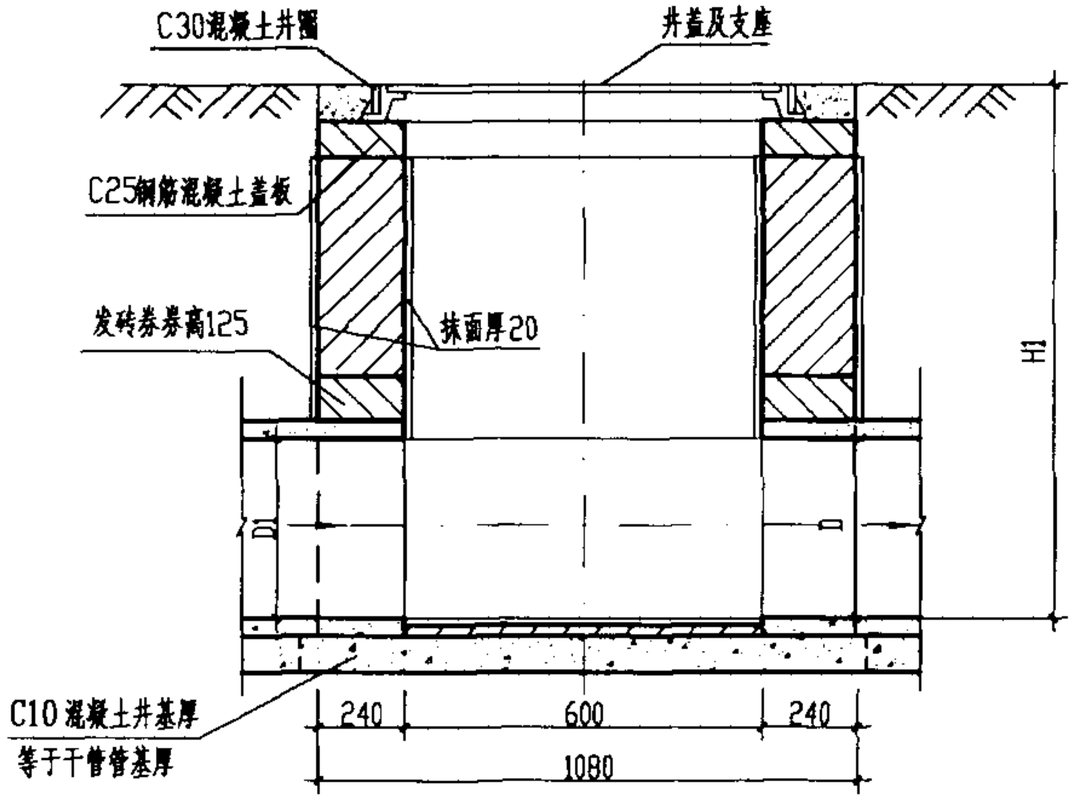

1-1 剖面

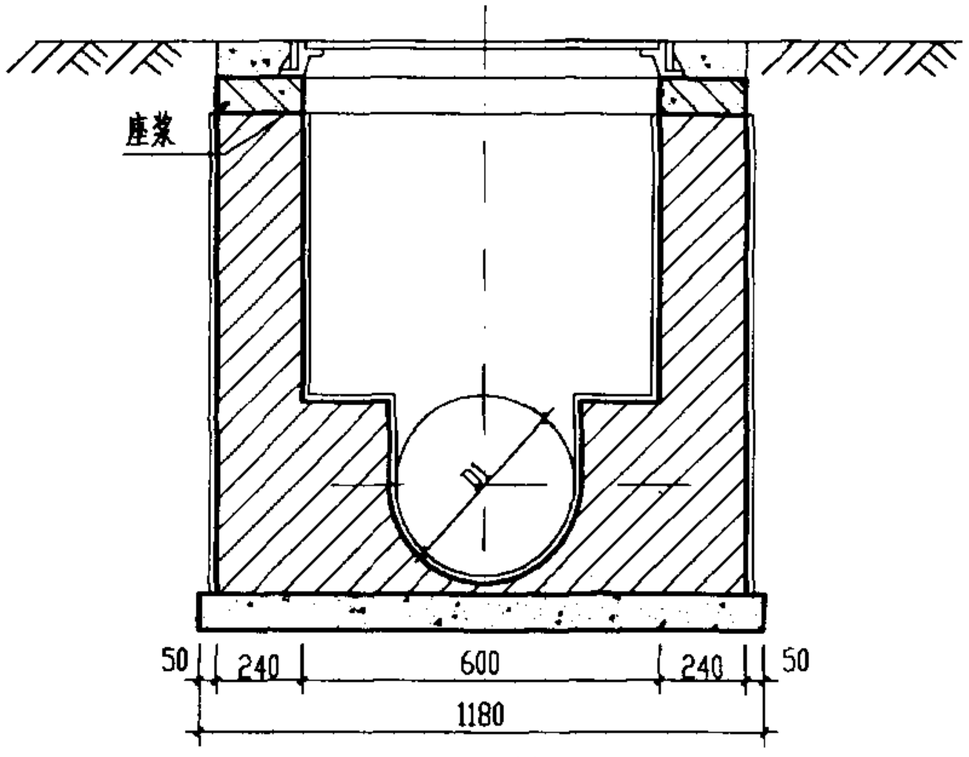

2-2 剖面

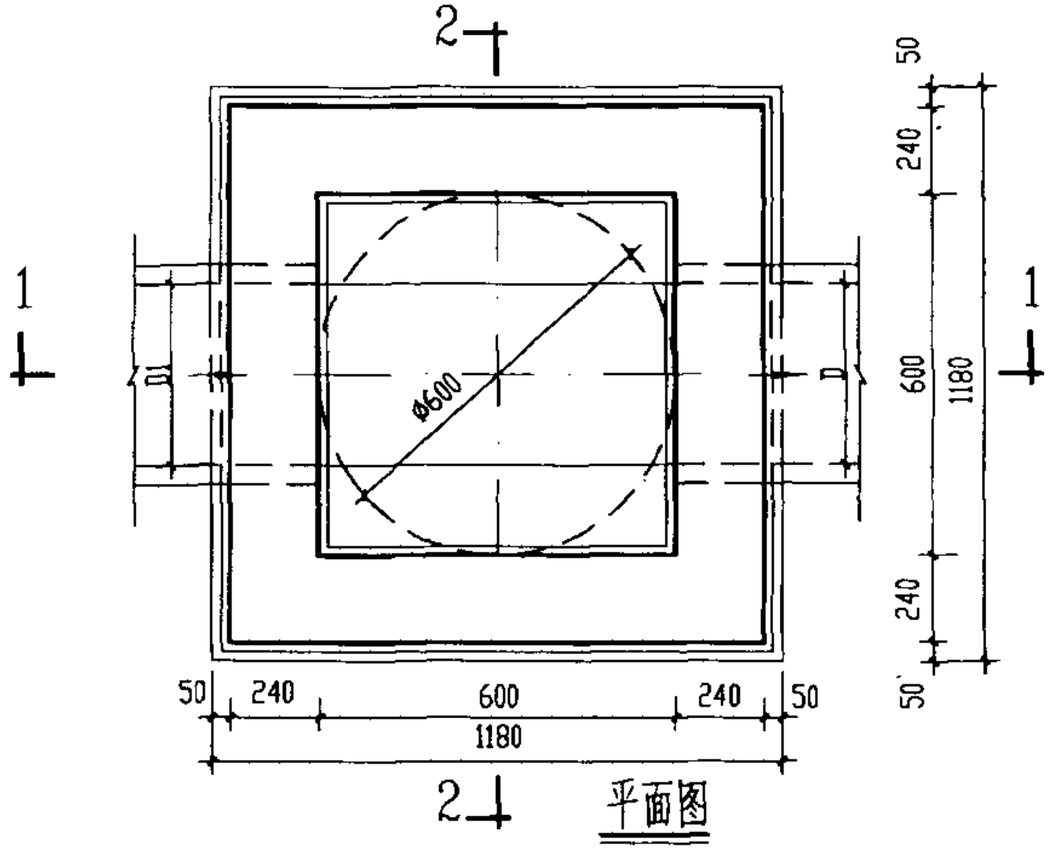

平面图

说明：

1. 单位：毫米。
2. 井墙用M7.5水泥砂浆砌MU10砖。
3. 抹面、勾缝、座浆均用1:2防水水泥砂浆。
4. 井内、外墙用1:2防水水泥砂浆抹面至井顶部，厚20。
5. 井深H1≤1500。

小方形600X600砖砌户线检查井 D≤300 mm						图集号	02S515
审核	郭韵	校对	温丽晖	设计	王宏宇	页	96

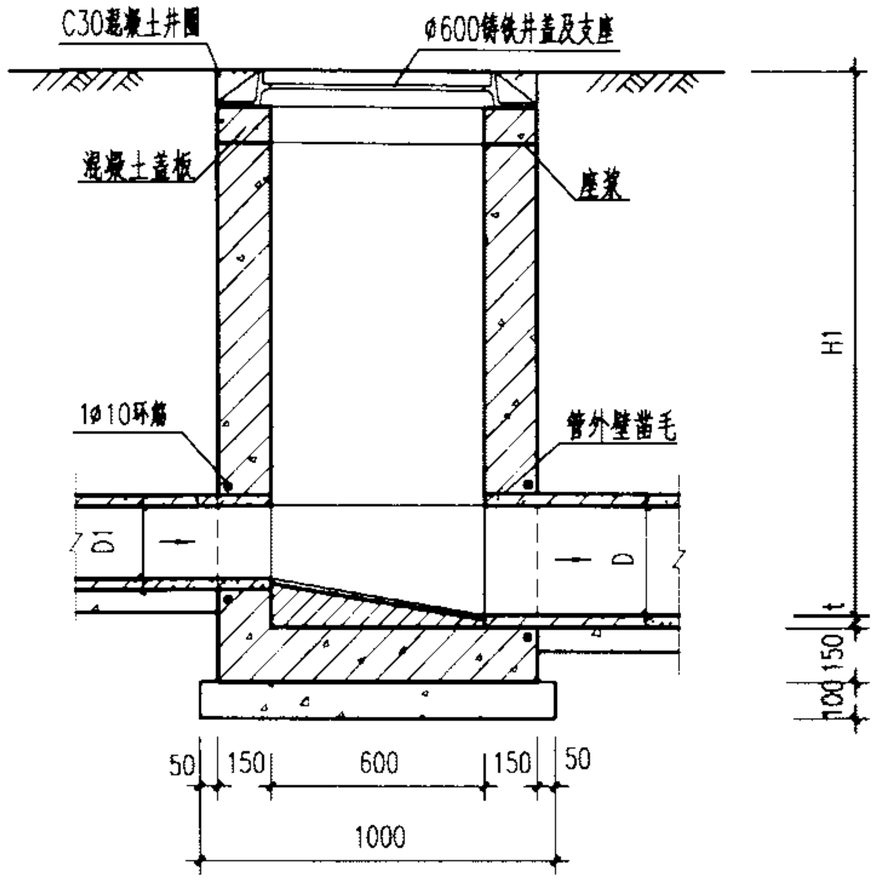

1-1剖面

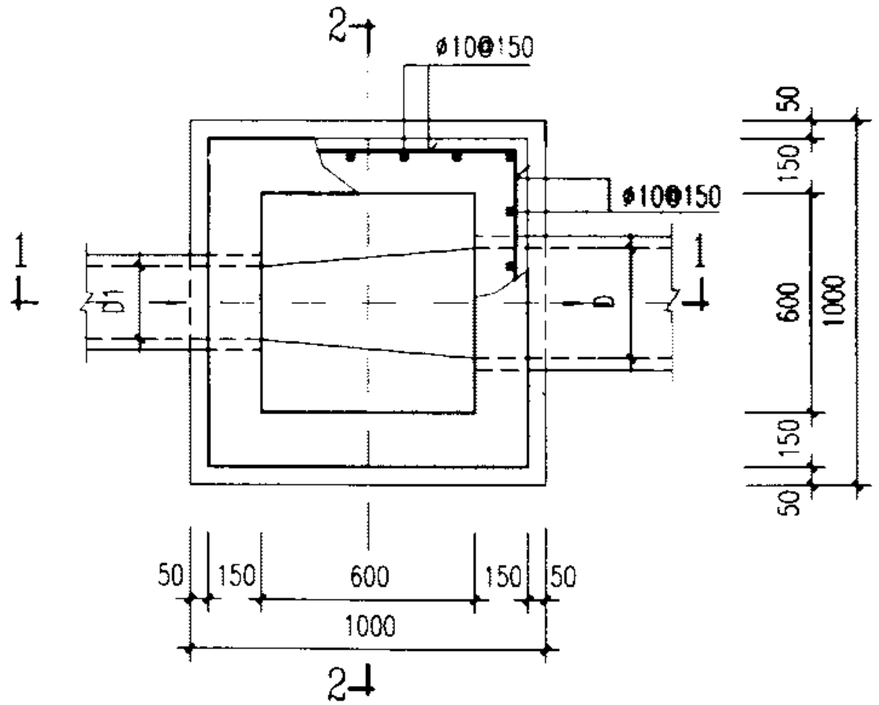

平面图

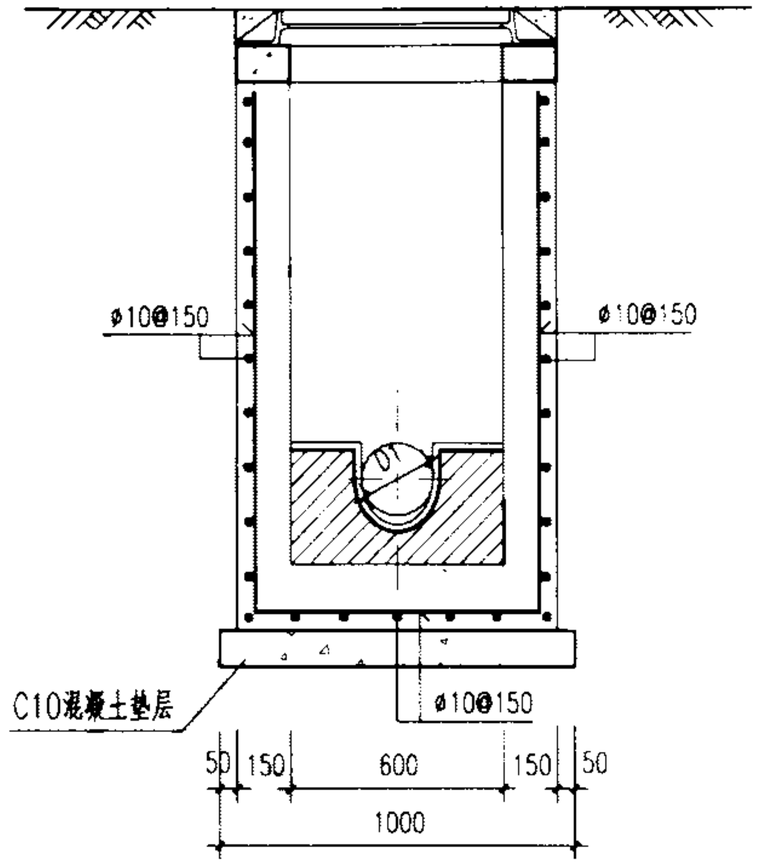

2-2剖面

说明：

1. 单位：毫米。
2. 井墙及底板混凝土为C20、S4；钢筋 φ-I级钢、φ-II级钢；钢筋锚固长度35d、搭接长度42d；混凝土净保护层35。
3. 座浆、抹三角灰均用1:2防水水泥砂浆。
4. 流槽用M7.5水泥砂浆砌MU10砖；1:2防水水泥砂浆抹面，厚20。
5. 井深H1≤1500。

小方形600x600混凝土户线检查井 D≤300mm						图集号	02S515
审核		校对		设计		页	97

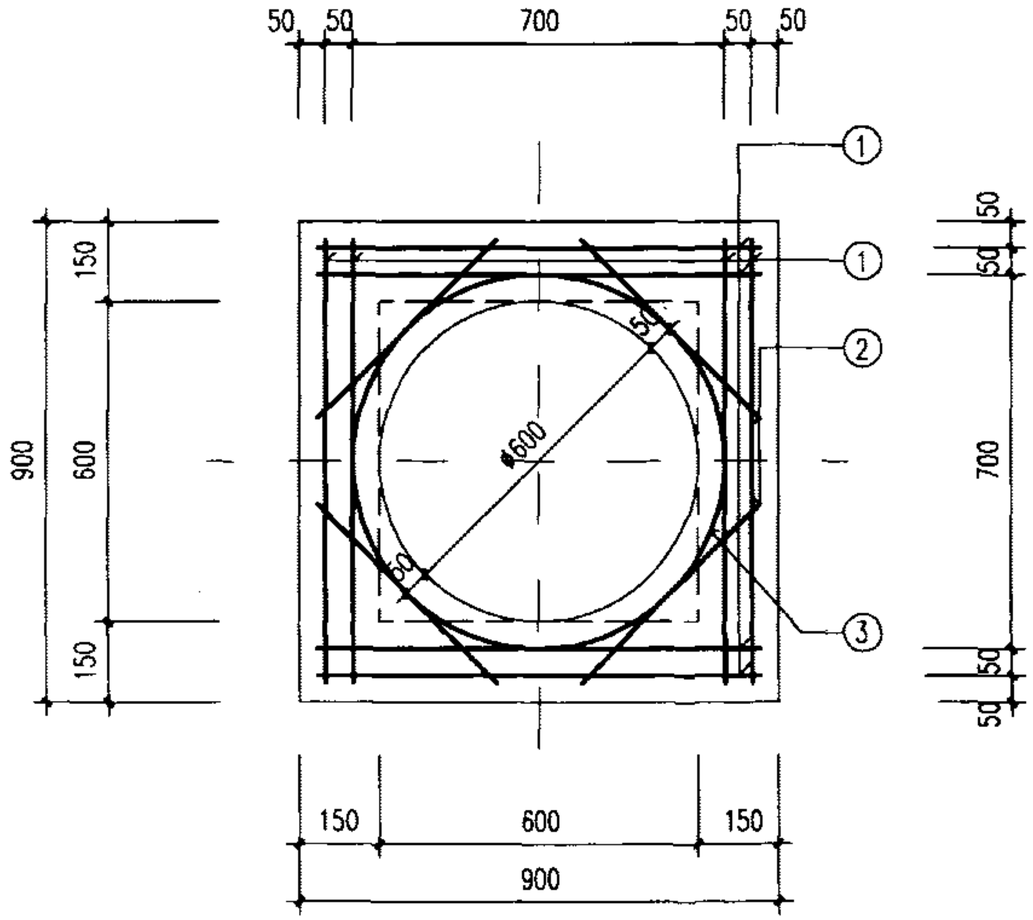

钢筋表

编号	形式及尺寸 (mm)	规格 (mm)	长度 (mm)	数量 (根)	总长 (m)	重量 (kg)
1	830	φ10	960	8	7.68	4.74
2	480	φ10	610	4	2.44	1.51
3	700	φ10	2680	1	2.68	1.65

材料表

板厚 (mm)	混凝土 (m^3)	钢筋 (kg)
100	0.05	7.90

说明：

1. 单位：毫米。
2. 混凝土为C25,钢筋 φ-I级钢。
3. 混凝土净保护层35。
4. 钢筋放下层。

小方形600x600户线检查井 盖板配筋图						图集号	02S515
审核		校对		设计		页	98

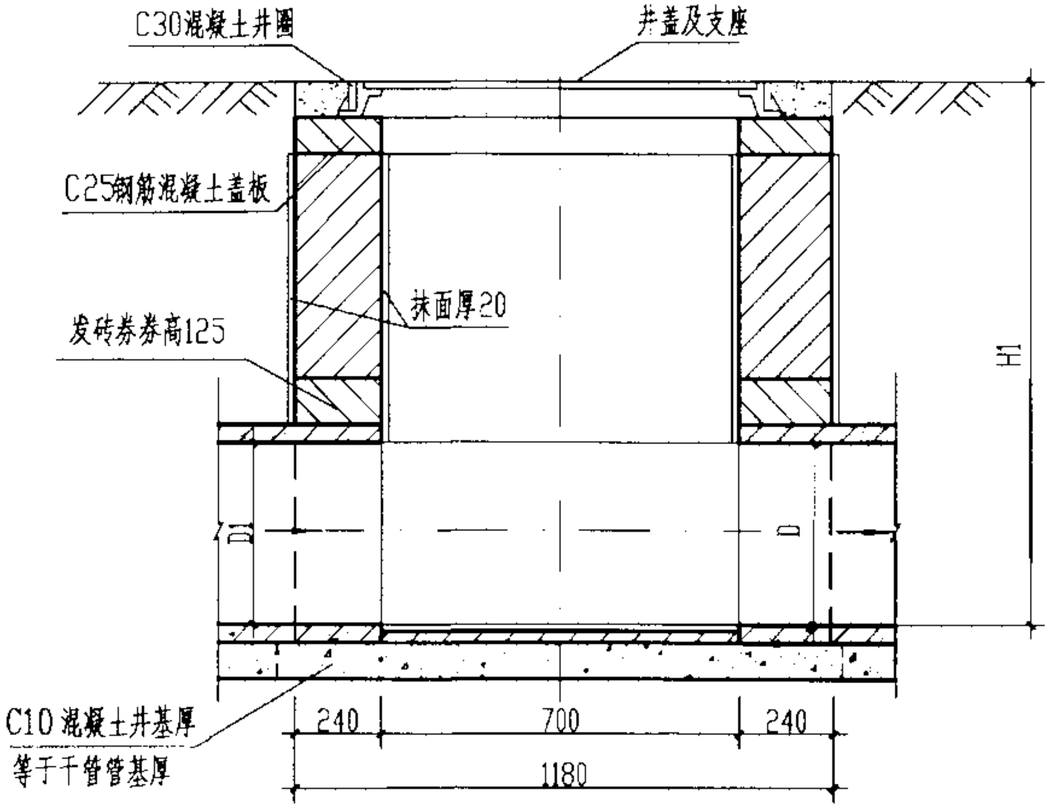

1-1 剖面

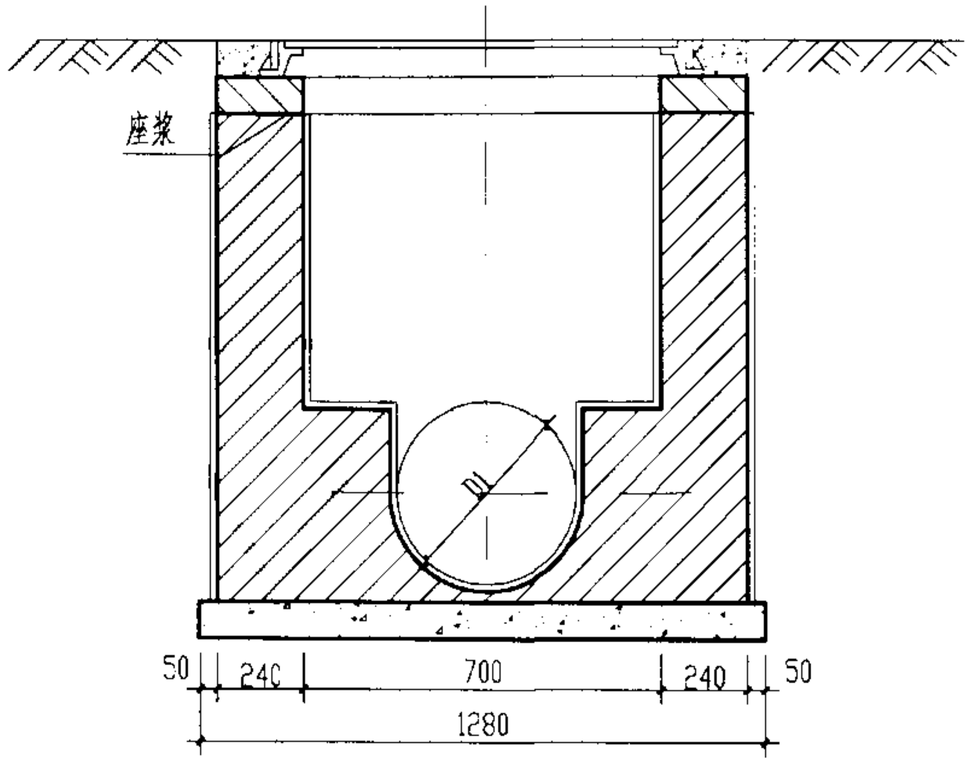

2-2 剖面

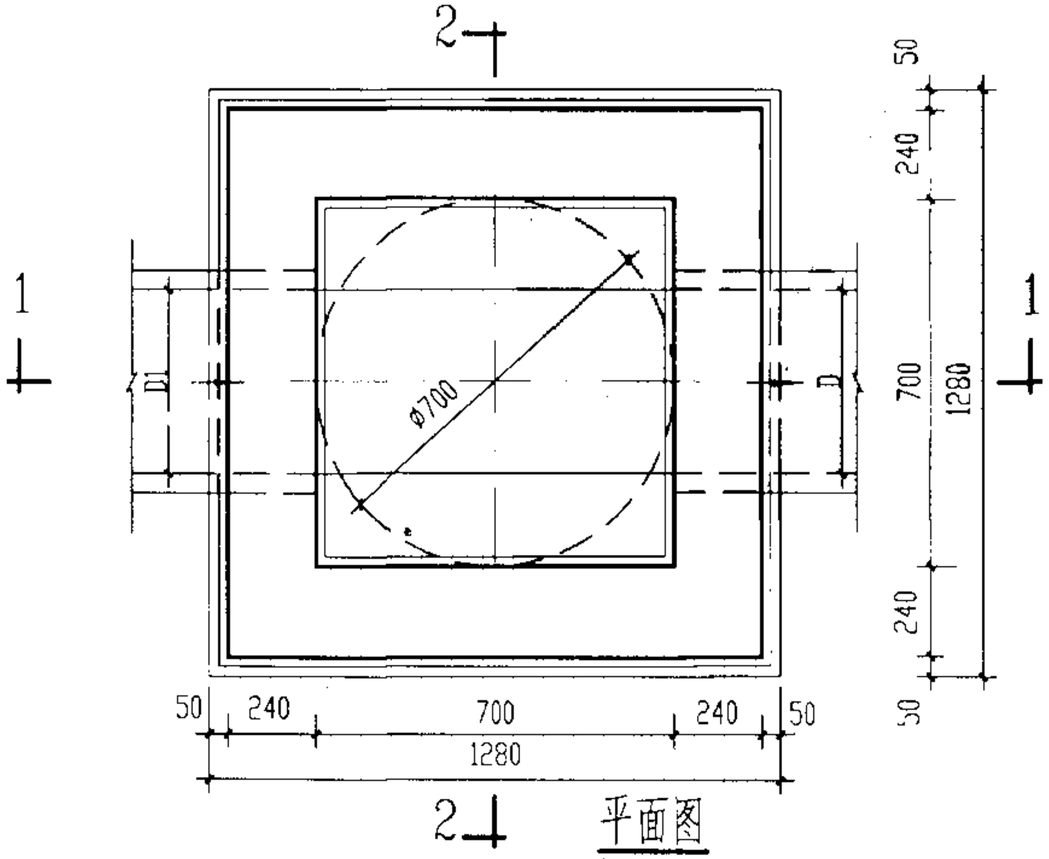

平面图

说明：

1. 单位：毫米.
2. 井墙用M7.5 水泥砂浆砌 MU10 砖.
3. 抹面、勾缝、座浆均用1:2防水水泥砂浆.
4. 井内、外墙用1:2防水水泥砂浆抹面至井顶部，厚20.
5. 井深 H1≤1500.

小方形700X700砖砌户线检查井 D≤400 mm						图集号	02S515
审核	郭钧	校对	温丽晖	设计	王宝东	页	99

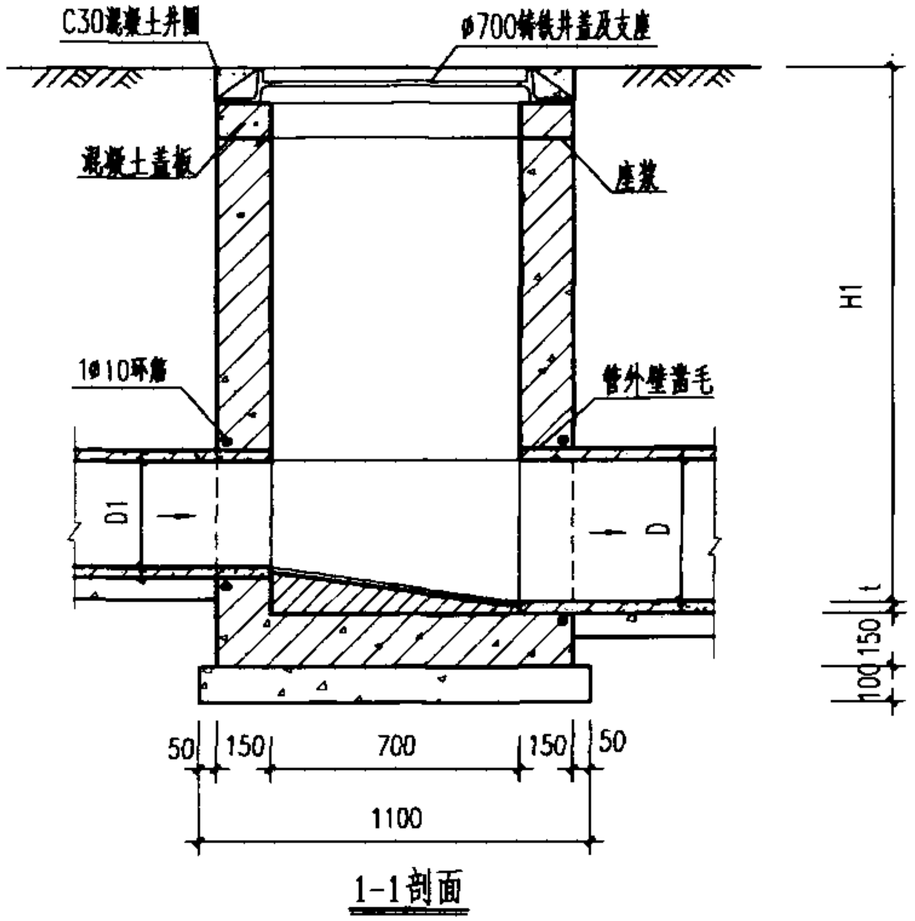

1-1剖面

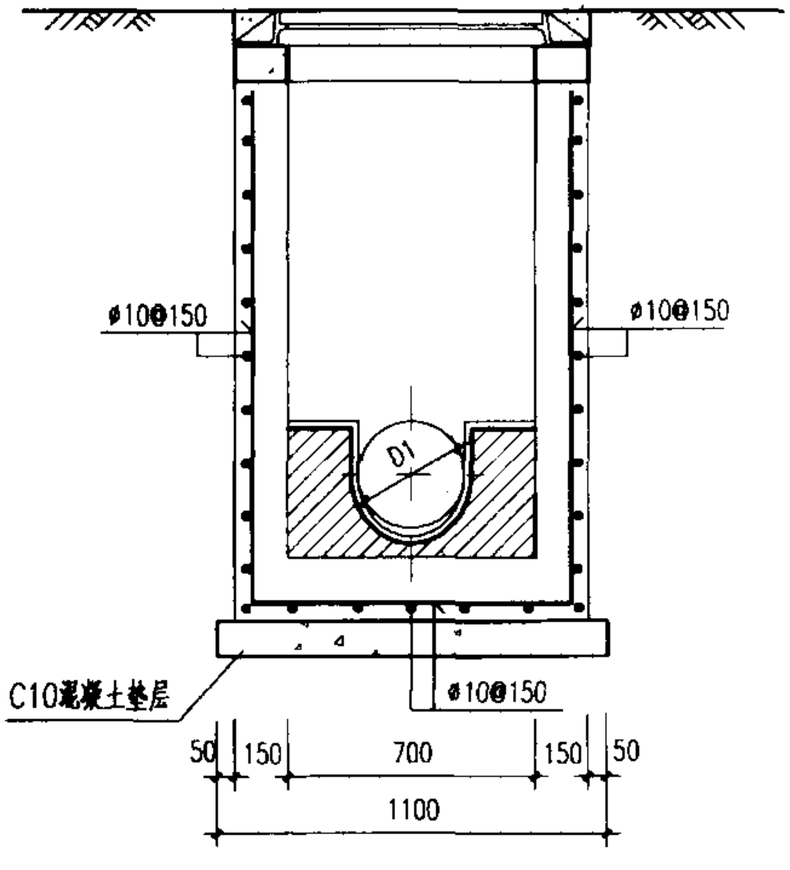

2-2剖面

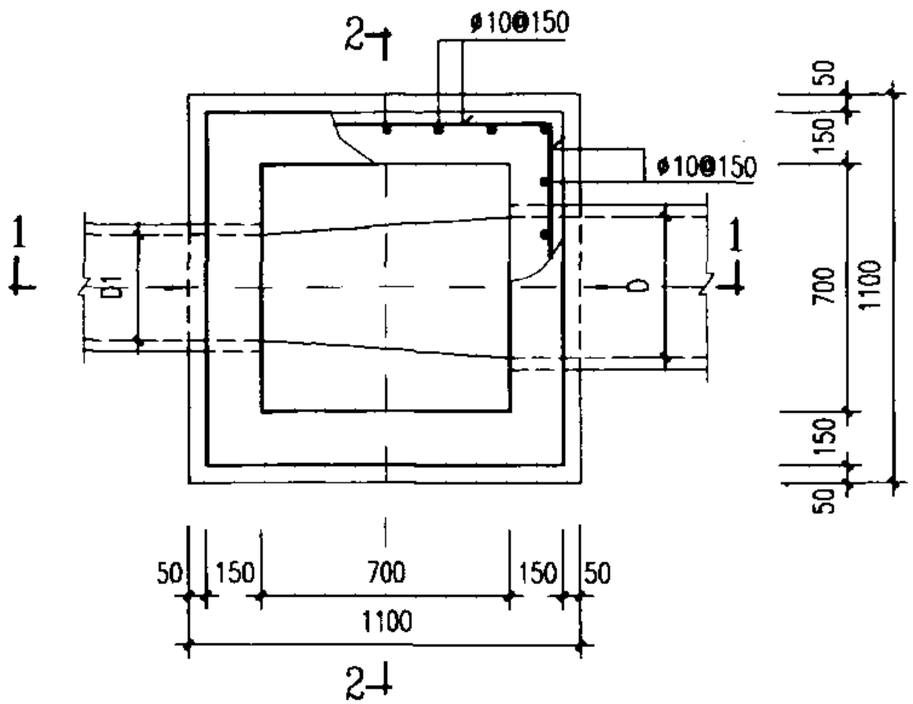

平面图

说明：

1. 单位：毫米。
2. 井墙及底板混凝土为C20、S4；钢筋 φ-I级钢、φ-II级钢；钢筋锚固长度35d、搭接长度42d；混凝土净保护层35。
3. 座浆、抹三角灰均用1:2防水水泥砂浆。
4. 流槽用M7.5水泥砂浆砌MU10砖；1:2防水水泥砂浆抹面，厚20。
5. 井深H1≤1500。

小方形700x700混凝土户线检查井 D≤400mm						图集号	02S515
审核		校对		设计		页	100

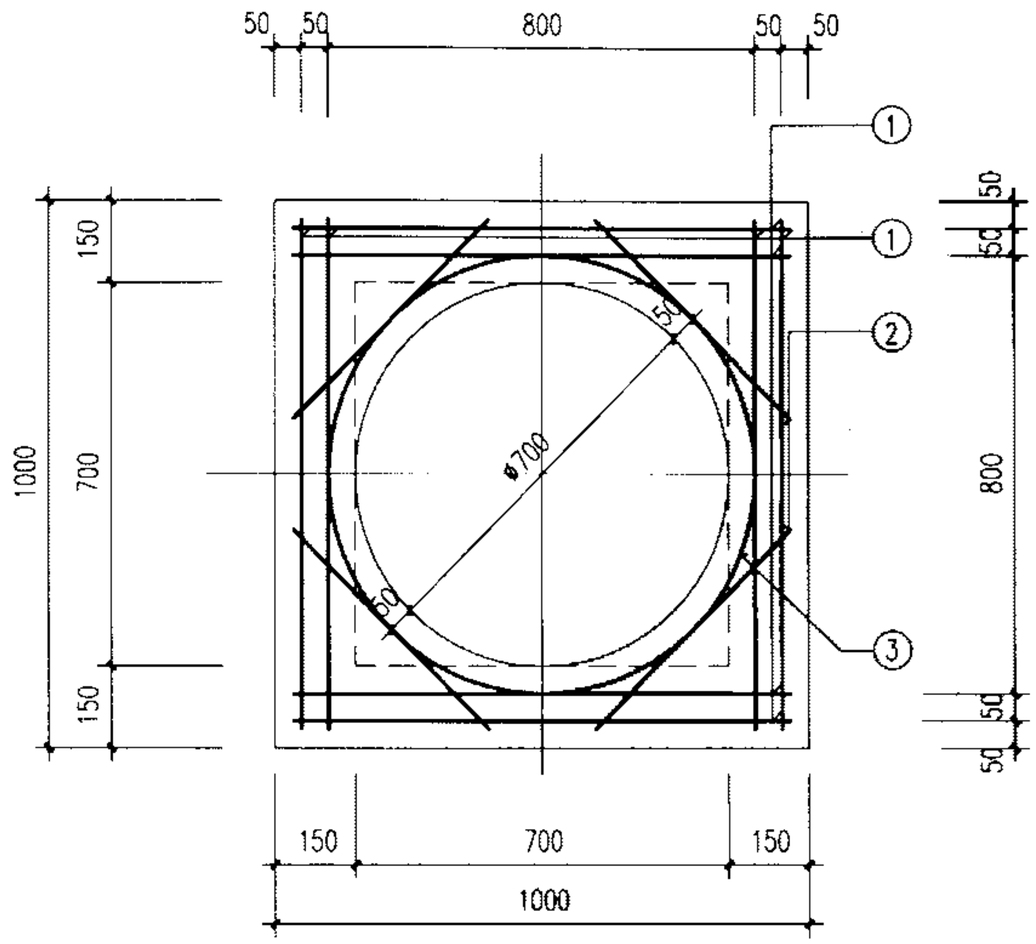

钢筋表

编号	形式及尺寸 (mm)	规格 (mm)	长度 (mm)	数量 (根)	总长 (m)	重量 (kg)
1	930	φ10	1060	8	8.48	5.23
2	520	φ10	650	4	2.60	1.60
3	φ800	φ10	2990	1	2.99	1.84

材料表

板厚 (mm)	混凝土 (m^3)	钢筋 (kg)
120	0.07	8.67

说明：

1. 单位：毫米.
2. 混凝土为C25,钢筋 φ—I级钢.
3. 混凝土净保护层35.
4. 钢筋放下层.

小方形700x700户线检查井 盖板配筋图						图集号	02S515
审核		校对		设计		页	101

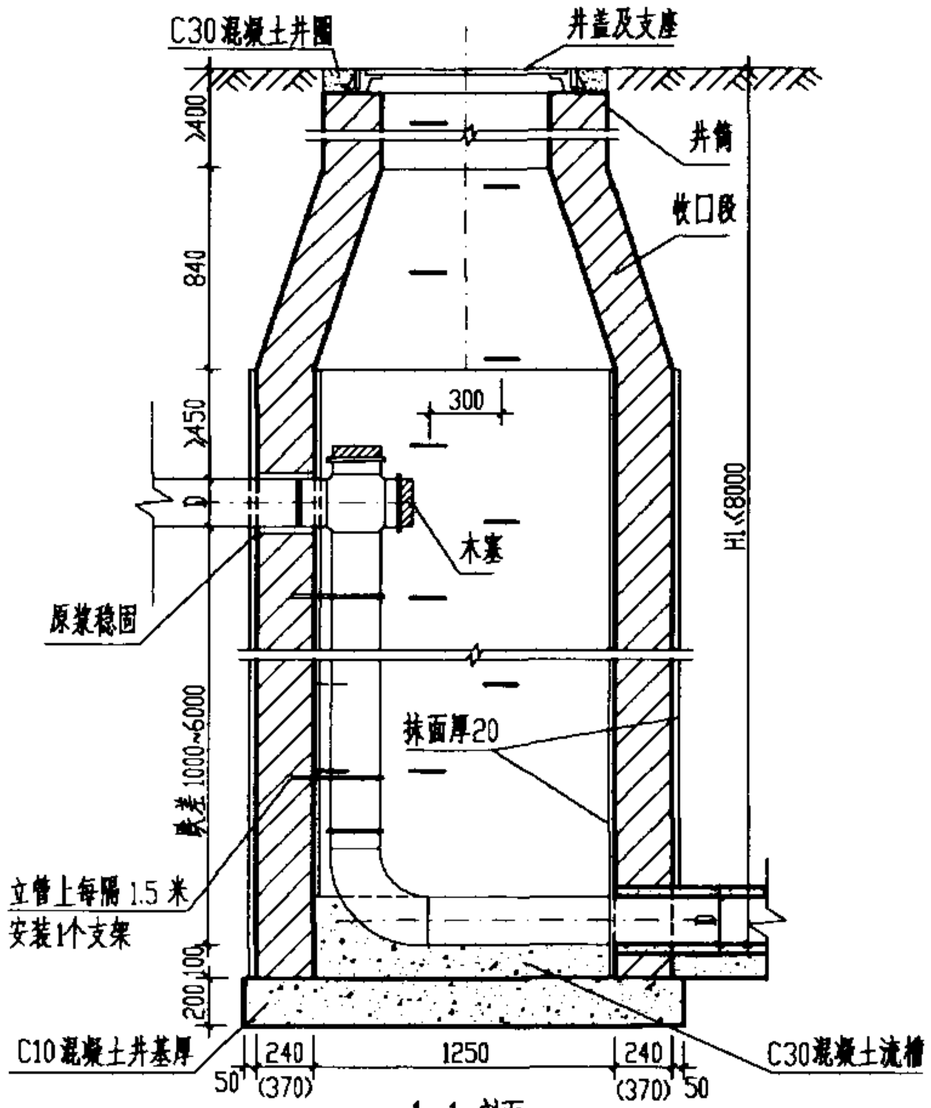

1-1 剖面

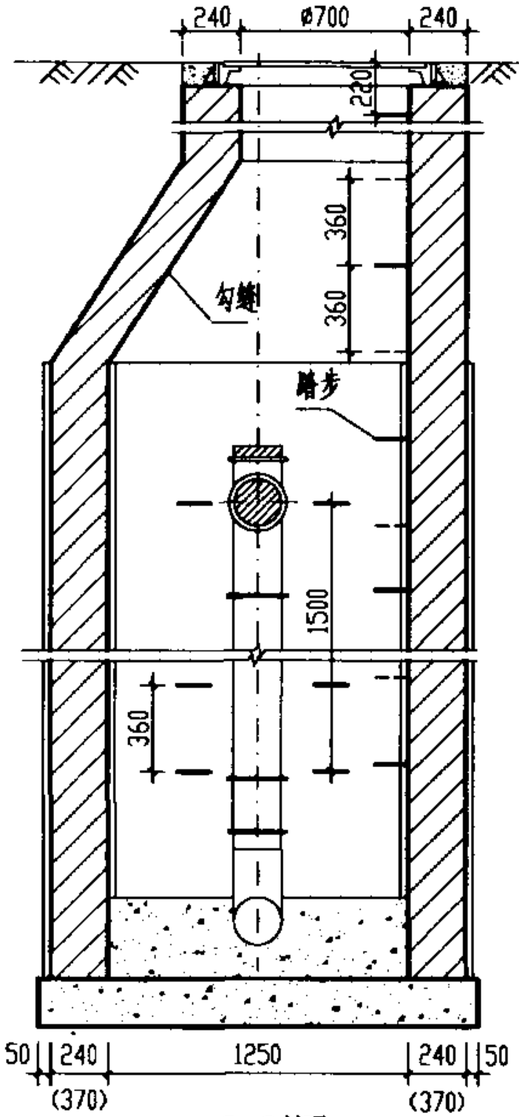

2-2剖面

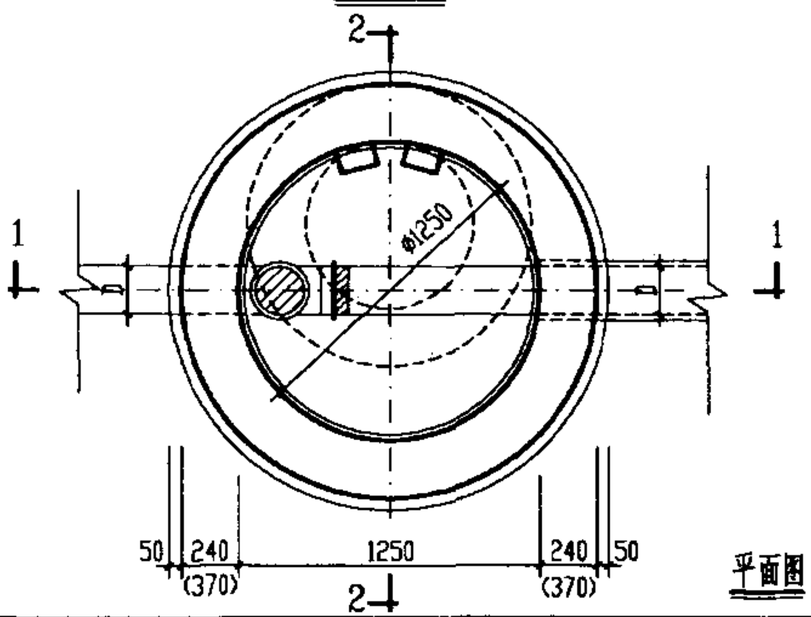

平面图

工程数量表（按D=200）

跌差 (mm)	井室墙高 (mm)	砖砌体 (m^3) 收口段	井室	井筒/m	C10混凝土 (m^3)	C30混凝土 (m^3)	砂浆抹面 (m^2)
1000	1750	0.77	1.97	0.71	0.53	0.33	21.2
2000	2750	0.77	3.09	0.71	0.53	0.33	34.4
3000	3750	0.77	4.21	0.71	0.53	0.33	47.7
4000	4750	0.77	5.34	0.71	0.53	0.33	60.9
5000	5750	0.77	7.23	0.71	0.69	0.33	74.3
6000	6750	0.77	9.12	0.71	0.69	0.33	87.6

说明：

1. 单位：毫米。
2. 适用条件：适用于跌落管径D≤200 铸铁管，跌差为1000~6000的污水管。
3. 井墙用M7.5水泥砂浆砌MU10砖。
4. 抹面、勾缝、座浆、抹三角灰均用1:2防水水泥砂浆。
5. 井外墙用1:2防水水泥砂浆抹面至井顶部，厚20。
6. 木塞需用热沥青浸煮，铸铁管涂沥青防腐。
7. H1≤6000时，井墙厚240，H1>6000时其超深部分的井墙厚370。

竖管式砖砌（收口式）跌水井 D≤200 mm（直线内跌）						图集号	02S515
审核	郭韵	校对	温丽晖	设计	[illegible]	页	102

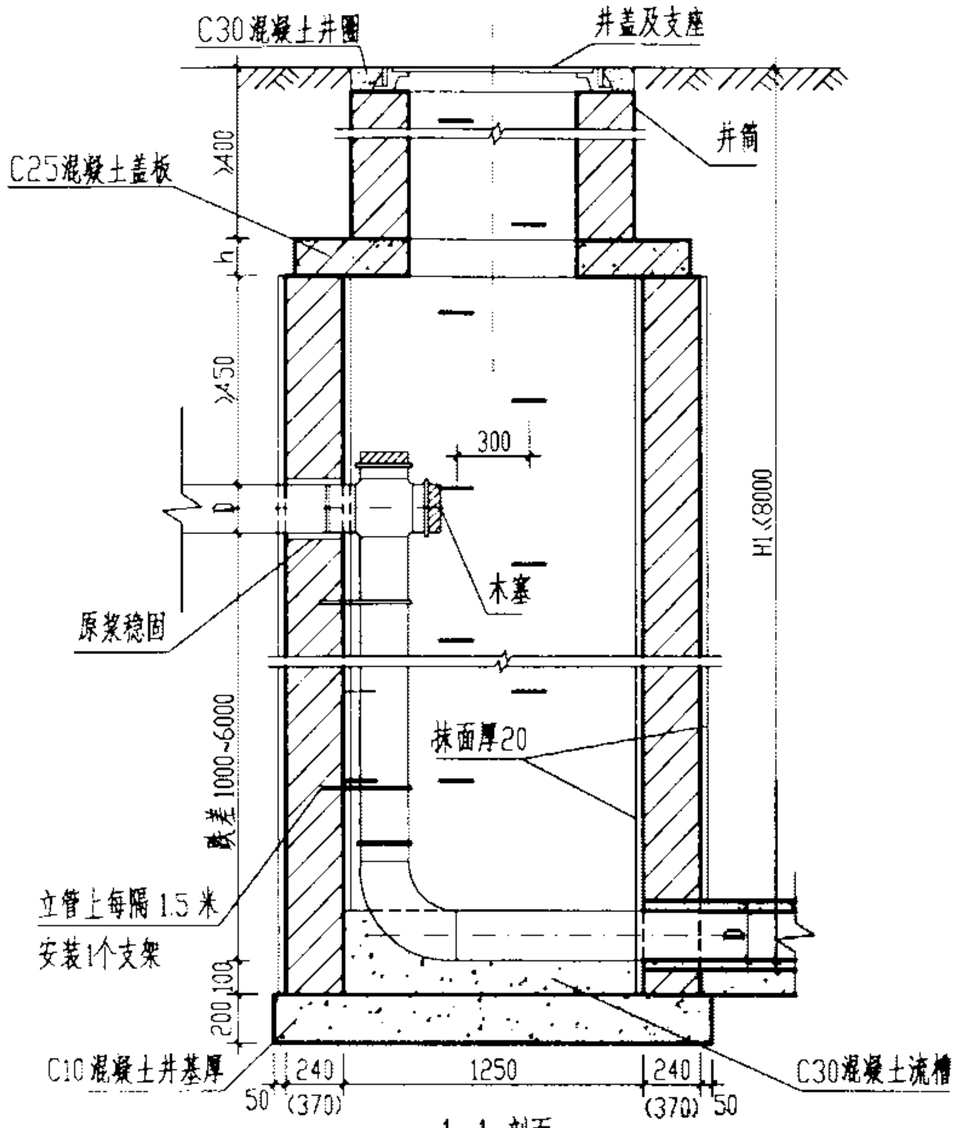

1-1 剖面

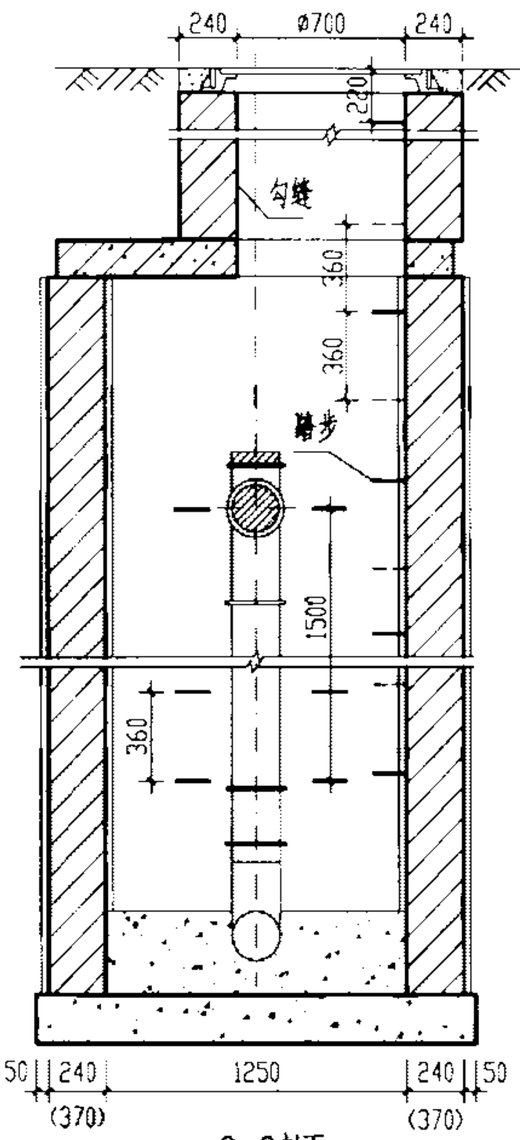

2-2剖面

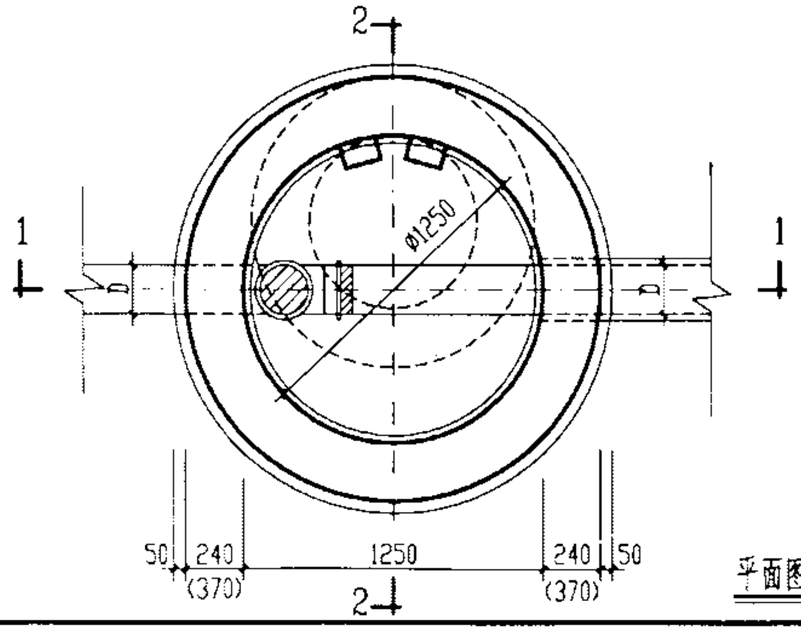

平面图

工程数量表（按D=200）

跌差	井室墙高	砖砌体 (m^3)		C10混凝土	C30混凝土	砂浆抹面
(mm)	(mm)	井室	井筒/m	(m^3)	(m^3)	(m^2)
1000	1750	1.97	0.71	0.53	0.33	21.2
2000	2750	3.09	0.71	0.53	0.33	34.4
3000	3750	4.21	0.71	0.53	0.33	47.7
4000	4750	5.34	0.71	0.53	0.33	60.9
5000	5750	7.23	0.71	0.69	0.33	74.3
6000	6750	9.12	0.71	0.69	0.33	87.6

说明：

1. 单位：毫米。
2. 适用条件：适用于跌落管径D≤200 铸铁管，跌差为1000~6000的污水管。
3. 井墙用M7.5水泥砂浆砌MU10砖。
4. 抹面、勾缝、座浆、抹三角灰均用1:2防水水泥砂浆。
5. 井外墙用1:2防水水泥砂浆抹面至井顶部，厚20。
6. 木塞需用热沥青浸煮，铸铁管涂沥青防腐。
7. H1≤6000时，井墙厚240，H1>6000时其超深部分的井墙厚370。
8. 混凝土盖板见ø1250圆形雨污水检查井盖板配筋图。

竖管式砖砌（盖板式）跌水井 D≤200mm（直线内跌）					图集号	02S515
审核		校对		设计	页	103

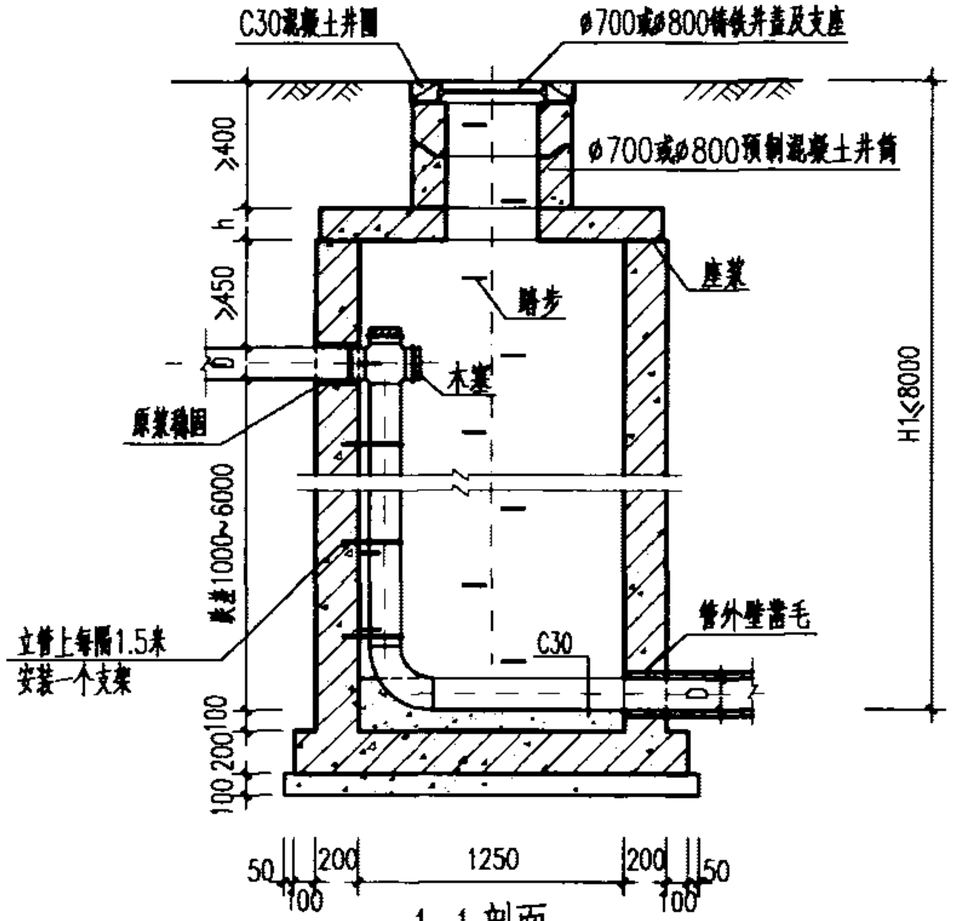

1-1 剖面

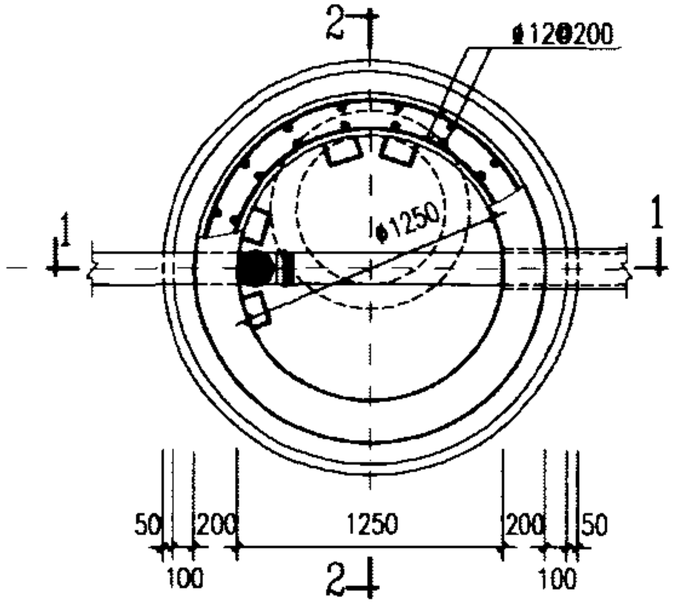

平面图

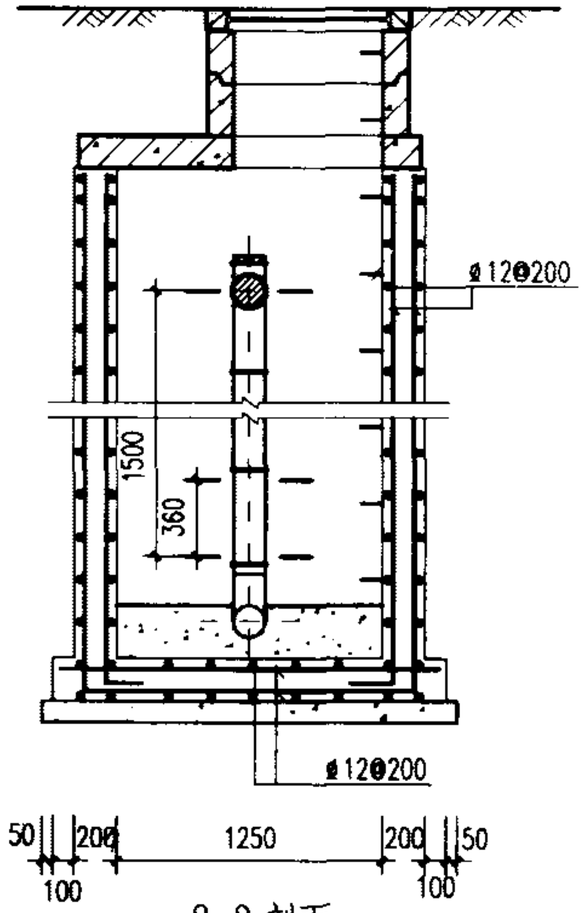

2-2 剖面

说明：

1. 单位：毫米。
2. 井墙及底板混凝土为C20、S4；钢筋 φ-I级钢、φ-II级钢；钢筋锚固长度35d、搭接长度42d；混凝土净保护层35。
3. 座浆、抹三角灰均用1:2防水水泥砂浆。
4. 适用条件：适用于跌落管径为 D≤200铸铁管，跌差为 1000~6000的污水管。
5. 木塞需用热沥青浸煮，铸铁管涂沥青防腐。
6. 混凝土盖板见φ1250mm圆形雨污水检查井盖板配筋图。
7. 井筒及井盖的安装作法见井筒图。

竖管式混凝土跌水井 D≤200mm（直线内跌）						图集号	02S515
审核		校对		设计		页	104

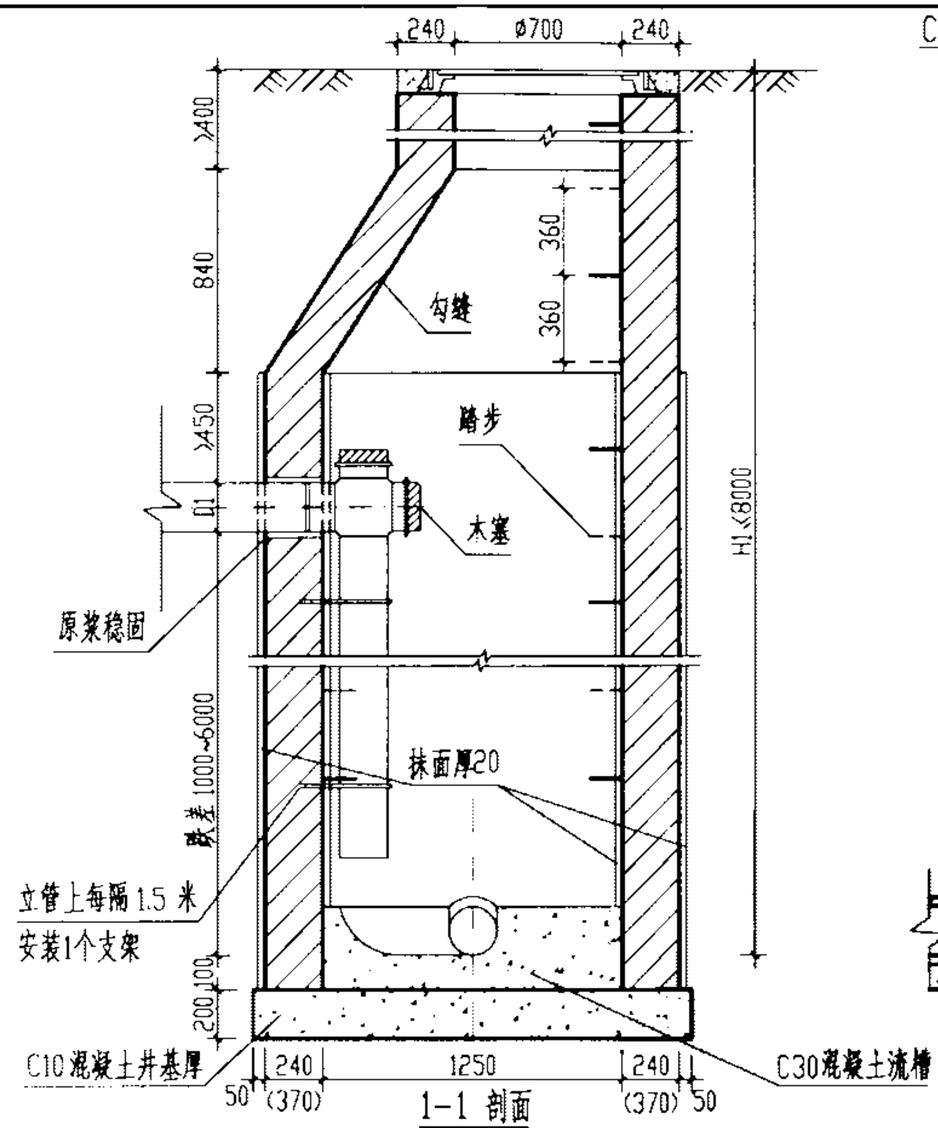

1-1 剖面

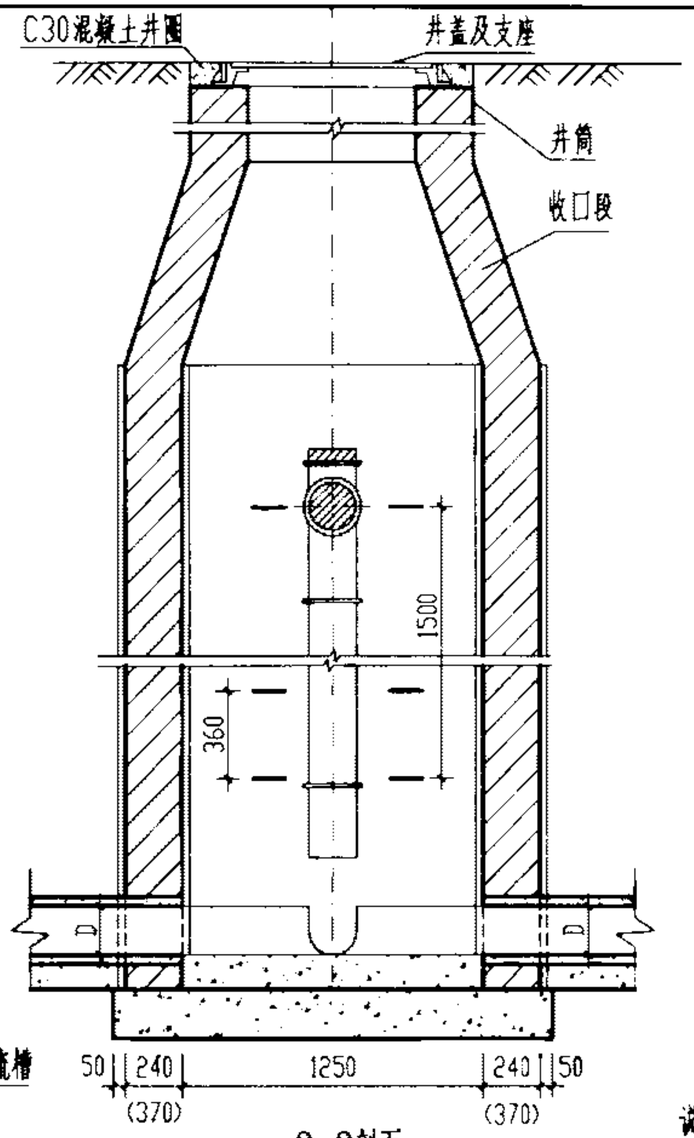

2-2剖面

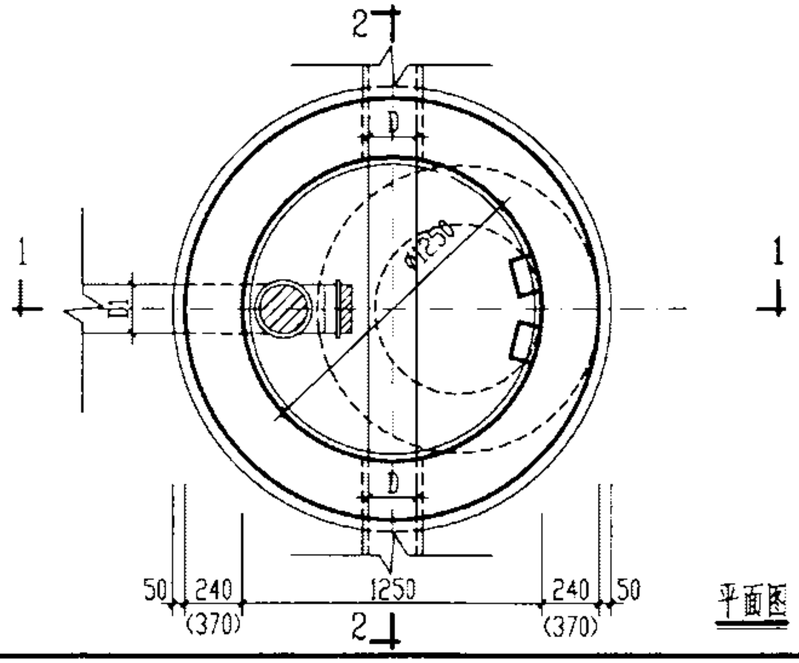

平面图

工程数量表（按D=200）

跌差 (mm)	井室墙高 (mm)	砖砌体 (m^3) 收口段	井室	井筒/m	C10混凝土 (m^3)	C30混凝土 (m^3)	砂浆抹面 (m^2)
1000	1750	0.77	1.97	0.71	0.53	0.33	21.2
2000	2750	0.77	3.09	0.71	0.53	0.33	34.4
3000	3750	0.77	4.21	0.71	0.53	0.33	47.7
4000	4750	0.77	5.34	0.71	0.53	0.33	60.9
5000	5750	0.77	7.23	0.71	0.69	0.33	74.3
6000	6750	0.77	9.12	0.71	0.69	0.33	87.6

说明：

1. 单位：毫米.
2. 适用条件：适用于跌落管径D<200 铸铁管，跌差为1000~6000的污水管.
3. 井墙用M7.5水泥砂浆砌MU10砖.
4. 抹面、勾缝、座浆、抹三角灰均用1:2防水水泥砂浆.
5. 井外墙用1:2防水水泥砂浆抹面至井顶部，厚20.
6. 木塞需用热沥青浸煮，铸铁管涂沥青防腐.
7. H1≤6000时，井墙厚240，H1>6000时其超深部分的井墙厚370.

竖管式砖砌（收口式）跌水井 D≤200mm（支线内跌）						图集号	02S515
审核	郭韵	校对	温丽晖	设计	王宽东	页	105

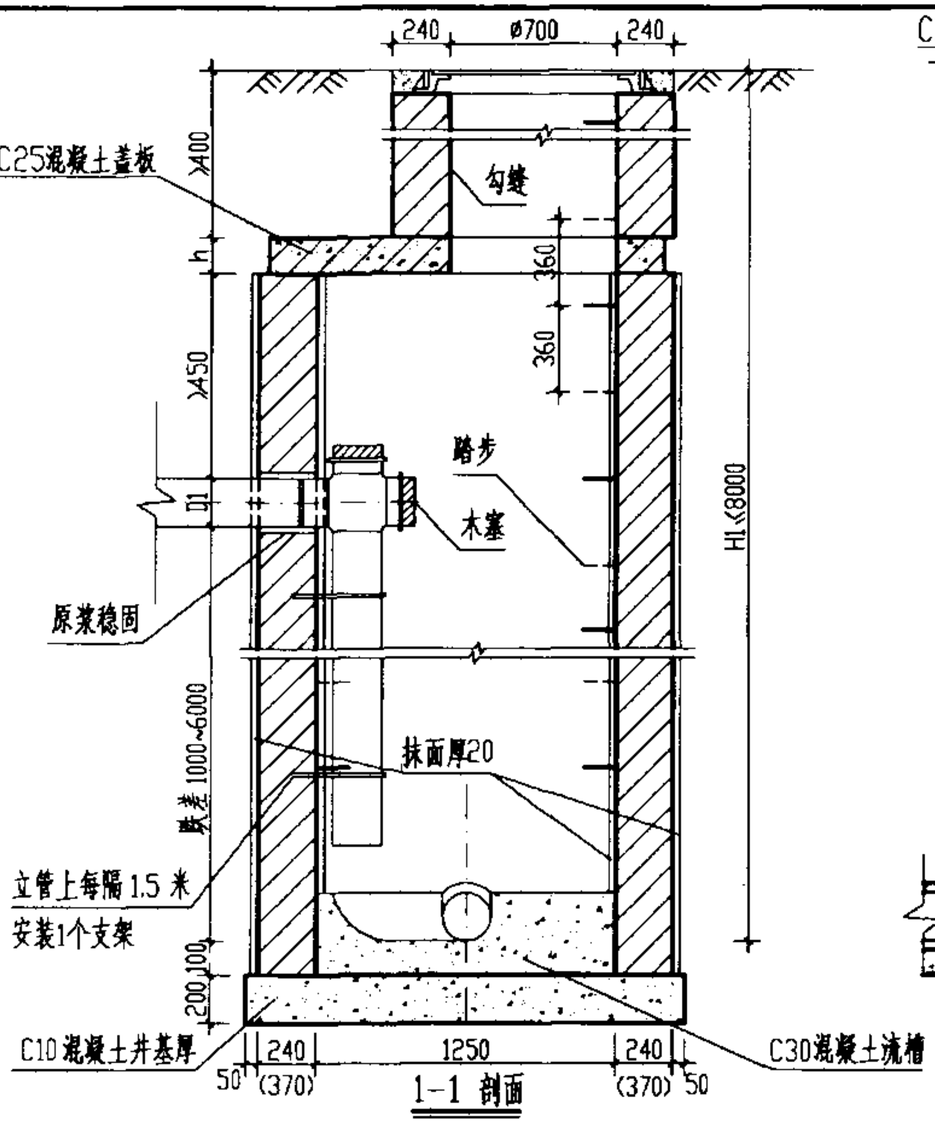

1-1 剖面

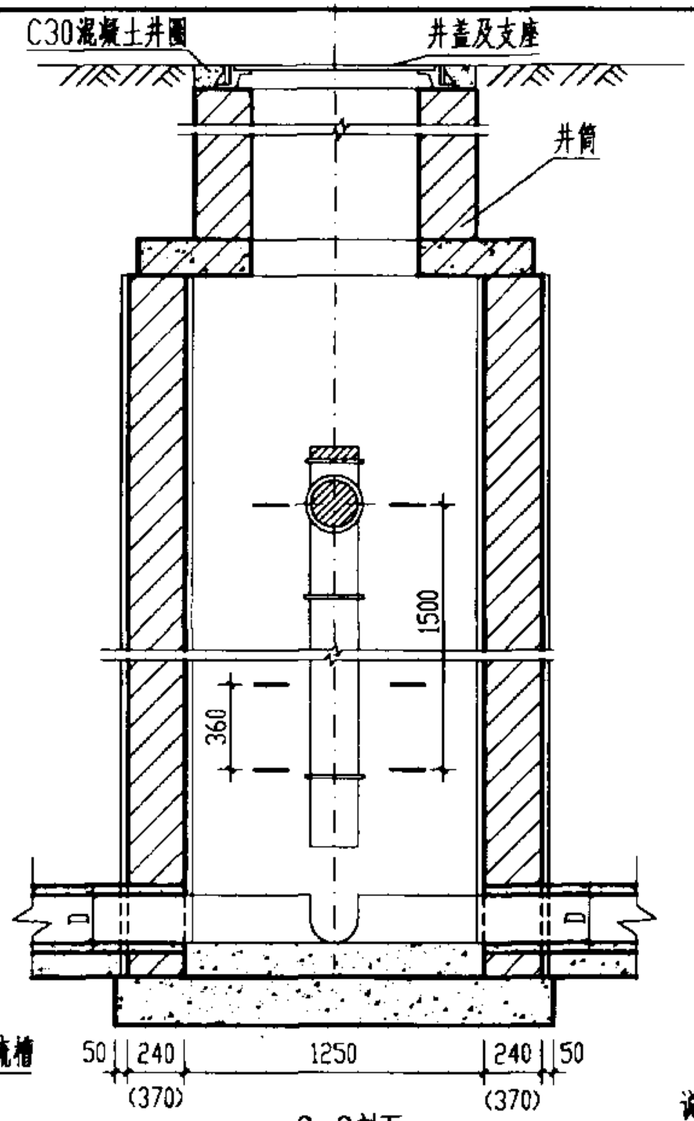

2-2剖面

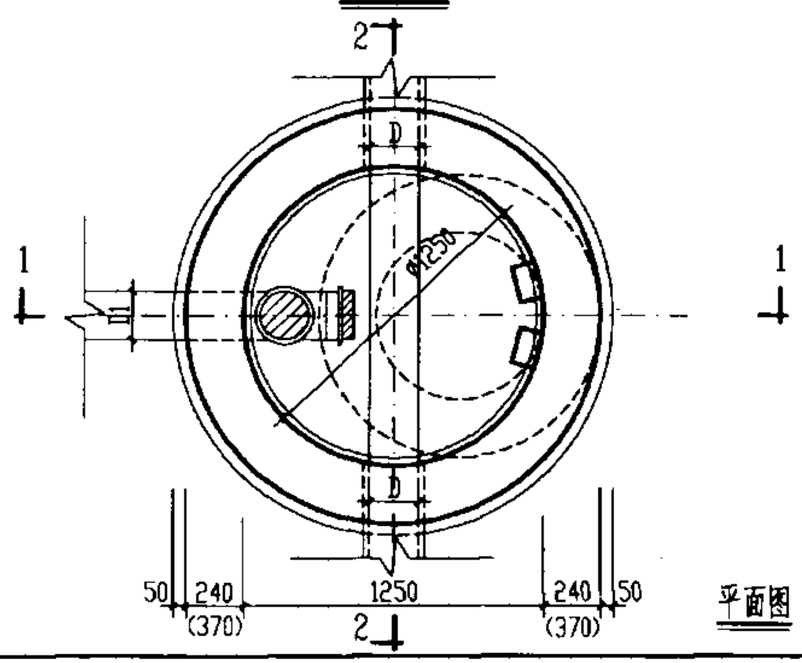

平面图

工程数量表（按D=200）

跌差 (mm)	井室墙高 (mm)	砖砌体 (m^3) 井室	砖砌体 (m^3) 井筒/m	C10混凝土 (m^3)	C30混凝土 (m^3)	砂浆抹面 (m^2)
1000	1750	1.97	0.71	0.53	0.33	21.2
2000	2750	3.09	0.71	0.53	0.33	34.4
3000	3750	4.21	0.71	0.53	0.33	47.7
4000	4750	5.34	0.71	0.53	0.33	60.9
5000	5750	7.23	0.71	0.69	0.33	74.3
6000	6750	9.12	0.71	0.69	0.33	87.6

说明：

1. 单位 毫米.
2. 适用条件：适用于跌落管径D≤200 铸铁管，跌差为 1000~6000 的污水管.
3. 井墙用M7.5 水泥砂浆砌 MU10 砖.
4. 抹面、勾缝、座浆、抹三角灰均用1:2防水水泥砂浆.
5. 井外墙用1:2防水水泥砂浆抹面至井顶部，厚20.
6. 木塞需用热沥青浸煮，铸铁管涂沥青防腐.
7. H1≤6000时，井墙厚240，H1>6000时其超深部分的井墙厚370.
8. 混凝土盖板见ø1250圆形雨污水检查井盖板配筋图.

竖管式砖砌（盖板式）跌水井 D≤200mm（支线内跌）						图集号	02S515
审核	郭钧	校对	温丽晖	设计	王宏朱	页	106

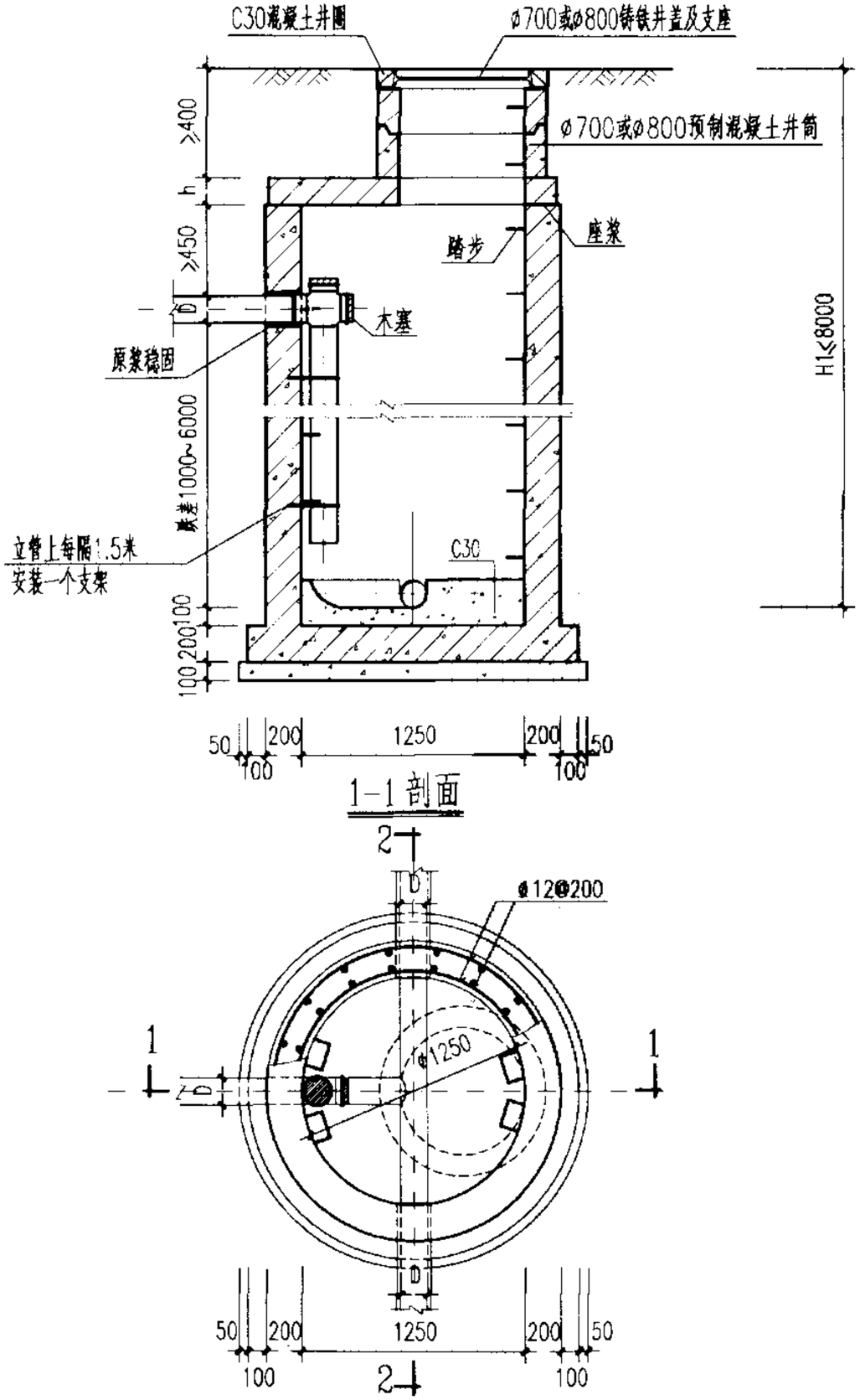

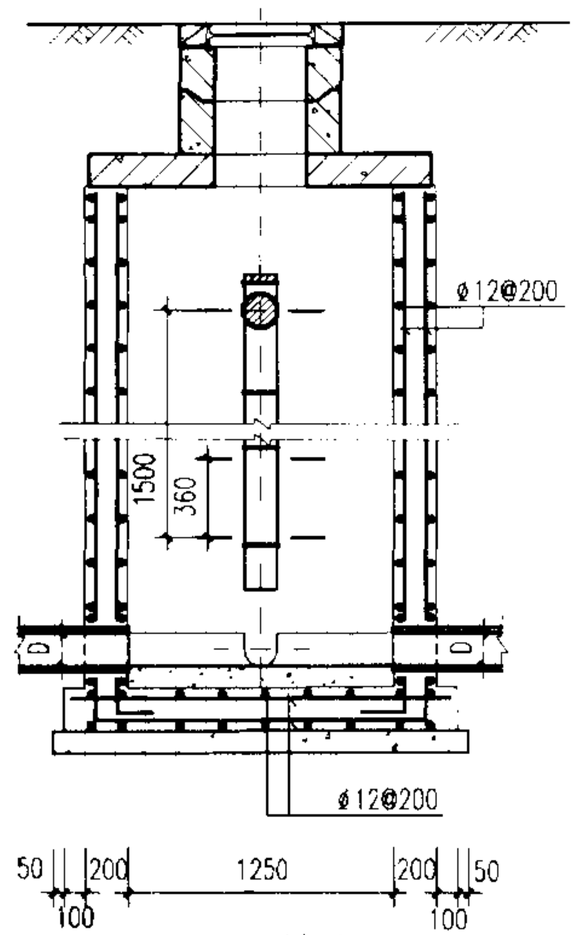

说明：

1. 单位：毫米。
2. 井墙及底板混凝土为C20、S4；钢筋 Φ—I级钢、Φ—II级钢；
   钢筋锚固长度35d、搭接长度42d；混凝土净保护层35。
3. 座浆、抹三角灰均用1:2防水水泥砂浆。
4. 适用条件：适用于跌落管径为 D≤200铸铁管，跌差为 1000~6000的污水管。
5. 木塞需用热沥青浸煮，铸铁管涂沥青防腐。
6. 混凝土盖板见Φ1250mm圆形雨污水检查井盖板配筋图。
7. 井筒及井盖的安装作法见井筒图。

竖管式混凝土跌水井 D≤200mm（支线内跌）					图集号	02S515
审核		校对		设计	页	107

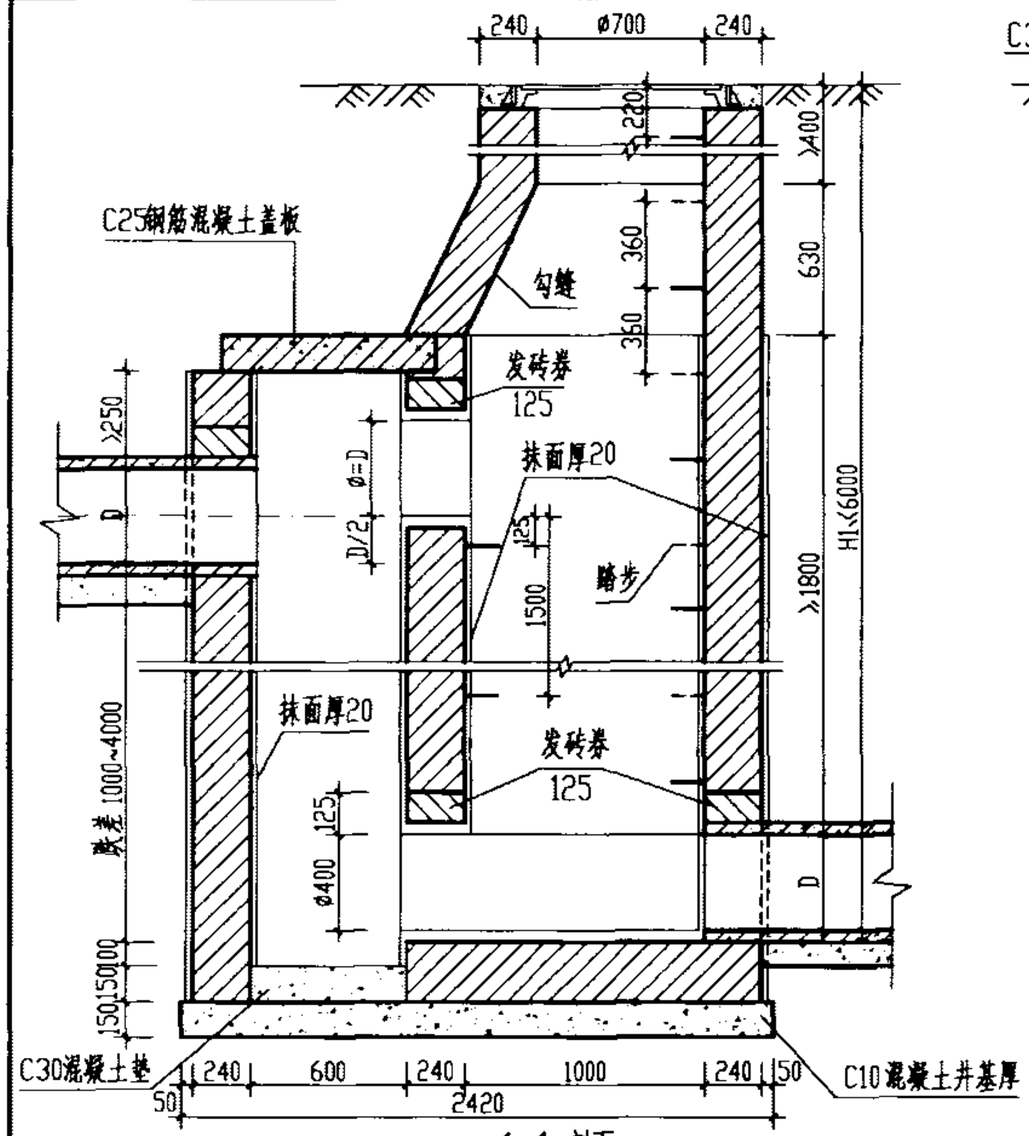

1-1 剖面

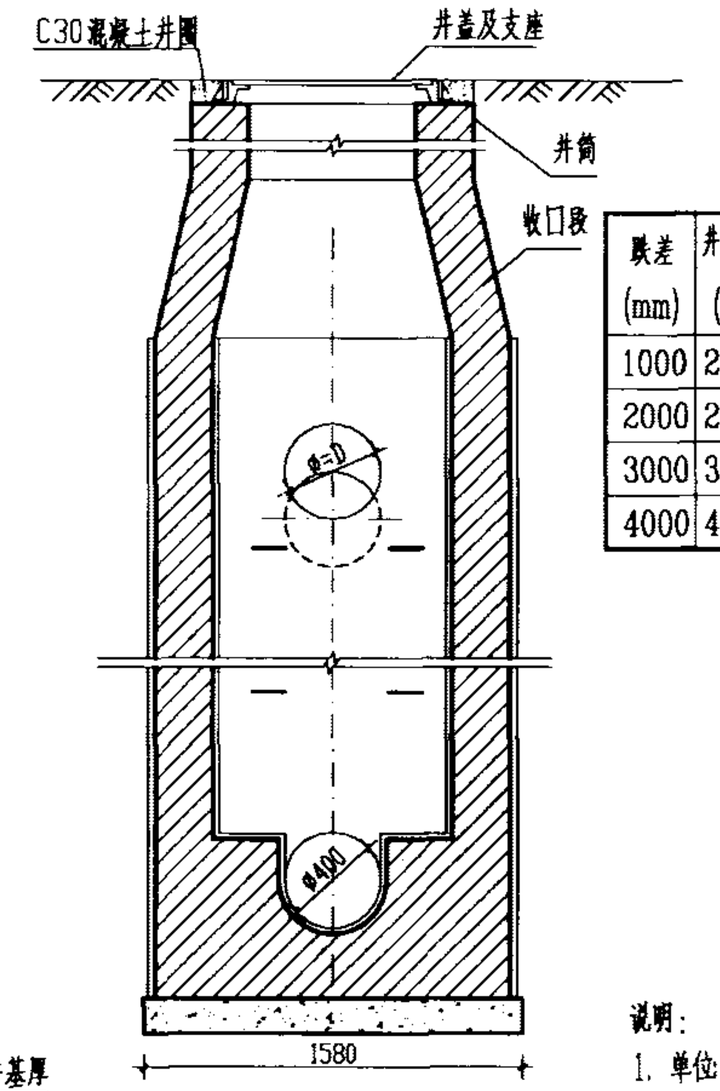

2-2剖面

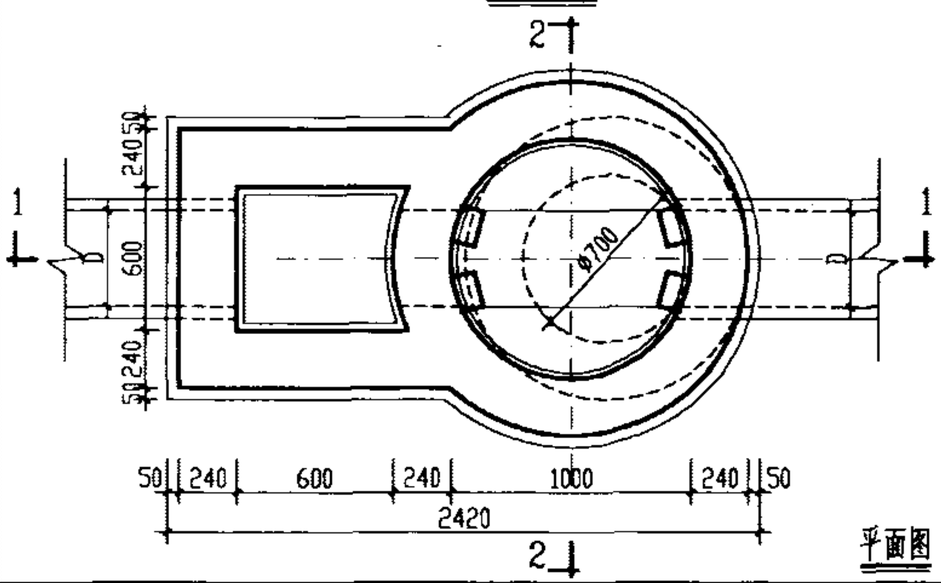

平面图

工程数量表（按D=400，污水计）

跌差 (mm)	井室墙高 (mm)	砖砌体 (m^3) 收口段	井室	井筒/m	钢筋 (Kg)	C10混凝土 (m^3)	C25混凝土 (m^3)	C30混凝土 (m^3)	砂浆抹面 (m^2)
1000	2450	0.52	4.15	0.71	3.50	0.46	见盖板图	0.04	25.0
2000	2900	0.52	4.84	0.71	3.50	0.46		0.04	34.5
3000	3900	0.52	6.38	0.71	3.50	0.46		0.04	46.9
4000	4900	0.52	7.92	0.71	3.50	0.46		0.04	59.3

说明：

1. 单位：毫米。
2. 适用条件：适用于跌落管径为 D=200~400，跌差为1000~4000的雨污水管。
3. 井墙用M7.5水泥砂浆砌MU10砖。
4. 抹面、勾缝、座浆、抹三角灰均用1:2防水水泥砂浆。
5. 井外墙用1:2防水水泥砂浆抹面至井顶部，厚20。
6. 雨水跌水井中的检查井内壁抹面可抹到流槽顶以上200。
7. 跌落管管底以下超挖部分用级配砂石、混凝土或砌砖填实。

竖槽式砖砌（收口式）跌水井 D=200~400 mm（直线外跌）					图集号	02S515
审核		校对		设计	页	108

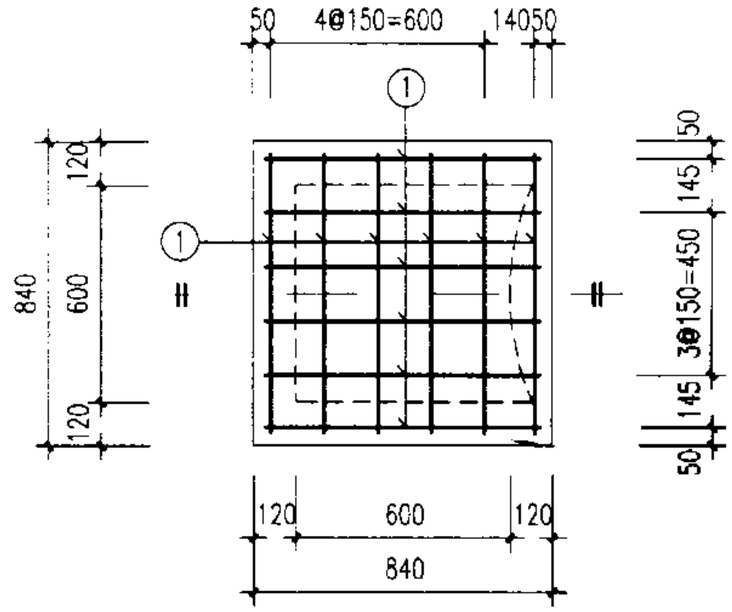

钢筋表

编号	形式及尺寸 (mm)	盖板①-1 规格 (mm)	长度 (mm)	数量 (根)	总长 (m)	重量 (kg)	盖板①-2 规格 (mm)	长度 (mm)	数量 (根)	总长 (m)	重量 (kg)
1	770	ø8	870	12	10.44	4.12	ø10	900	12	10.80	6.65

盖板规格表

盖板型号	盖板复土H_0 (m)	板厚h (mm)	混凝土 (m^3)	钢筋 (kg)
①-1	$0.6 \leqslant H_0 \leqslant 2.0$	100	0.07	4.12
①-2	$0.4 \leqslant H_0 < 0.6$ $2.0 < H_0 \leqslant 4.0$	120	0.08	6.66

说明:

1. 单位：毫米。
2. 材料：混凝土C25;钢筋ø－I级钢、φ－II级钢。
3. 混凝土净保护层：35;钢筋放下层，水平筋在最下面。
4. 盖板顶复土 $0.4m \leqslant H_0 \leqslant 4.0m$。

竖槽式砖砌（收口式）跌水井（直线外跌）盖板配筋图						图集号	02S515
审核		校对		设计		页	109

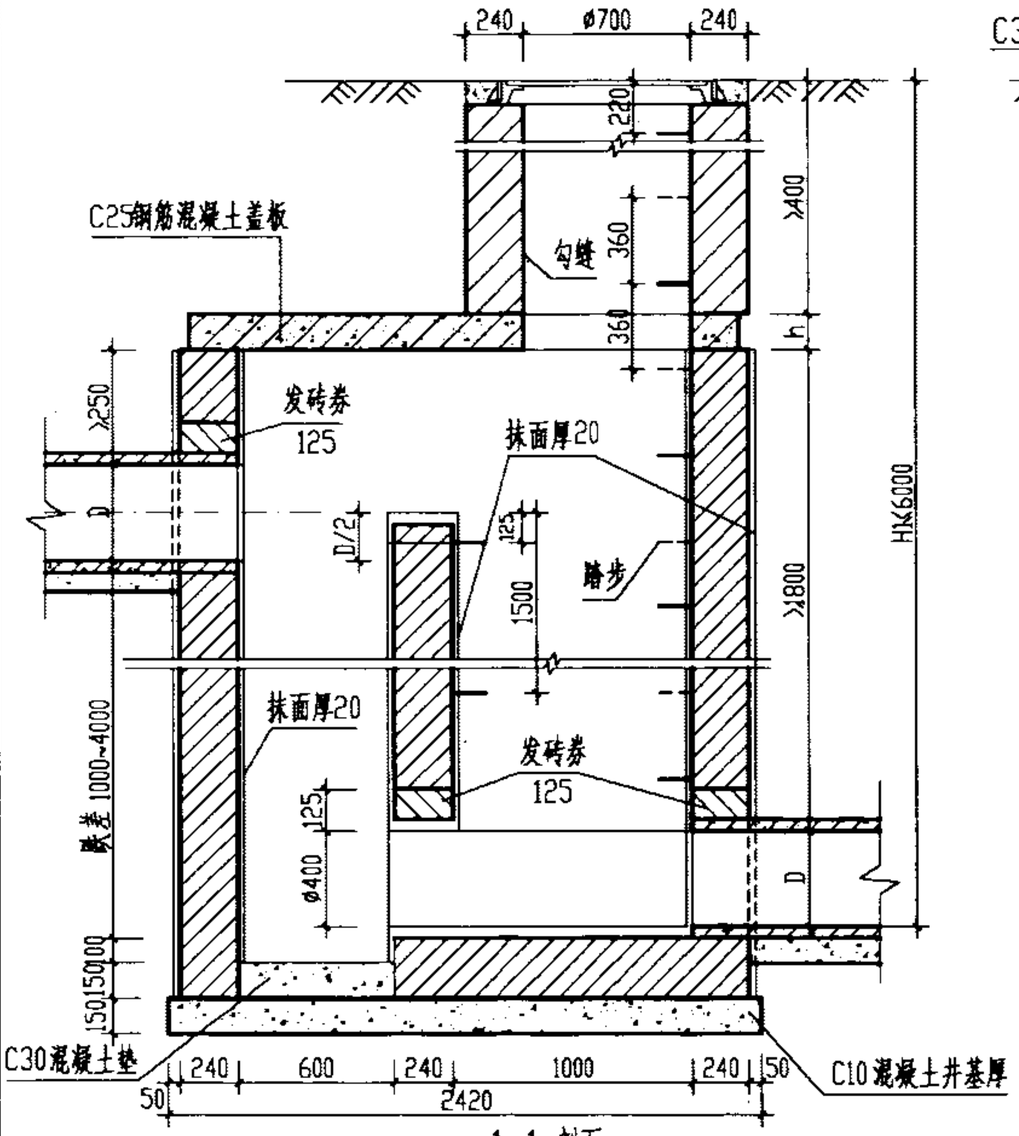

1-1 剖面

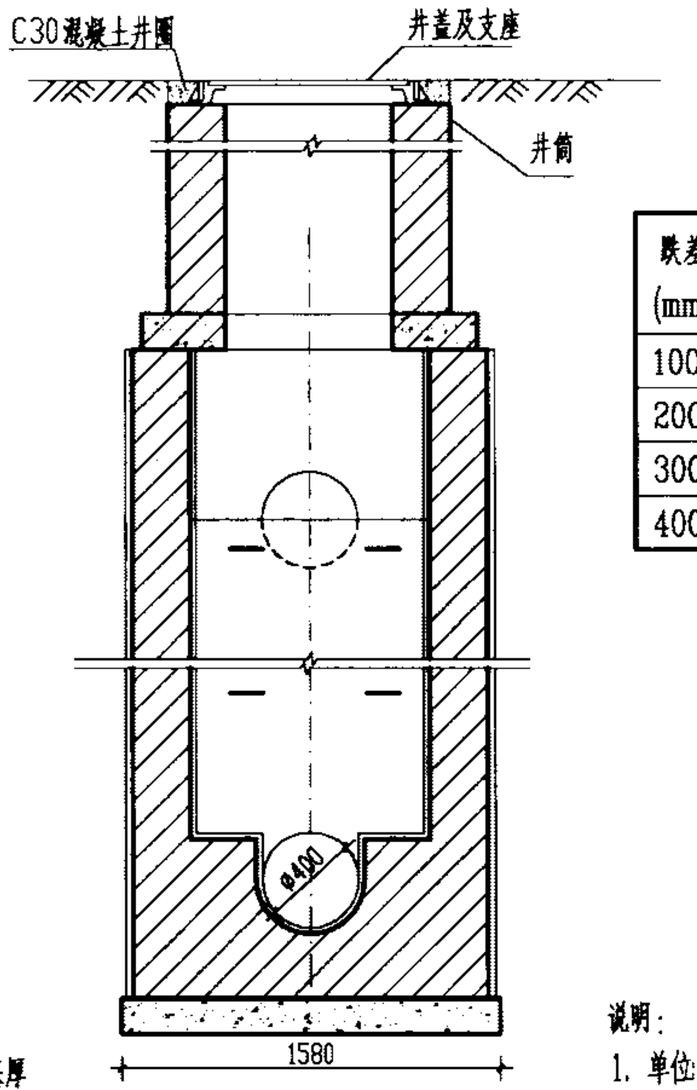

2-2剖面

工程数量表（按D=400，污水计）

跌差 (mm)	井室墙高 (mm)	砖砌体 (m^3) 井室	砖砌体 (m^3) 井筒/m	钢筋 (Kg)	C10混凝土 (m^3)	C25混凝土 (m^3)	C30混凝土 (m^3)	砂浆抹面 (m^2)
1000	2450	4.15	0.71	3.50	0.46	见	0.04	25.0
2000	2900	4.84	0.71	3.50	0.46	盖	0.04	34.5
3000	3900	6.38	0.71	3.50	0.46	板	0.04	46.9
4000	4900	7.92	0.71	3.50	0.46	图	0.04	59.3

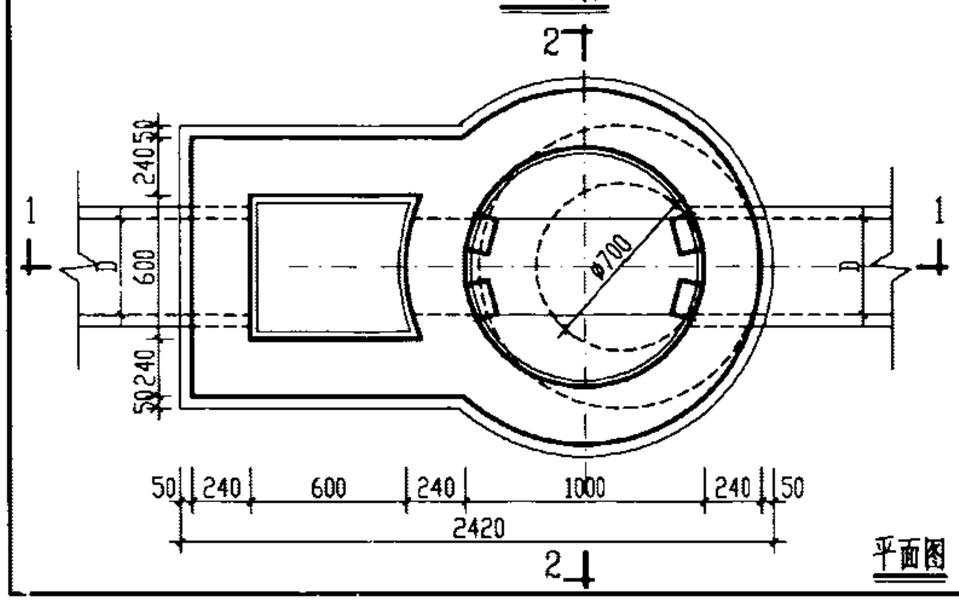

平面图

说明：

1. 单位：毫米。
2. 适用条件：适用于跌落管径为 D=200~400，跌差为1000~4000的雨污水管。
3. 井墙用M7.5 水泥砂浆砌 MU10 砖。
4. 抹面、勾缝、座浆、抹三角灰均用1:2防水水泥砂浆。
5. 井外墙用1:2防水水泥砂浆抹面至井顶部，厚20。
6. 雨水跌水井中的检查井内壁抹面可抹到流槽顶以上 200。
7. 跌落管管底以下超挖部分用级配砂石、混凝土或砌砖填实。

竖槽式砖砌（盖板式）跌水井 D=200~400 mm（直线外跌）						图集号	02S515
审核	郭钧	校对	温丽晖	设计	吕虎东	页	110

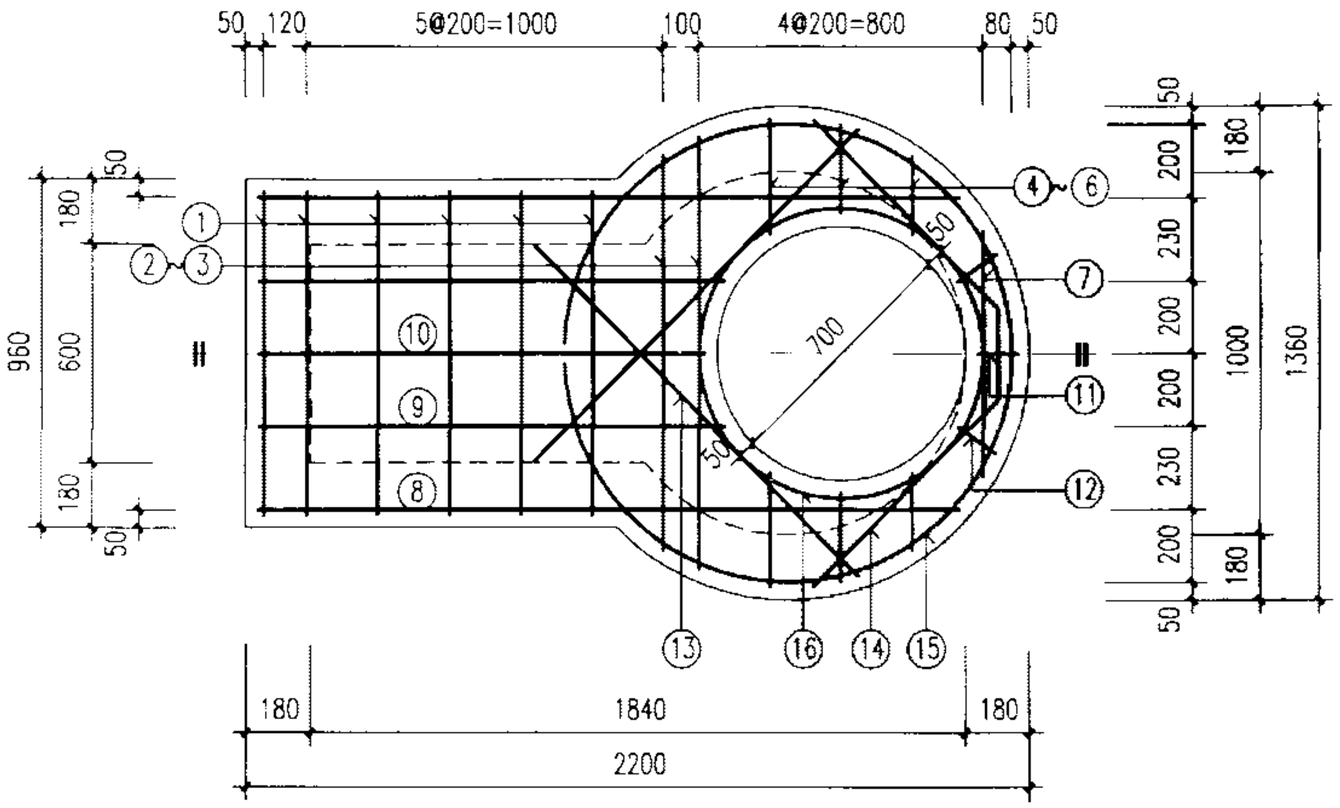

钢筋表

编号	形式及尺寸 (mm)	盖板①-1 规格 (mm)	长度 (mm)	数量 (根)	总长 (m)	重量 (kg)	盖板①-2 规格 (mm)	长度 (mm)	数量 (根)	总长 (m)	重量 (kg)
1		ø12	890	6	5.34	4.74	ø14	890	6	5.34	6.45
2		ø16	1080	1	1.08	1.70	ø18	1080	1	1.08	2.16
3		ø16	1190	1	1.19	1.88	ø18	1190	1	1.19	2.38
4		ø12	310	2	0.62	0.55	ø14	310	2	0.62	0.75
5		ø12	240	2	0.48	0.43	ø14	240	2	0.48	0.58
6		ø12	210	2	0.42	0.37	ø14	210	2	0.42	0.51
7		ø12	670	1	0.67	0.59	ø14	670	1	0.67	0.81
8		ø12	1970	2	3.94	3.50	ø14	1970	2	3.94	4.76
9		ø12	1310	2	2.62	2.33	ø14	1310	2	2.62	3.16
10		ø12	1250	1	1.25	1.11	ø14	1250	1	1.25	1.51
11		ø12	110	1	0.11	0.10	ø14	110	1	0.11	0.13
12		ø12	130	2	0.26	0.23	ø14	130	2	0.26	0.31
13		ø12	1290	2	2.58	2.29	ø14	1290	2	2.58	3.12
14	250 130 140	ø12	1710	1	1.71	1.52	ø14	1710	1	1.71	2.07
15	ø630	ø12	3890	1	3.89	3.45	ø14	3890	1	3.89	4.70
16	ø800	ø12	2940	1	2.94	2.61	ø12	2940	1	2.94	2.61

盖板规格表

盖板型号	盖板复土H_0 (m)	板厚h (mm)	混凝土 (m^3)	钢筋 (kg)
①-1	$0.6 \leqslant H_0 \leqslant 2.0$	120	0.23	27.40
①-2	$0.4 \leqslant H_0 < 0.6$ $2.0 < H_0 \leqslant 4.0$	140	0.27	36.01

说明:

1. 单位: 毫米.
2. 材料: 混凝土C25;钢筋ø-I级钢, ø-II级钢.
3. 混凝土净保护层: 35;钢筋放下层, 水平筋在最下面.
4. 盖板顶复土 $0.4m \leqslant H_0 \leqslant 4.0m$.
5. ø700孔洞亦可改为ø800, 配筋不变, 钢筋长度及位置自行调整.

竖槽式砖砌(盖板式)跌水井(直线外跌) 盖板配筋图						图集号	02S515
审核		校对		设计		页	111

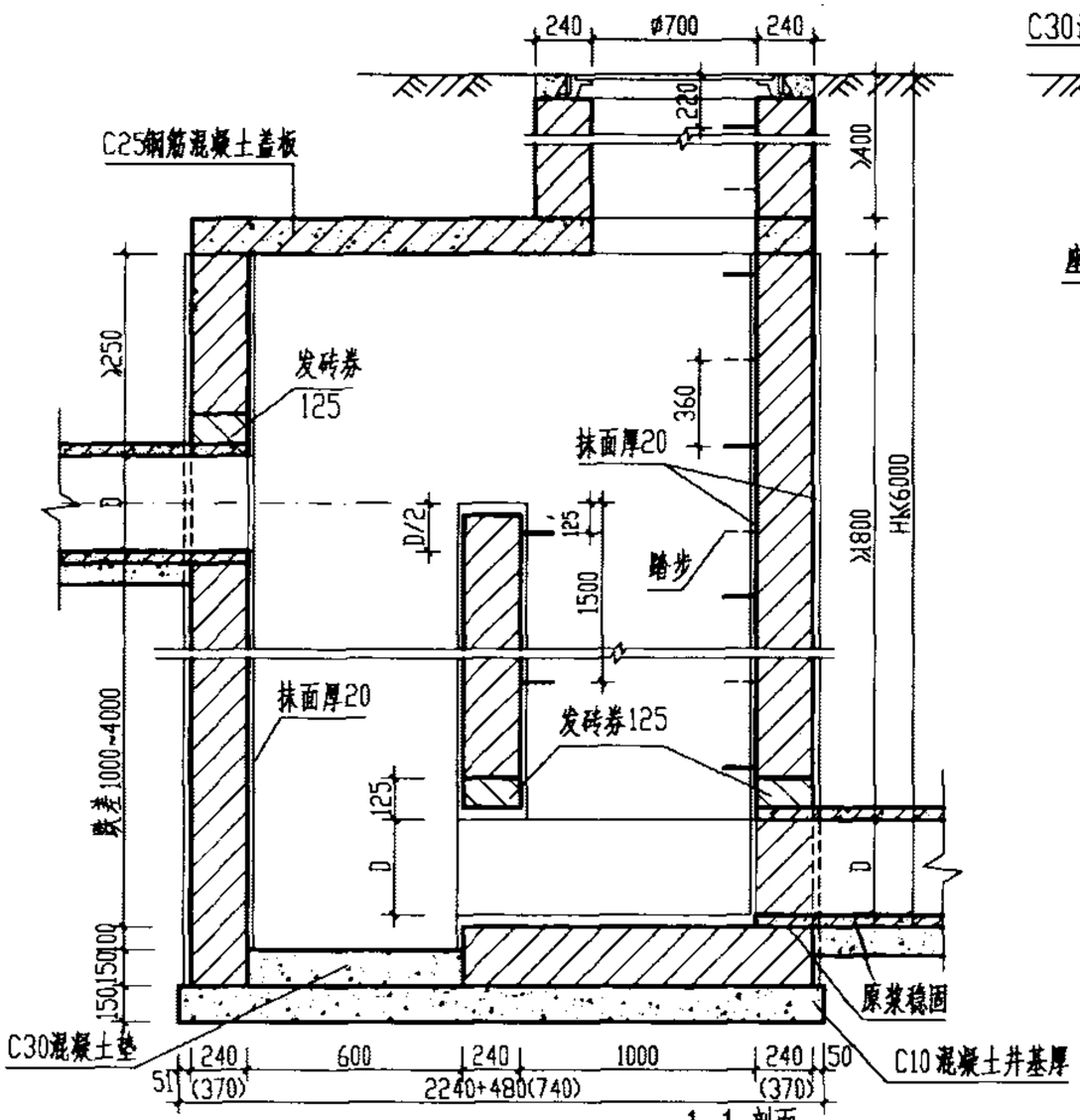

1-1 剖面

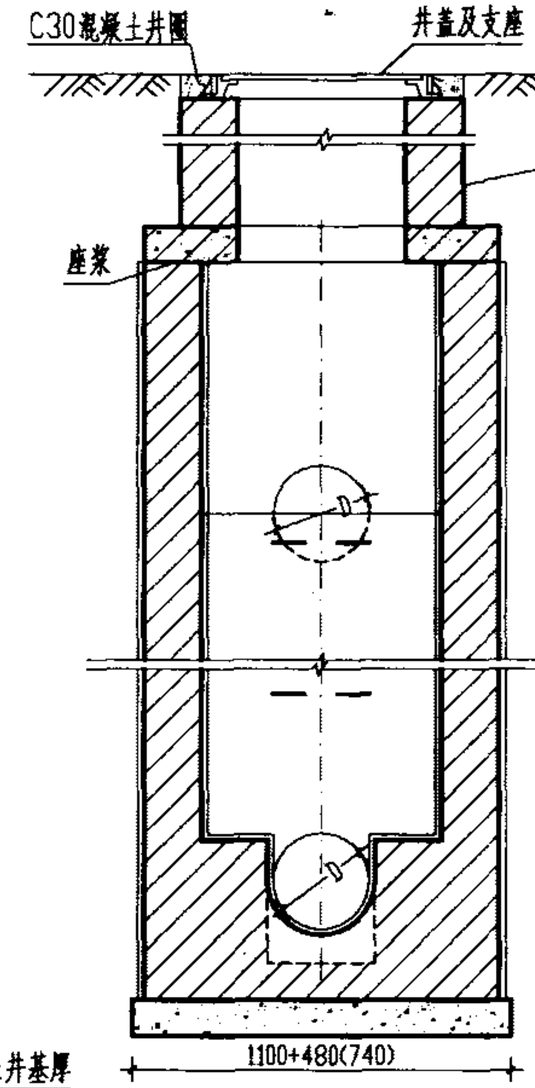

2-2剖面

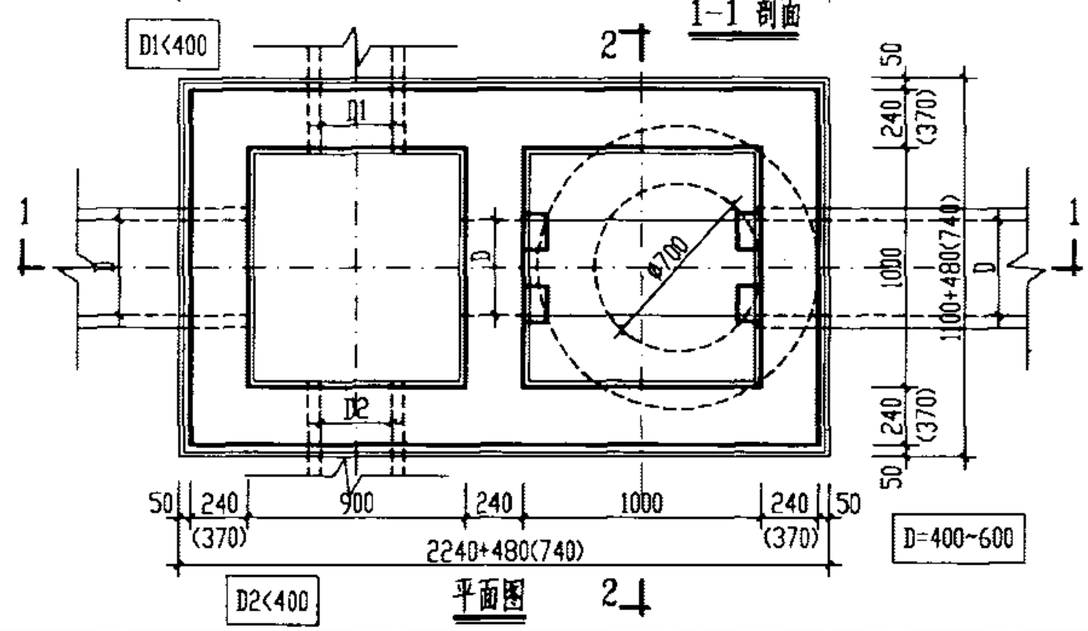

平面图

工程数量表（按D=600污水计算）

跌差 (mm)	井室墙高 (mm)	砖砌体 (m^3) 井室	砖砌体 (m^3) 井筒/m	C10混凝土 (m^3)	C25混凝土 (m^3)	C30混凝土 (m^3)	砂浆抹面 (m^2)
1000	2650	5.60	0.71	0.86	见盖板图	0.09	39.1
2000	3100	6.61	0.71	0.86		0.09	51.1
3000	4100	12.88	0.71	1.10		0.09	67.1
4000	5100	15.96	0.71	1.10		0.09	83.1

说明：

1. 单位：毫米。
2. 适用条件：适用于跌落管径为 D=400~600，跌差为1000~4000的雨污水管。
3. 井墙用M7.5 水泥砂浆砌 MU10 砖。
4. 抹面、勾缝、座浆、抹三角灰均用1:2防水水泥砂浆。
5. 井外墙用1:2防水水泥砂浆抹面至井顶部，厚20。
6. 雨水跌水井中的检查井内壁抹面可抹到流槽顶以上 200。
7. 跌落管管底以下超挖部分用级配砂石、混凝土或砌砖填实。
8. H1≤4000，井墙厚240；H1>4000，井墙厚370。

竖槽式砖砌跌水井 D=400~600 mm（直线外跌）						图集号	02S515
审核	郭钧	校对	潘丽晖	设计	王俊东	页	112

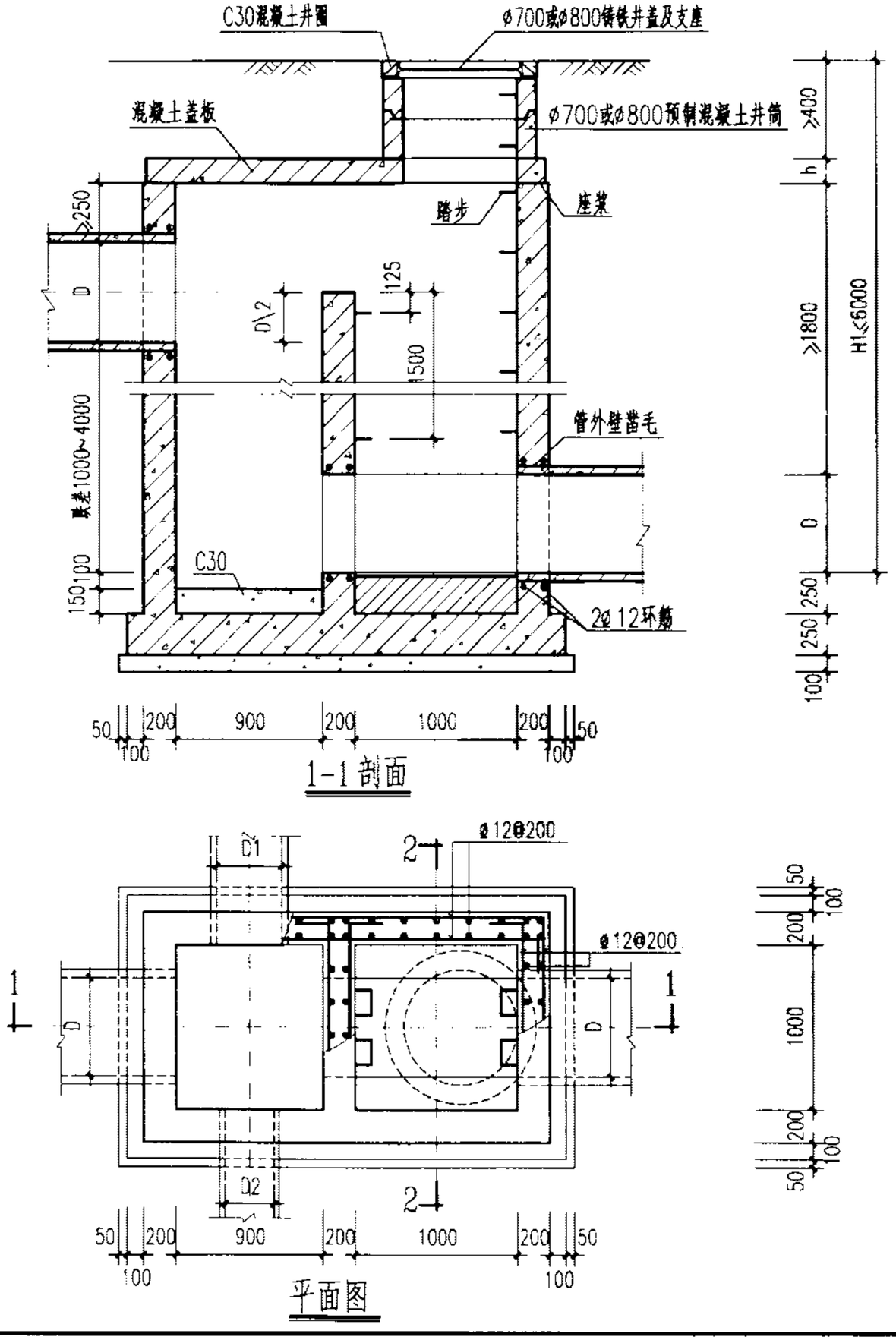

说明：

1. 单位：毫米。
2. 井墙及底板混凝土为C20、S4；钢筋 Φ-I级钢、Φ-II级钢；钢筋锚固长度35d、搭接长度42d；混凝土净保护层35。
3. 座浆、抹三角灰均用1:2防水水泥砂浆。
4. 流槽用M7.5水泥砂浆砌MU10砖；1:2防水水泥砂浆抹面，厚20。
5. 适用条件：适用于跌落管径为 D=200~600，跌差为 1000~4000的雨污水管。
6. D1<400；D2<400；D=200~600。
7. 跌落管管底以下超挖部分用级配砂石、混凝土或砖填实。
8. 井筒及井盖的安装作法见井筒图。

竖槽式混凝土跌水井 D=200~600mm（直线外跌）					图集号	02S515
审核		校对		设计	页	113

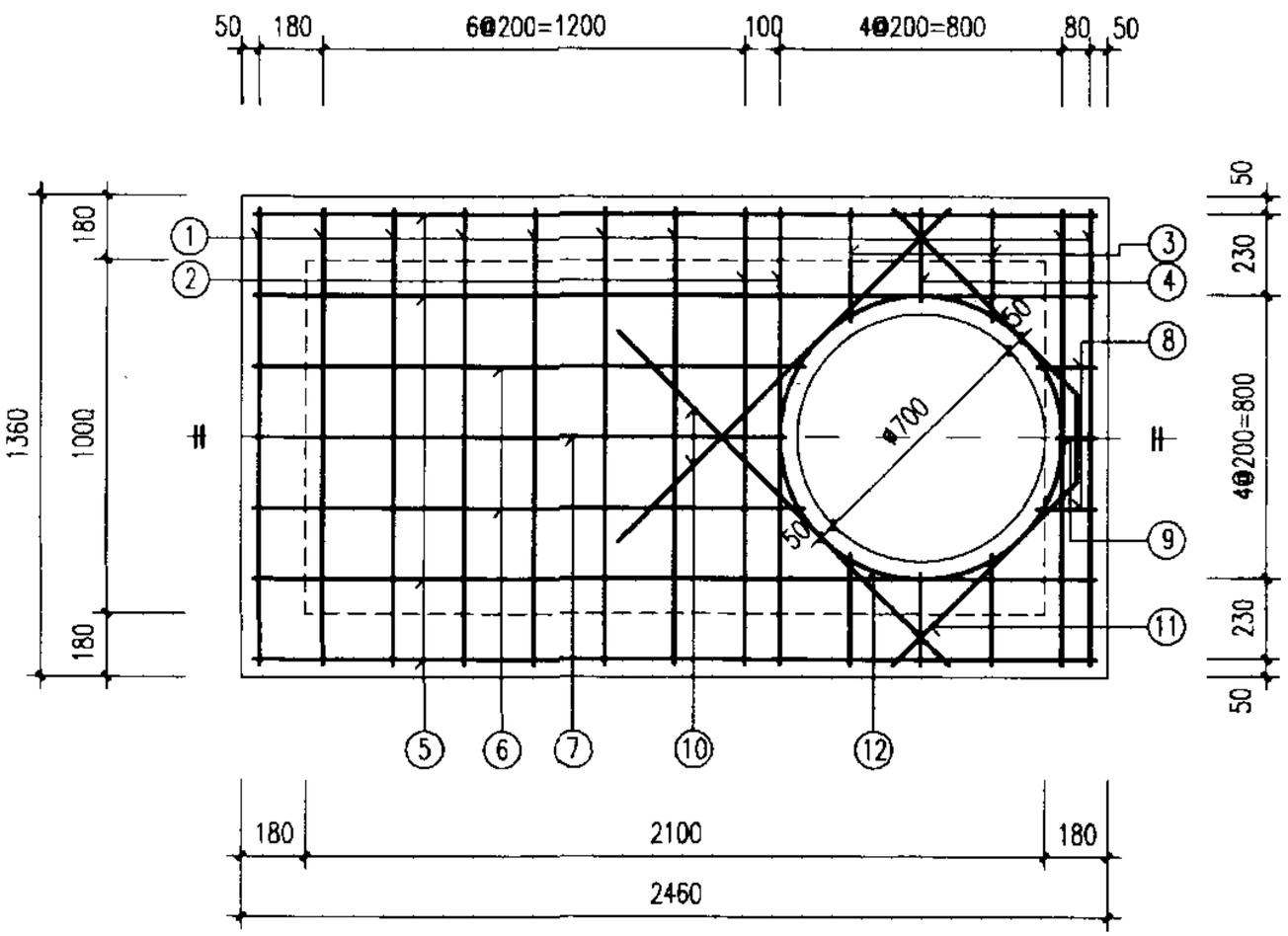

钢筋表

编号	形式及尺寸 (mm)	盖板①-1 规格 (mm)	长度 (mm)	数量 (根)	总长 (m)	重量 (kg)	盖板①-2 规格 (mm)	长度 (mm)	数量 (根)	总长 (m)	重量 (kg)
1	——	φ12	1290	9	11.61	10.31	φ14	1290	9	11.61	14.02
2	——	φ16	1290	2	2.58	4.07	φ18	1290	2	2.58	5.15
3	——	φ12	320	4	1.28	1.14	φ14	320	4	1.28	1.55
4	——	φ12	260	2	0.52	0.46	φ14	260	2	0.52	0.63
5	——	φ12	2390	4	9.56	8.49	φ14	2390	4	9.56	11.55
6	——	φ12	1570	2	3.14	2.79	φ14	1570	2	3.14	3.79
7	——	φ12	1510	1	1.51	1.34	φ14	1510	1	1.51	1.82
8	——	φ12	170	2	0.34	0.30	φ14	170	2	0.34	0.41
9	——	φ12	110	1	0.11	0.10	φ14	110	1	0.11	0.13
10	——	φ12	1330	2	2.66	2.36	φ14	1330	2	2.66	3.21
11	250, 730, 730	φ12	1710	1	1.71	1.52	φ14	1710	1	1.71	2.07
12	⊘ φ700	φ12	2940	1	2.94	2.61	φ12	2940	1	2.94	2.61

盖板规格表

盖板型号	盖板复土H_0 (m)	板厚h (mm)	混凝土 (m^3)	钢筋 (kg)
①-1	$0.6 \leqslant H_0 \leqslant 2.0$	120	0.36	35.49
①-2	$0.4 \leqslant H_0 < 0.6$ $2.0 < H_0 \leqslant 4.0$	140	0.41	46.94

说明:

1. 单位: 毫米.
2. 材料: 混凝土C25;钢筋φ—I级钢、∅—II级钢.
3. 混凝土净保护层: 35;钢筋放下层, 水平筋在最下面.
4. 盖板顶复土 $0.4m \leqslant H_0 \leqslant 4.0m$.
5. φ700孔洞亦可改为φ800, 配筋不变, 钢筋长度及位置自行调整.

竖槽式跌水井(直线外跌) 盖板配筋图					图集号	02S515
审核		校对		设计	页	114

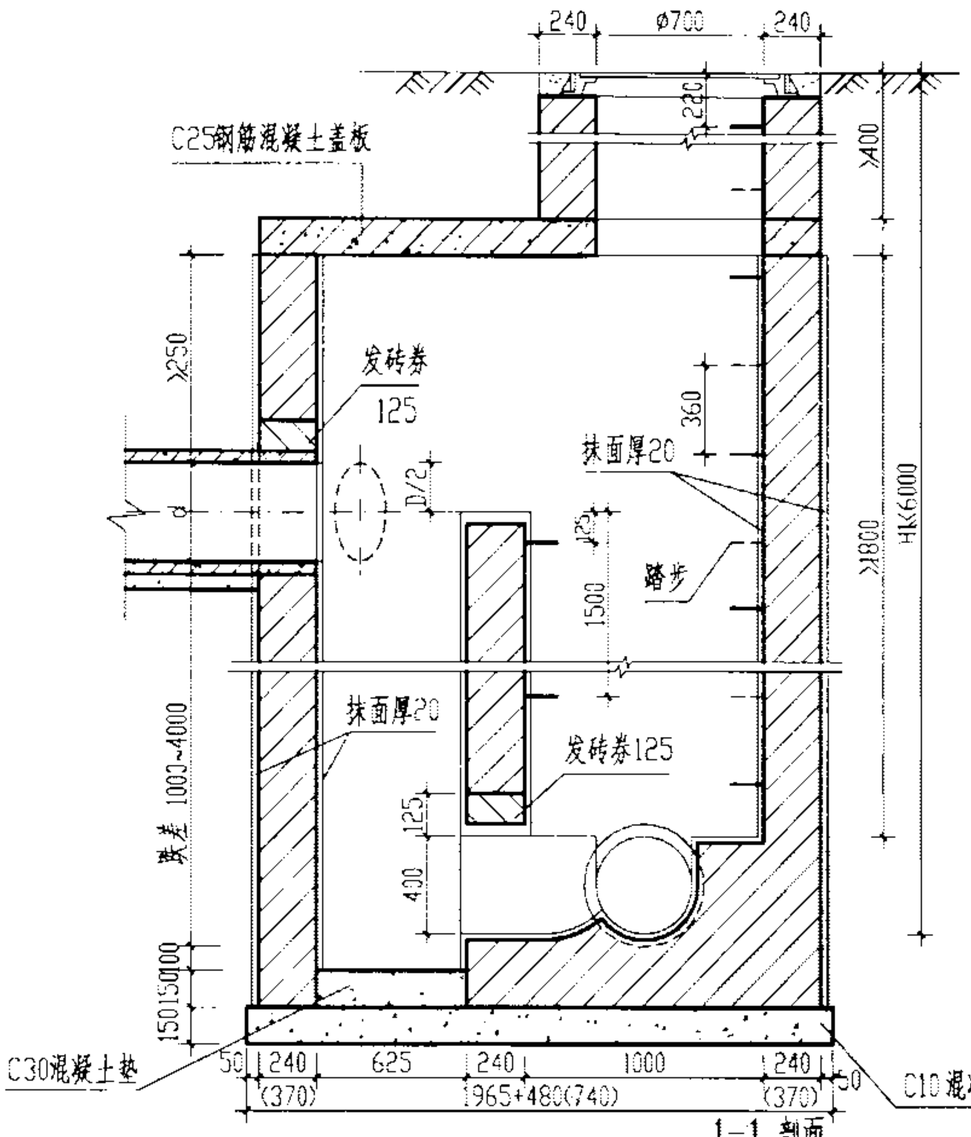

1-1 剖面

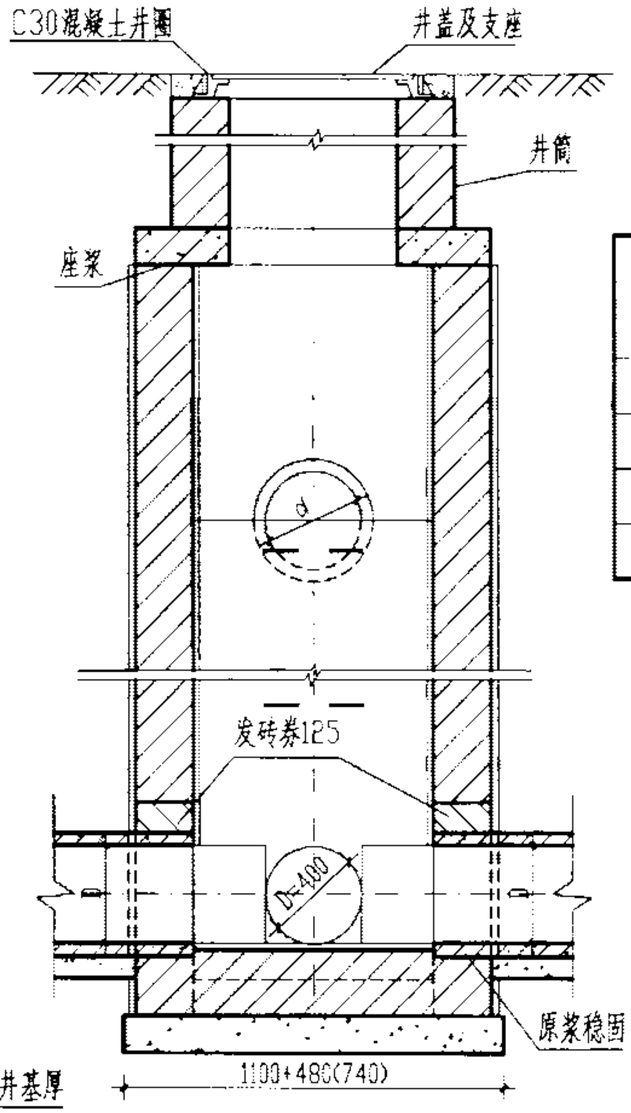

2-2剖面

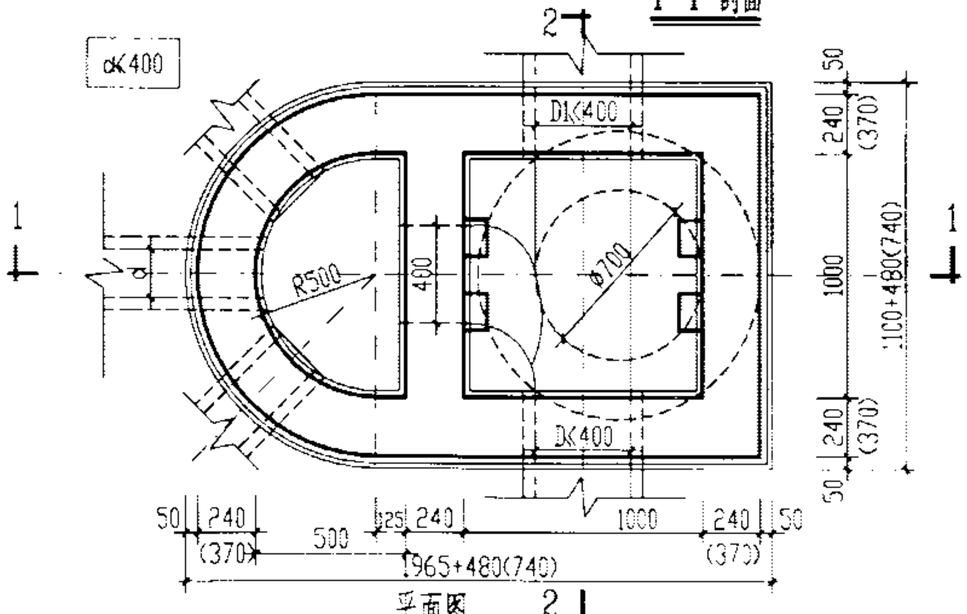

平面图

工程数量表（按D=400计算）

跌差 (mm)	井室墙高 (mm)	砖砌体 (m^3) 井室	砖砌体 (m^3) 井筒/m	C10混凝土 (m^3)	C25混凝土 (m^3)	C30混凝土 (m^3)	砂浆抹面 (m^2)
1000	2650	4.55	0.71	0.54	见盖板图	0.08	30.0
2000	2950	5.04	0.71	0.54		0.08	39.1
3000	3950	10.41	0.71	0.69		0.08	52.7
4000	4950	13.08	0.71	0.69		0.08	66.2

说明：

1. 单位：毫米。
2. 适用条件：适用于跌落管径为 D=200~400，跌差为1000~4000的雨污水管。
3. 井墙用M7.5水泥砂浆砌MU10砖。
4. 抹面、勾缝、座浆、抹三角灰均用1:2防水水泥砂浆。
5. 井外墙用1:2防水水泥砂浆抹面至井顶部，厚20。
6. 雨水跌水井中的检查井内壁抹面可抹到流槽顶以上200。
7. 跌落管管底以下超挖部分用级配砂石、混凝土或砌砖填实。
8. H1≤4000，井墙厚240；H1>4000，井墙厚370。

竖槽式砖砌跌水井 D=200~400 mm（支线外跌）						图集号	02S515
审核		校对		设计		页	115

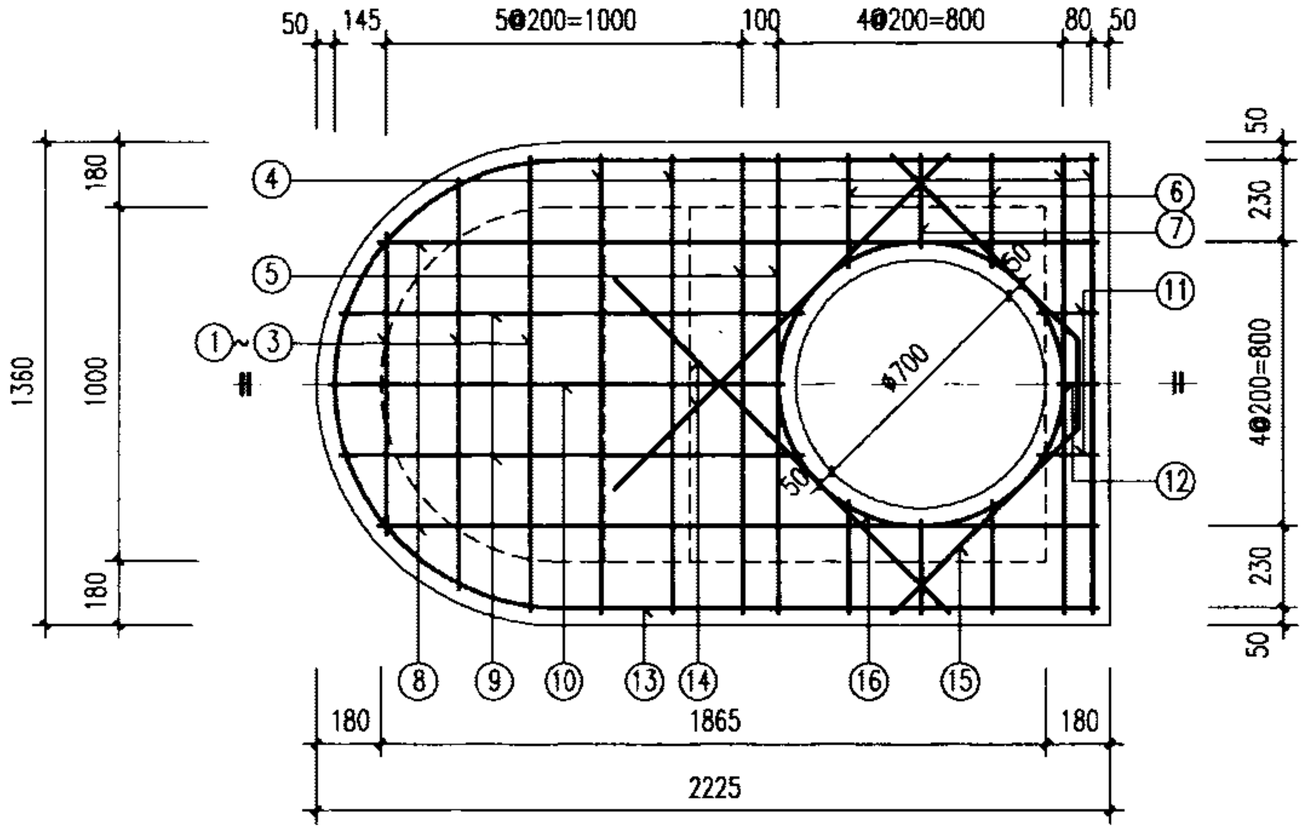

钢筋表

编号	形式及尺寸 (mm)	盖板①-1 规格 (mm)	长度 (mm)	数量 (根)	总长 (m)	重量 (kg)	盖板①-2 规格 (mm)	长度 (mm)	数量 (根)	总长 (m)	重量 (kg)
1	——	Φ12	850	1	0.85	0.75	Φ14	850	1	0.85	1.03
2	——	Φ12	1160	1	1.16	1.03	Φ14	1160	1	1.16	1.40
3	——	Φ12	1280	1	1.28	1.14	Φ14	1280	1	1.28	1.55
4	——	Φ12	1290	4	5.16	4.58	Φ14	1290	4	5.16	6.23
5	——	Φ16	1290	2	2.58	4.07	Φ18	1290	2	2.58	5.15
6	——	Φ12	320	4	1.28	1.14	Φ14	320	4	1.28	1.55
7	——	Φ12	260	2	0.52	0.46	Φ14	260	2	0.52	0.63
8	——	Φ12	2350	2	4.70	4.17	Φ14	2350	2	4.70	5.68
9	——	Φ12	1640	2	3.28	2.91	Φ14	1640	2	3.28	3.96
10	——	Φ12	1610	1	1.61	1.43	Φ14	1610	1	1.61	1.94
11	——	Φ12	170	2	0.34	0.30	Φ14	170	2	0.34	0.41
12	——	Φ12	110	1	0.11	0.10	Φ14	110	1	0.11	0.13
13	1510 / 630	Φ12	5000	1	5.00	4.44	Φ14	5000	1	5.00	6.04
14	——	Φ12	1330	2	2.66	2.36	Φ14	1330	2	2.66	3.21
15	250 / 230 / 230	Φ12	1710	1	1.71	1.52	Φ14	1710	1	1.71	2.07
16	⊘	Φ12	2940	1	2.94	2.61	Φ12	2940	1	2.94	2.61

盖板规格表

盖板型号	盖板复土H_0 (m)	板厚h (mm)	混凝土 (m^3)	钢筋 (kg)
①-1	$0.6 \leqslant H_0 \leqslant 2.0$	120	0.29	33.01
①-2	$0.4 \leqslant H_0 < 0.6$ $2.0 < H_0 \leqslant 4.0$	140	0.34	43.59

说明:

1. 单位：毫米。
2. 材料：混凝土C25;钢筋Φ—Ⅰ级钢、Φ—Ⅱ级钢。
3. 混凝土净保护层：35;钢筋放下层，水平筋在最下面。
4. 盖板顶复土 $0.4m \leqslant H_0 \leqslant 4.0m$。
5. Φ700孔洞亦可改为Φ800，配筋不变，钢筋长度及位置自行调整。

竖槽式砖砌跌水井（支线外跌）盖板配筋图					图集号	02S515
审核		校对		设计	页	116

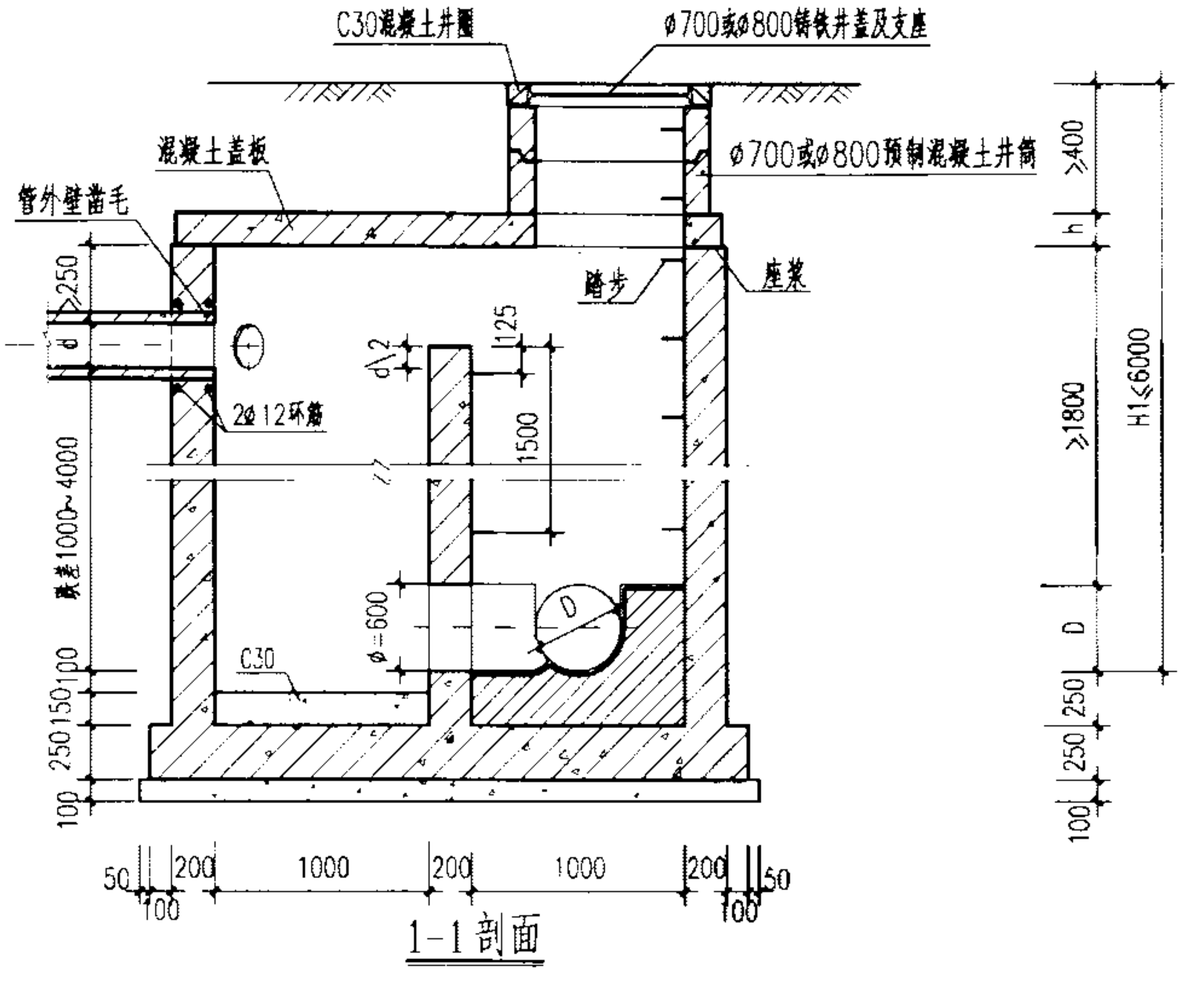

1-1剖面

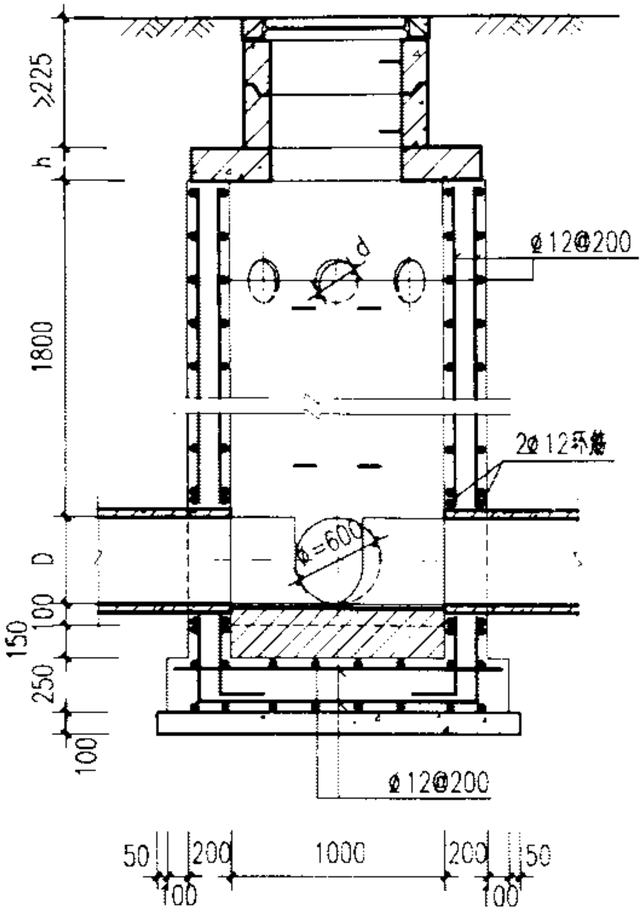

2-2剖面

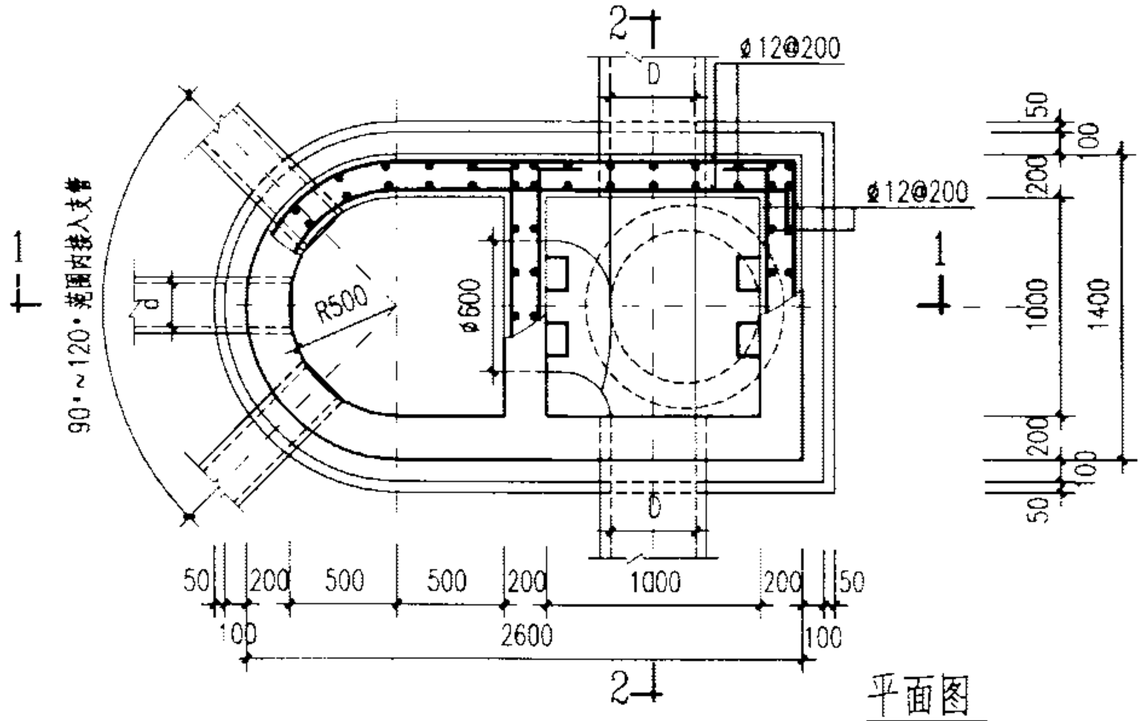

平面图

说明：

1. 单位：毫米。
2. 井墙及底板混凝土为C20、S4；钢筋 ø-I级钢、ø-II级钢；钢筋锚固长度35d、搭接长度42d；混凝土净保护层35。
3. 座浆、抹三角灰均用1:2防水水泥砂浆。
4. 流槽用M7.5水泥砂浆砌MU10砖；1:2防水水泥砂浆抹面，厚20。
5. 适用条件：适用于跌落管径为 D=200~400，跌差为 1000~4000的雨污水管。
6. d≤400。
7. 跌落管管底以下超挖部分用级配砂石、混凝土或砖填实。
8. 井筒及井盖的安装作法见井筒图。

竖槽式混凝土跌水井 D=200~400mm（支线外跌）					图集号	02S515
审核		校对		设计	页	117

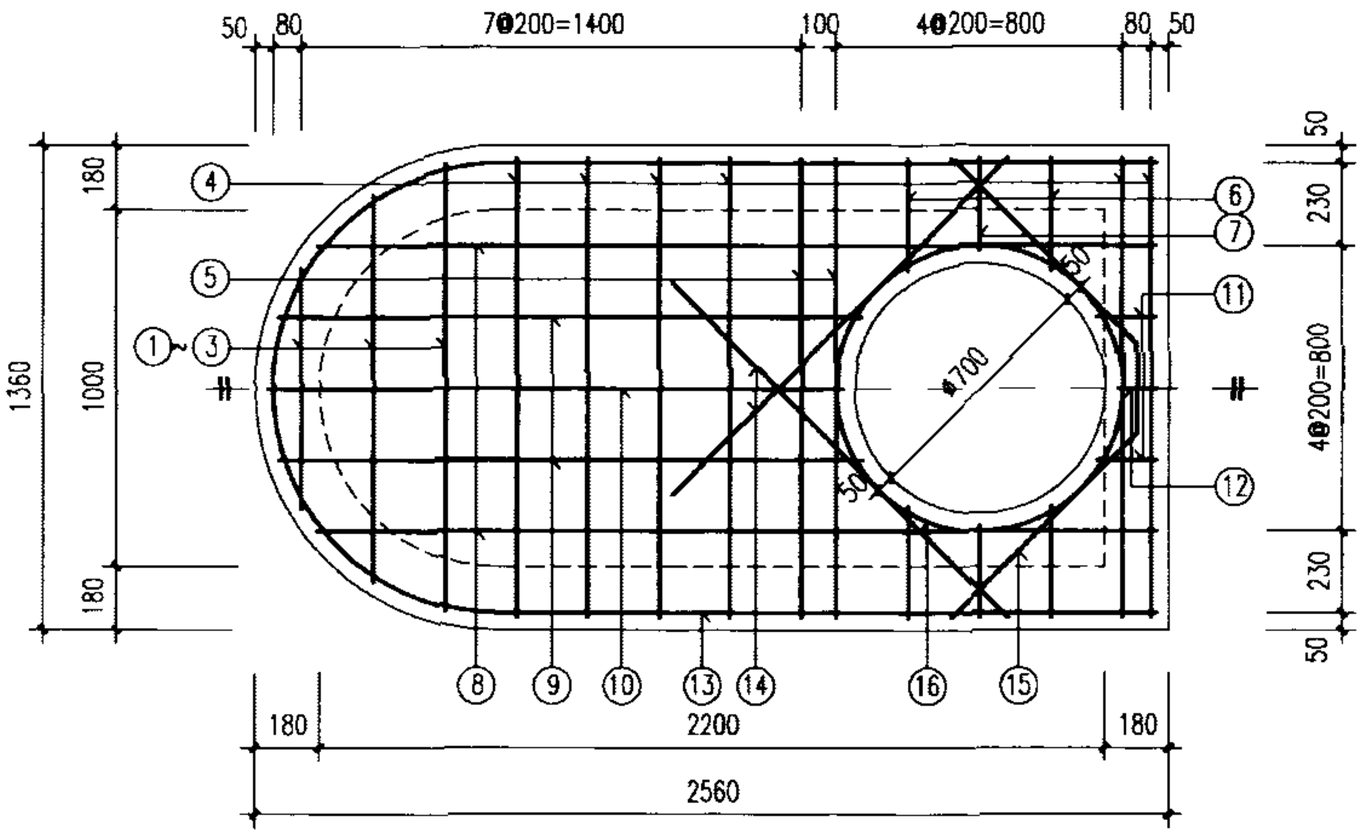

钢筋表

编号	形式及尺寸 (mm)	盖板①-1 规格 (mm)	长度 (mm)	数量 (根)	总长 (m)	重量 (kg)	盖板①-2 规格 (mm)	长度 (mm)	数量 (根)	总长 (m)	重量 (kg)
1		ϕ12	680	1	0.68	0.60	ϕ14	680	1	0.68	0.82
2		ϕ12	1090	1	1.09	0.97	ϕ14	1090	1	1.09	1.32
3		ϕ12	1260	1	1.26	1.12	ϕ14	1260	1	1.26	1.52
4		ϕ12	1290	6	7.74	6.87	ϕ14	1290	6	7.74	9.35
5		ϕ16	1290	2	2.58	4.07	ϕ18	1290	2	2.58	5.15
6		ϕ12	320	4	1.28	1.14	ϕ14	320	4	1.28	1.55
7		ϕ12	260	2	0.52	0.46	ϕ14	260	2	0.52	0.63
8		ϕ12	2350	2	4.70	4.17	ϕ14	2350	2	4.70	5.68
9		ϕ12	1640	2	3.28	2.91	ϕ14	1640	2	3.28	3.96
10		ϕ12	1610	1	1.61	1.43	ϕ14	1610	1	1.61	1.94
11		ϕ12	170	2	0.34	0.30	ϕ14	170	2	0.34	0.41
12		ϕ12	110	1	0.11	0.10	ϕ14	110	1	0.11	0.13
13	1850, 630	ϕ12	5680	1	5.68	5.04	ϕ14	5680	1	5.68	6.86
14		ϕ12	1330	2	2.66	2.36	ϕ14	1330	2	2.66	3.21
15	250, 230, 230	ϕ12	1710	1	1.71	1.52	ϕ14	1710	1	1.71	2.07
16	ϕ800	ϕ12	2940	1	2.94	2.61	ϕ12	2940	1	2.94	2.61

盖板规格表

盖板型号	盖板复土H_0 (m)	板厚h (mm)	混凝土 (m^3)	钢筋 (kg)
①-1	$0.6 \leqslant H_0 \leqslant 2.0$	120	0.35	35.67
①-2	$0.4 \leqslant H_0 < 0.6$ $2.0 < H_0 \leqslant 4.0$	140	0.41	47.21

说明:

1. 单位: 毫米.
2. 材料: 混凝土C25;钢筋ϕ-I级钢、ϕ-II级钢.
3. 混凝土净保护层: 35;钢筋放下层, 水平筋在最下面.
4. 盖板顶复土 $0.4m \leqslant H_0 \leqslant 4.0m$.
5. ϕ700孔洞亦可改为ϕ800, 配筋不变, 钢筋长度及位置自行调整.

竖槽式混凝土跌水井(支线外跌) 盖板配筋图						图集号	02S515
审核		校对		设计		页	118

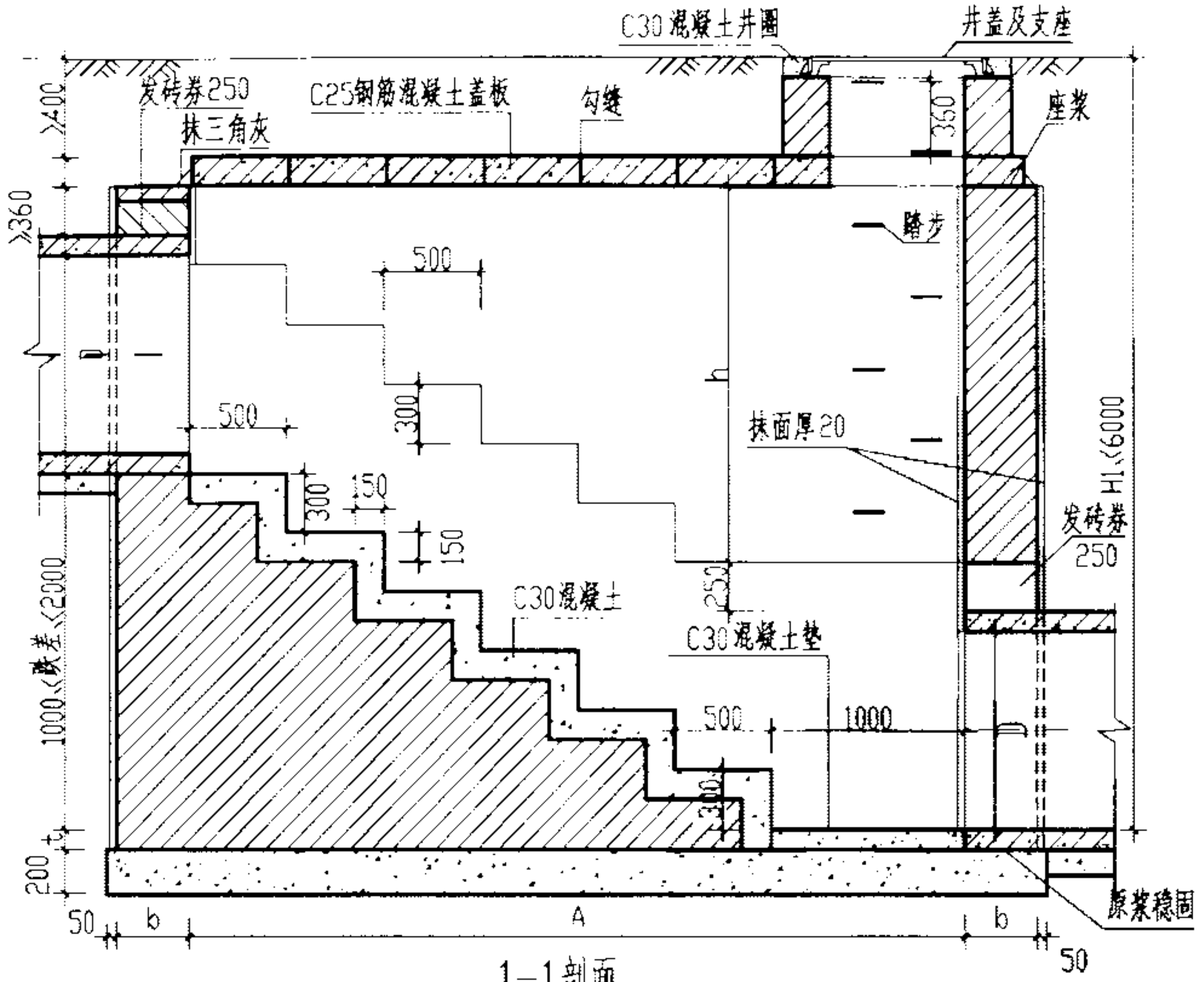

1-1剖面

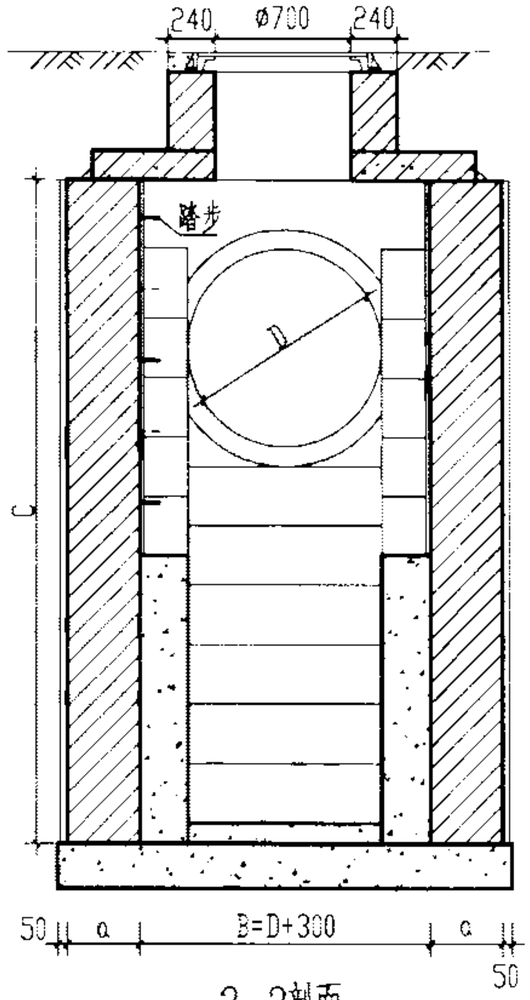

2-2剖面

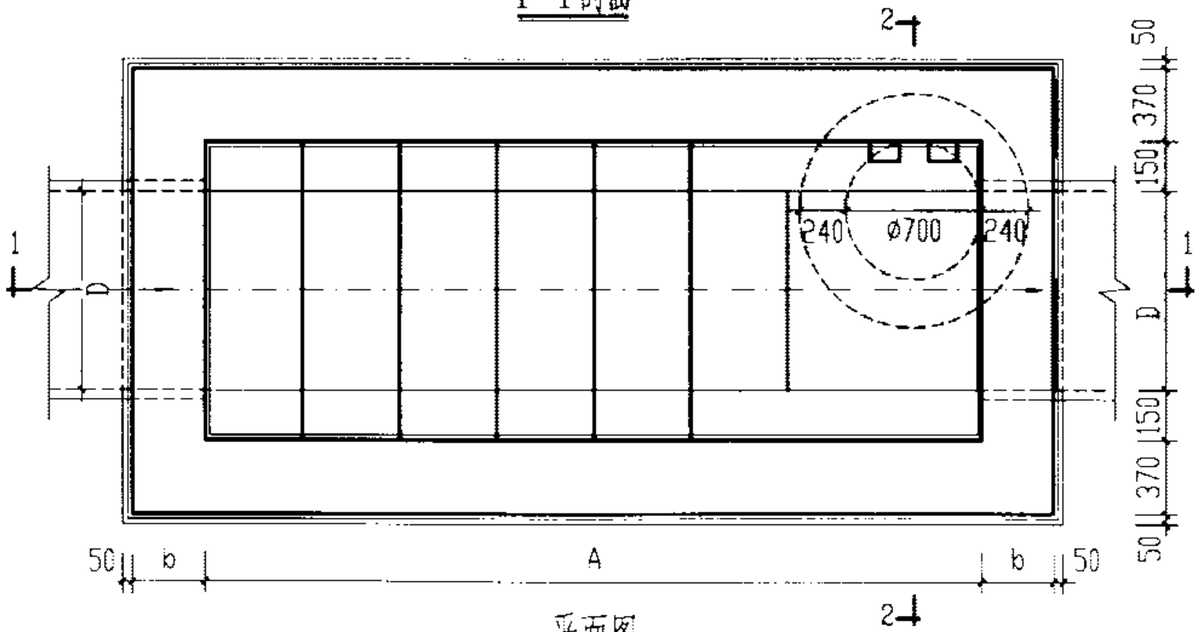

平面图

说明：

1. 单位：毫米。
2. 适用条件：适用于跌落管径为D=700~1650，跌差为1000~2000的雨、污水管。
3. 井墙用M7.5水泥砂浆砌MU10砖。
4. 抹面、勾缝、座浆、抹三角灰均用1:2防水水泥砂浆。
5. 井外墙用1:2防水水泥砂浆抹面至井顶部，厚20。
6. 跌落管管底以下超挖部分用级配砂石、混凝土或砌砖填实。
7. D=700~1000，井基厚200；D=1100~1500，井基厚300。
8. 流槽需在安放踏步的同侧加设脚窝，见141页。

工程数量表

跌差(m)	管径D (mm)	井室长度 A	井室宽度 B	井室高度 C	砂浆抹面 (m^2)	盖板编号
1.0	700-900	2500	1200	3050	34.8	1.2
	1000-1100	2500	1400	3278	39.6	3.4
	1200-1350	2500	1650	3556	44.6	5.6
	1500	2500	1950	3920	48.5	7.8
1.5	700-900	3500	1200	3050	41.4	1.2
	1000-1100	3500	1400	3278	46.3	3.4
	1200-1350	3500	1650	3556	51.8	5.6
	1500	3500	1950	3920	56.0	7.8
2.0	700-900	4000	1200	3050	47.4	1.2
	1000-1100	4000	1400	3278	53.1	3.4
	1200-1350	4000	1650	3556	60.6	5.6
	1500	4000	1950	3920	62.9	7.8

跌差(m)	管径D (mm)	砖砌体(m^3)		混凝土 (m^3)		
		井室	井筒/m	C10	C25	C30
1.0	700-900	10.19	0.71	1.69	0.67	1.47
	1000-1100	11.29	0.71	2.03	0.84	1.74
	1200-1350	12.68	0.71	2.36	1.09	2.08
	1500	14.51	0.71	2.70	1.55	2.54
1.5	700-900	13.68	0.71	2.20	0.93	2.37
	1000-1100	15.22	0.71	2.64	1.16	2.76
	1200-1350	17.13	0.71	3.08	1.51	3.24
	1500	19.65	0.71	3.52	2.13	3.89
2.0	700-900	16.70	0.71	2.46	1.06	3.20
	1000-1100	18.56	0.71	2.94	1.32	3.64
	1200-1350	20.88	0.71	3.44	1.72	4.20
	1500	23.81	0.71	3.93	2.42	4.93

阶梯式砖砌跌水井 D=700 ~ 1500 mm					图集号	02S515
审核	郭钧	校对	温加学	设计	页	119

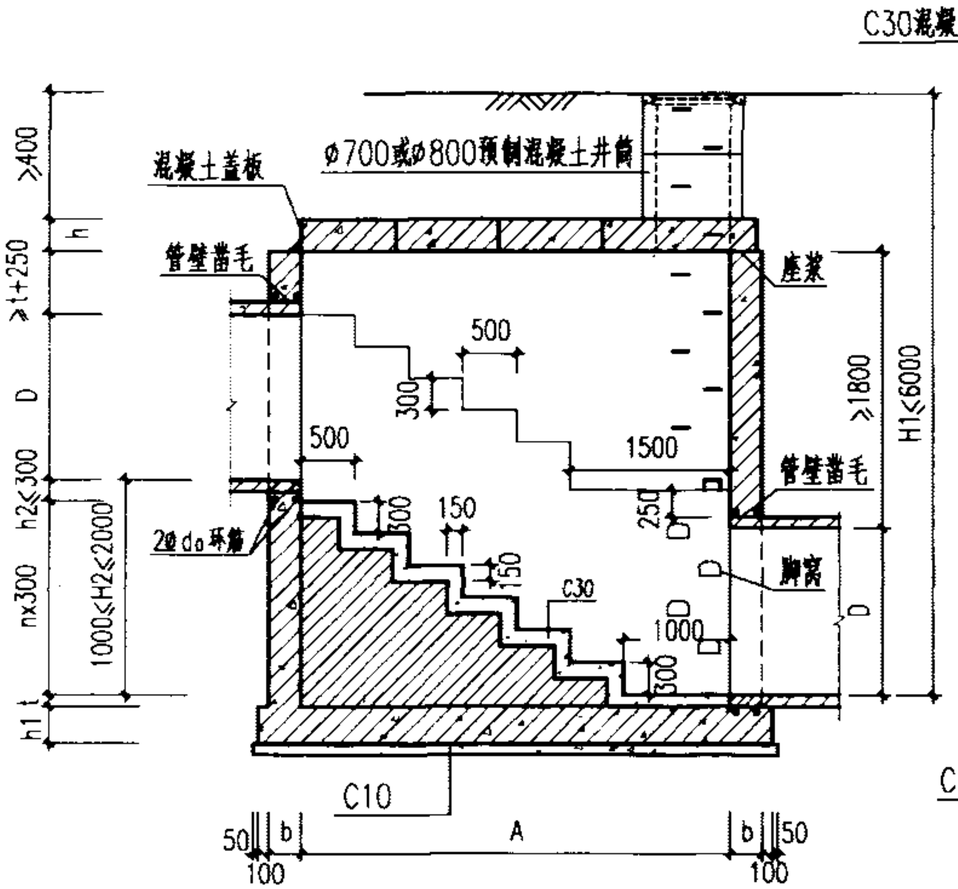

1—1 1:50

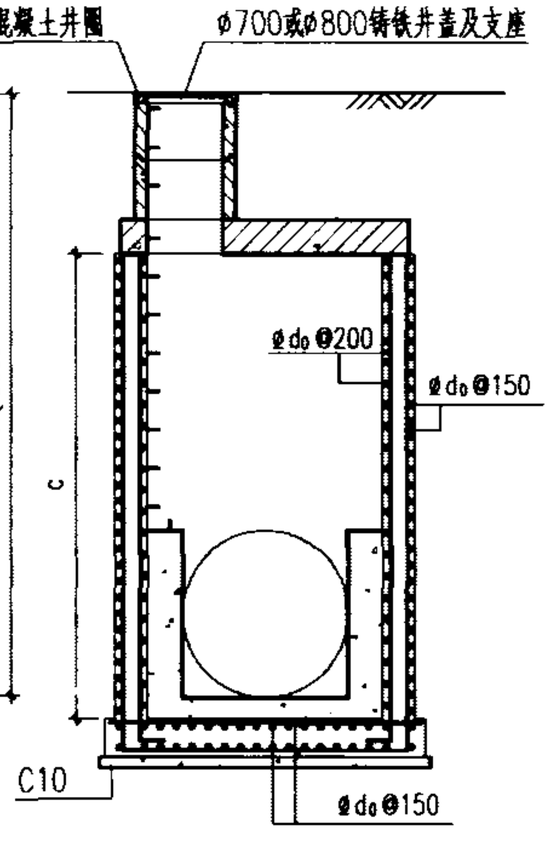

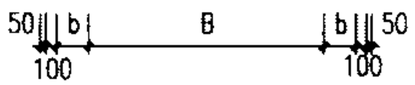

2—2 1:50

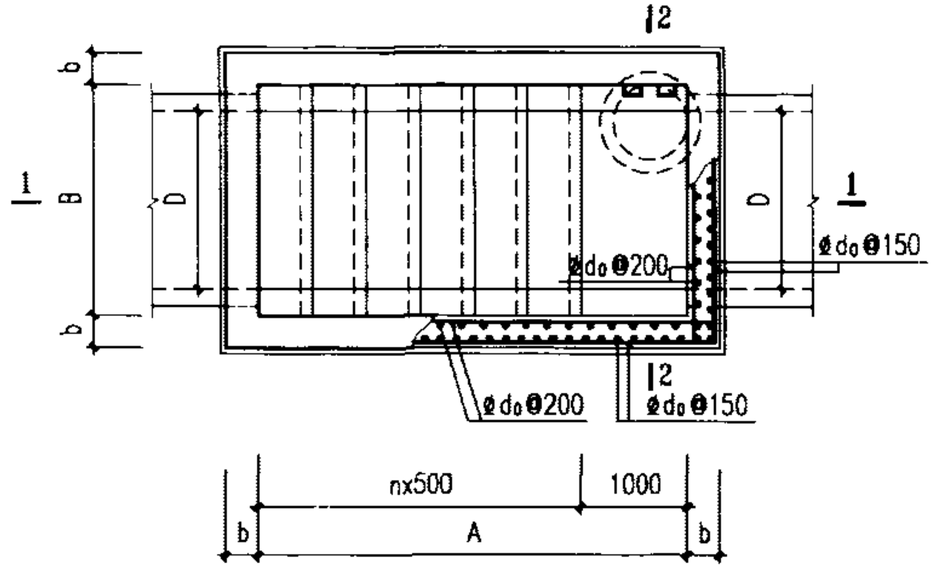

井室平面图 1:50

井室尺寸及配筋表

跌差	管径	井室参数							
H2 (m)	D (mm)	n	A (mm)	B (mm)	b (mm)	h1 (mm)	d₀ (mm)	c (mm)	盖板型号
1.0	700~900	3	2500	1200	300	300	φ14	2900	板1(a)、板1(b)
	1000~1100			1400				3100	板2(a)、板2(b)
	1200~1350			1650				3350	板3(a)、板3(b)
	1500~1650			1950				3650	板4(a)、板4(b)
1.5	700~900	5	3500	1200	350	350	φ16	3100	板1(a)、板1(b)
	1000~1100			1400				3300	板2(a)、板2(b)
	1200~1350			1650				3550	板3(a)、板3(b)
	1500~1650			1950				3800	板4(a)、板4(b)
2.0	700~900	6	4000	1200	400	400	φ16	3600	板1(a)、板1(b)
	1000~1100			1400				3800	板2(a)、板2(b)
	1200~1350			1650				4050	板3(a)、板3(b)
	1500~1650			1950				4350	板4(a)、板4(b)

说明:

1. 单位:毫米.
2. 井墙及底板混凝土为C20、S4;钢筋 φ—I级钢、φ—II级钢;
   钢筋锚固长度35d、搭接长度42d;混凝土净保护层35;
   机砖 MU10;水泥砂浆 M7.5.
3. 座浆、抹三角灰均用1:2防水水泥砂浆.
4. 适用条件:适用于跌落管管径为D=700~1650mm;
   跌差为1000~2000mm的雨污水管.
5. 跌落管管底以下超挖部分用级配砂石、混凝土或砌砖填实.
6. 井筒及井盖的安装作法见井筒图.

阶梯式混凝土跌水井 D=700~1650 mm						图集号	02S515
审核		校对		设计		页	120

钢筋表

编号	形式及尺寸 (mm)	板1(a)-1/板1(b)-1 规格 (mm)	长度 (mm)	数量 (根)	总长 (m)	重量 (kg)	板1(a)-2/板1(b)-2 规格 (mm)	长度 (mm)	数量 (根)	总长 (m)	重量 (kg)
1		ø12	1530	15	22.95	20.38	ø12	1530	15	22.95	20.38
2		ø12	690	2	1.38	1.23	ø12	690	2	1.38	1.23
3		ø12	630	1	0.63	0.56	ø12	630	1	0.63	0.56
4		ø12	190	2	0.38	0.34	ø12	190	2	0.38	0.34
5		ø12	130	1	0.13	0.12	ø12	130	1	0.13	0.12
6		ø12	1630	7	11.41	10.13	ø12	1630	7	11.41	10.13
7		ø12	790	2	1.58	1.40	ø12	790	2	1.58	1.40
8		ø12	730	1	0.73	0.65	ø12	730	1	0.73	0.65
9		ø12	190	2	0.38	0.34	ø12	190	2	0.38	0.34
10		ø12	130	1	0.13	0.12	ø12	130	1	0.13	0.12
11		ø12	1640	1	1.64	1.46	ø12	1640	1	1.64	1.46
12	550 180 1090	ø12	3090	1	3.09	2.74	ø12	3090	1	3.09	2.74
13	ø800	ø12	2940	1	2.94	2.61	ø12	2940	1	2.94	2.61
14	430	ø8	530	8	4.24	1.67	ø8	530	8	4.24	1.67

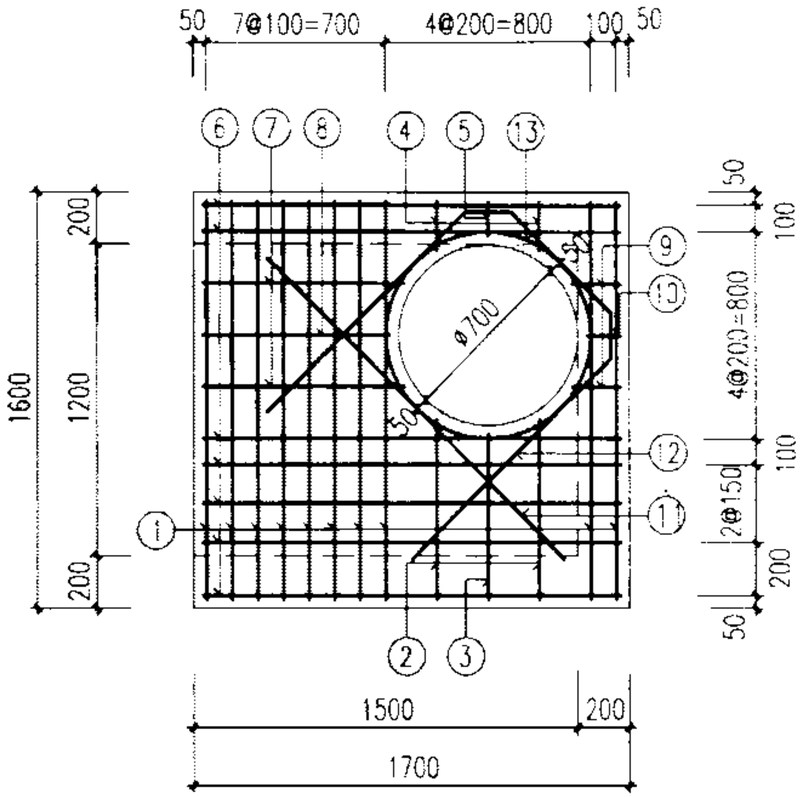

板1(a)

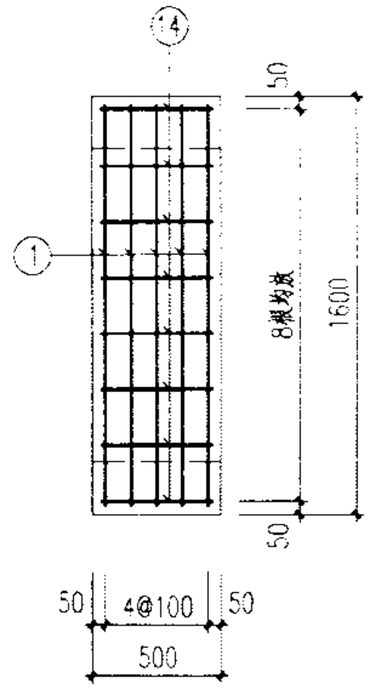

板1(b)

盖板规格表

盖板型号	盖板复土Ho (m)	板厚h (mm)	混凝土 (m^3)	钢筋 (kg)
板1(a)-1	0.6≤Ho≤2.0	120	0.28	35.29
板1(b)-1			0.10	8.46
板1(a)-2	0.4≤Ho<0.6	160	0.37	35.29
板1(b)-2	2.0<Ho≤4.0		0.13	8.46

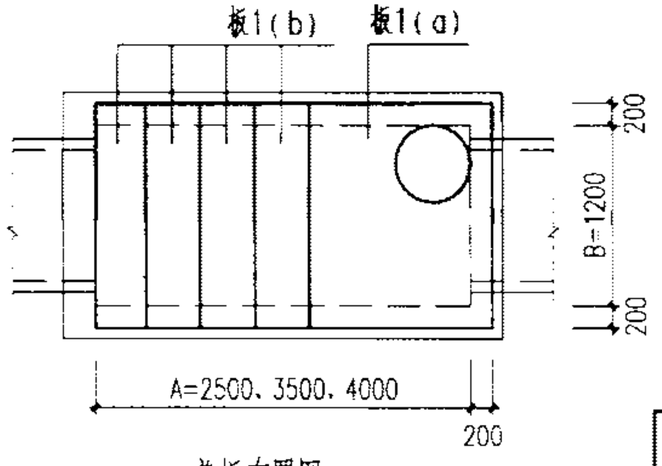

盖板布置图

说明:

1. 单位：毫米。
2. 材料：混凝土C25;钢筋ø-I级钢；Ø-II级钢。
3. 混凝土净保护层：35;钢筋放下层，水平筋在最下面。
4. 盖板顶复土 0.4m≤Ho≤4.0m。
5. ø700孔洞亦可改为ø800，配筋不变，钢筋长度及位置自行调整。

阶梯式跌水井 盖板配筋图①					图集号	02S515
审核		校对		设计	页	121

钢筋表

编号	形式及尺寸 (mm)	板2(a)-1/板2(b)-1 规格 (mm)	长度 (mm)	数量 (根)	总长 (m)	重量 (kg)	板2(a)-2/板2(b)-2 规格 (mm)	长度 (mm)	数量 (根)	总长 (m)	重量 (kg)
1		ø12	1730	13	22.49	19.97	ø14	1730	13	22.49	27.17
2		ø12	1730	2	3.46	3.07	ø12	1730	2	3.46	3.07
3		ø12	890	2	1.78	1.58	ø12	890	2	1.78	1.58
4		ø12	830	1	0.83	0.74	ø12	830	1	0.83	0.74
5		ø12	190	2	0.38	0.34	ø12	190	2	0.38	0.34
6		ø12	130	1	0.13	0.12	ø12	130	1	0.13	0.12
7		ø12	1630	8	13.04	11.58	ø12	1630	8	13.04	11.58
8		ø12	790	2	1.58	1.40	ø12	790	2	1.58	1.40
9		ø12	730	1	0.73	0.65	ø12	730	1	0.73	0.65
10		ø12	190	2	0.38	0.34	ø12	190	2	0.38	0.34
11		ø12	130	1	0.13	0.12	ø12	130	1	0.13	0.12
12		ø12	1640	1	1.64	1.46	ø12	1640	1	1.64	1.46
13	550 180 1090	ø12	3090	1	3.09	2.74	ø12	3090	1	3.09	2.74
14	ø800	ø12	2940	1	2.94	2.61	ø12	2940	1	2.94	2.61
15	430	ø8	530	9	4.77	1.88	ø8	530	9	5.30	1.88

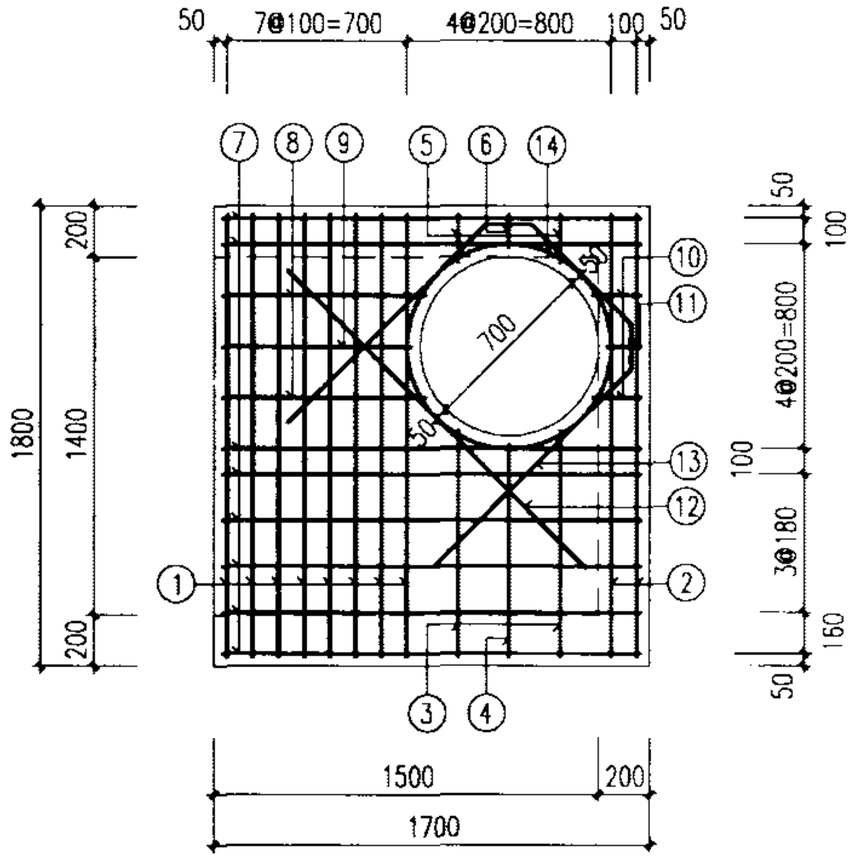

板2(a)

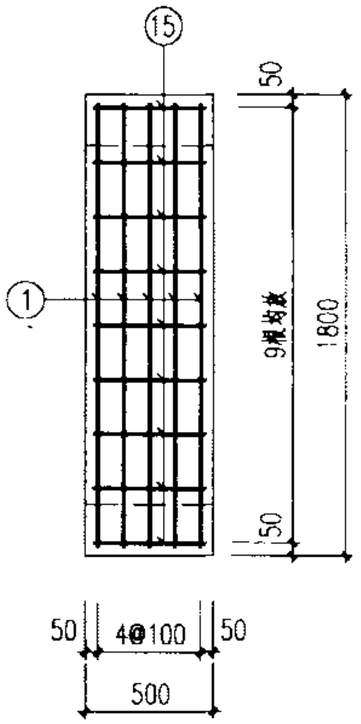

板2(b)

盖板规格表

盖板型号	盖板复土Ho (m)	板厚h (mm)	混凝土 (m^3)	钢筋 (kg)
板2(a)-1	0.6≤Ho≤2.0	140	0.37	39.04
板2(b)-1			0.13	9.56
板2(a)-2	0.4≤Ho<0.6	180	0.48	43.47
板2(b)-2	2.0<Ho≤4.0		0.16	12.33

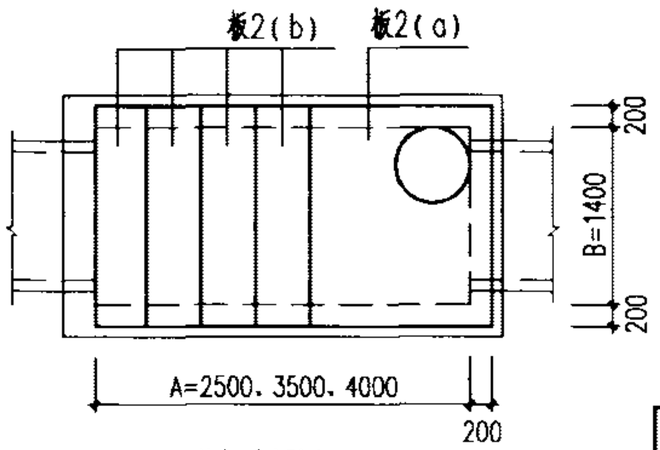

盖板布置图

说明:

1. 单位:毫米。
2. 材料:混凝土C25;钢筋ø-I级钢;ø-II级钢。
3. 混凝土净保护层:35;钢筋放下层,水平筋在最下面。
4. 盖板顶复土 0.4m≤Ho≤4.0m。
5. ø700孔洞亦可改为ø800,配筋不变,钢筋长度及位置自行调整。

阶梯式跌水井 盖板配筋图②		图集号	02S515
审核	校对 设计	页	122

钢筋表

编号	形式及尺寸 (mm)	板3(a)-1/板3(b)-1 规格 (mm)	长度 (mm)	数量 (根)	总长 (m)	重量 (kg)	板3(a)-2/板3(b)-2 规格 (mm)	长度 (mm)	数量 (根)	总长 (m)	重量 (kg)
1	——	⌀14	1980	13	25.74	31.09	⌀16	1980	13	25.74	40.62
2	——	⌀12	1980	2	3.96	3.52	⌀14	1980	2	3.96	4.78
3	——	⌀12	1140	2	2.28	2.02	⌀14	1140	2	2.28	2.75
4	——	⌀12	1080	1	1.08	0.96	⌀14	1080	1	1.08	1.30
5	——	⌀12	190	2	0.38	0.34	⌀14	190	2	0.38	0.46
6	——	⌀12	130	1	0.13	0.12	⌀14	130	1	0.13	0.16
7	——	⌀12	1630	9	14.67	13.03	⌀12	1630	9	14.67	13.03
8	——	⌀12	790	2	1.58	1.40	⌀12	790	2	1.58	1.40
9	——	⌀12	730	1	0.73	0.65	⌀12	730	1	0.73	0.65
10	——	⌀12	190	2	0.38	0.34	⌀12	190	2	0.38	0.34
11	——	⌀12	130	1	0.13	0.12	⌀12	130	1	0.13	0.12
12	——	⌀12	1640	1	1.64	1.46	⌀14	1780	1	1.78	2.15
13	550 180 1090	⌀12	3090	1	3.09	2.74					
	550 180 1160						⌀14	3230	1	3.23	3.90
14	⌀800	⌀12	2940	1	2.94	2.61	⌀12	2940	1	2.94	2.61
15	430	⌀8	530	10	5.30	2.09	⌀8	530	10	5.30	2.09

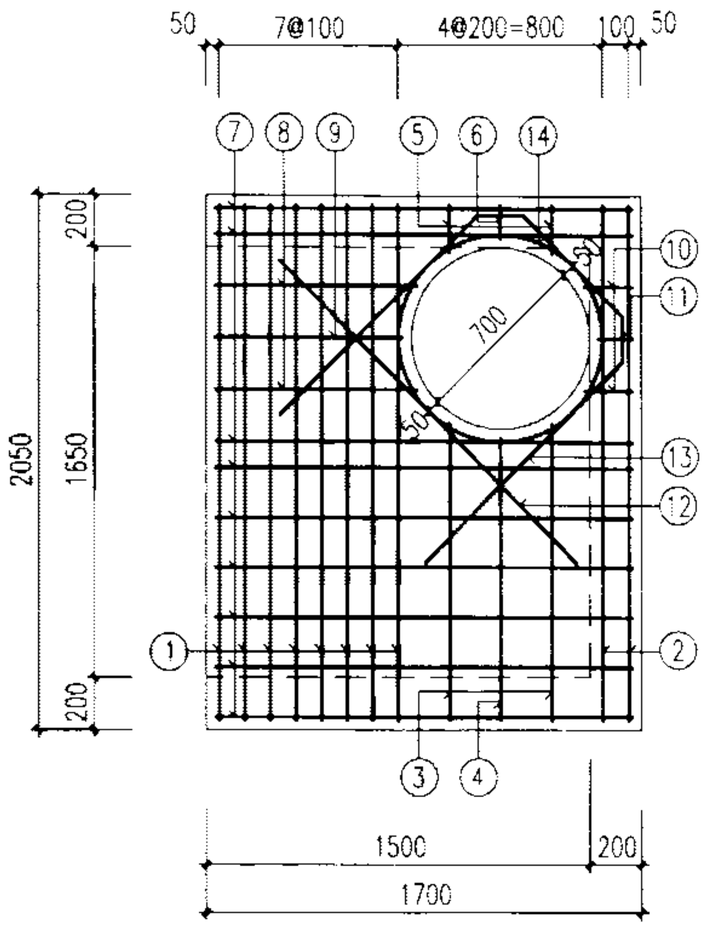

板3(a)

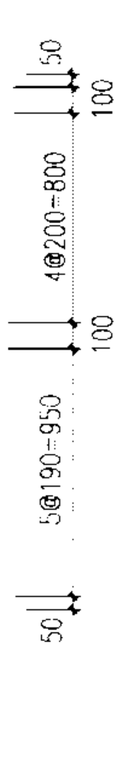

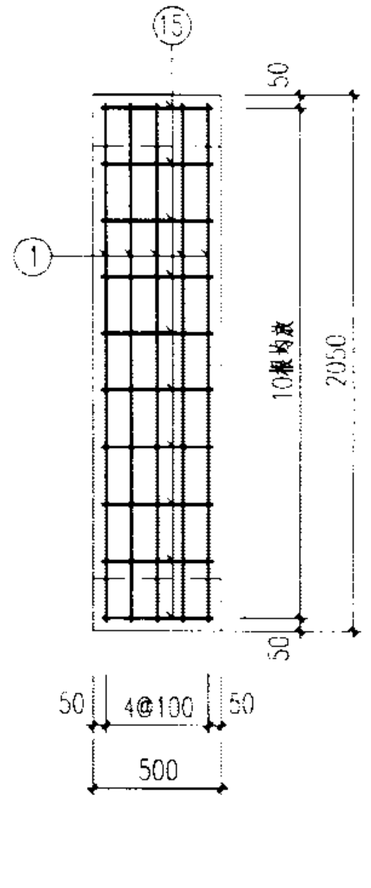

板3(b)

说明:

1. 单位：毫米。
2. 材料：混凝土C25;钢筋⌀-Ⅰ级钢；⌀-Ⅱ级钢。
3. 混凝土净保护层：35;钢筋放下层，水平筋在最下面。
4. 盖板顶复土 0.4m≤Ho≤4.0m。
5. ⌀700孔洞亦可改为⌀800，配筋不变，钢筋长度及位置自行调整。

盖板规格表

盖板型号	盖板复土Ho (m)	板厚h (mm)	混凝土 (m^3)	钢筋 (kg)
板3(a)-1	0.6≤Ho≤2.0	160	0.50	48.44
板3(b)-1			0.16	14.05
板3(a)-2	0.4≤Ho<0.6	200	0.62	58.65
板3(b)-2	2.0<Ho≤4.0		0.21	17.71

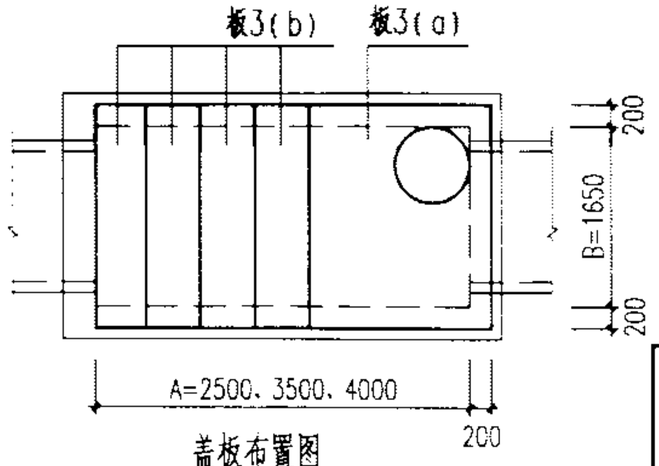

盖板布置图

阶梯式跌水井 盖板配筋图③					图集号	02S515
审核		校对		设计	页	123

钢筋表

编号	形式及尺寸 (mm)	板4(a)-1/板4(b)-1 规格 (mm)	长度 (mm)	数量 (根)	总长 (m)	重量 (kg)	板4(a)-2/板4(b)-2 规格 (mm)	长度 (mm)	数量 (根)	总长 (m)	重量 (kg)
1	——	ø16	2280	13	29.64	46.77	ø18	2280	13	29.64	59.22
2	——	ø14	2280	2	4.56	5.51	ø16	2280	2	4.56	7.20
3	——	ø14	1440	2	2.88	3.48	ø16	1440	2	2.88	4.55
4	——	ø14	1380	1	1.38	1.66	ø16	1380	1	1.38	2.18
5	——	ø14	190	2	0.38	0.46	ø16	190	2	0.38	0.60
6	——	ø14	130	1	0.13	0.16	ø16	130	1	0.13	0.21
7	——	ø12	1630	11	17.93	15.92	ø12	1630	11	17.93	15.92
8	——	ø12	790	2	1.58	1.40	ø12	790	2	1.58	1.40
9	——	ø12	730	1	0.73	0.65	ø12	730	1	0.73	0.65
10	——	ø12	190	2	0.38	0.34	ø12	190	2	0.38	0.34
11	——	ø12	130	1	0.13	0.12	ø12	130	1	0.13	0.12
12	——	ø14	1780	1	1.78	2.15	ø16	1920	1	1.92	3.03
13	550 180 1160	ø14	3230	1	3.23	3.90					
	550 180 1230						ø16	3370	1	3.37	5.32
14	ø800	ø12	2940	1	2.94	2.61	ø12	2940	1	2.94	2.61
15	430	ø8	530	12	6.36	2.51	ø8	530	12	6.36	2.51

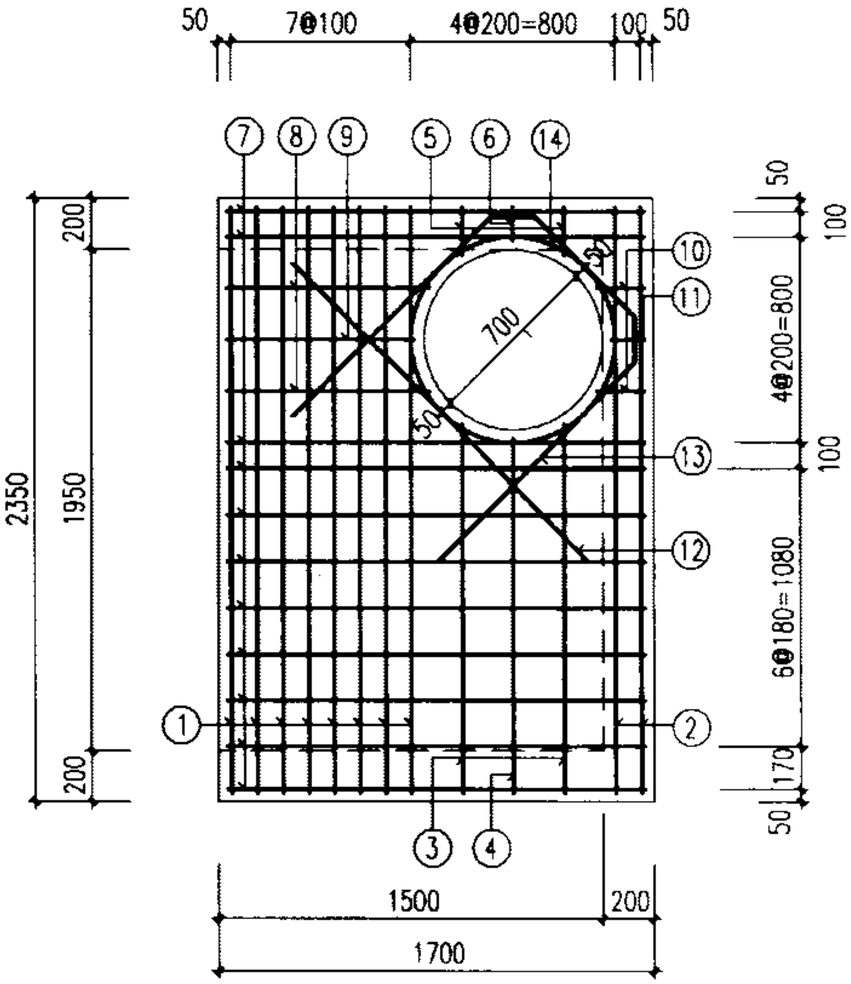

板4(a)　　板4(b)

盖板规格表

盖板型号	盖板复土Ho (m)	板厚h (mm)	混凝土 (m^3)	钢筋 (kg)
板4(a)-1	0.6≤Ho≤2.0	180	0.65	67.14
板4(b)-1			0.21	20.50
板4(a)-2	0.4≤Ho<0.6	250	0.90	80.57
板4(b)-2	2.0<Ho≤4.0		0.29	25.29

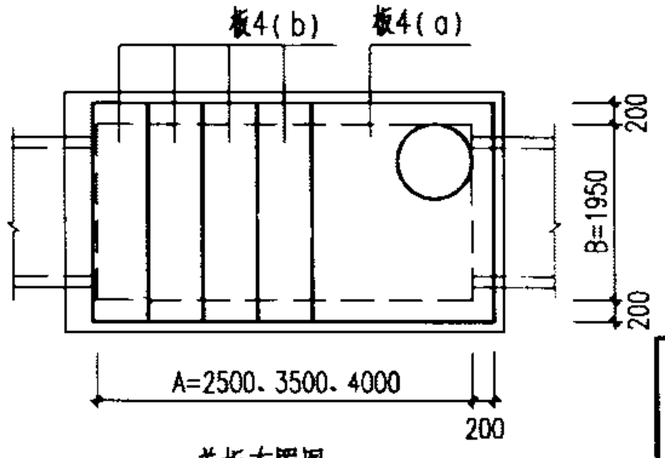

盖板布置图

说明:

1. 单位：毫米。
2. 材料：混凝土C25;钢筋ø-I级钢；ø-II级钢。
3. 混凝土净保护层：35;钢筋放下层，水平筋在最下面。
4. 盖板顶复土 0.4m≤Ho≤4.0m。
5. ø700孔洞亦可改为ø800，配筋不变，钢筋长度及位置自行调整。

阶梯式跌水井 盖板配筋图④					图集号	02S515
审核		校对		设计	页	124

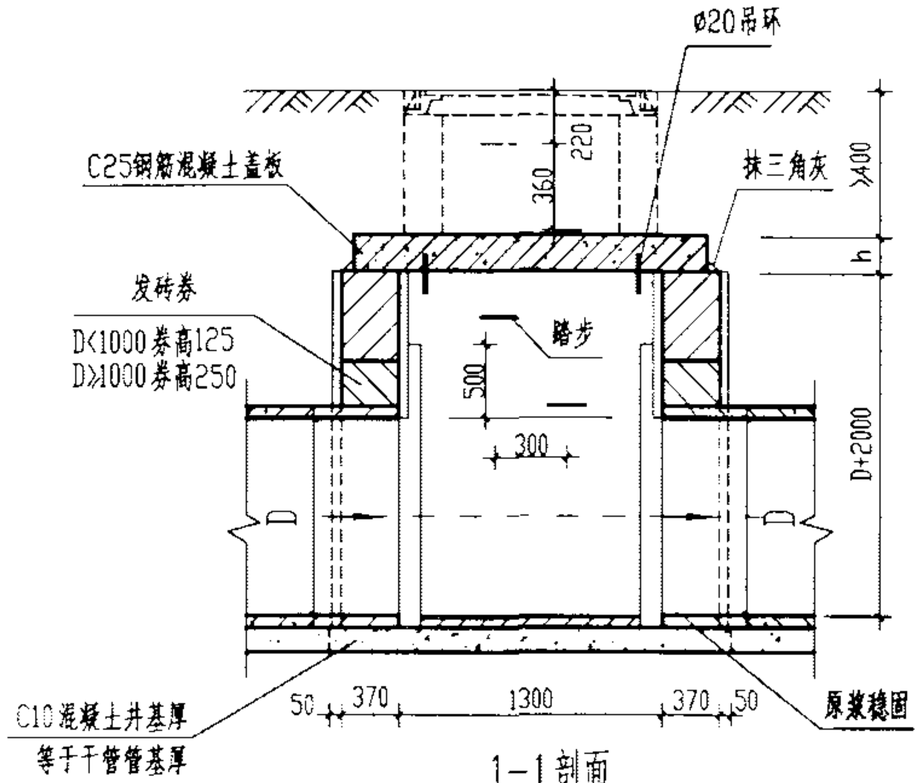

1-1剖面

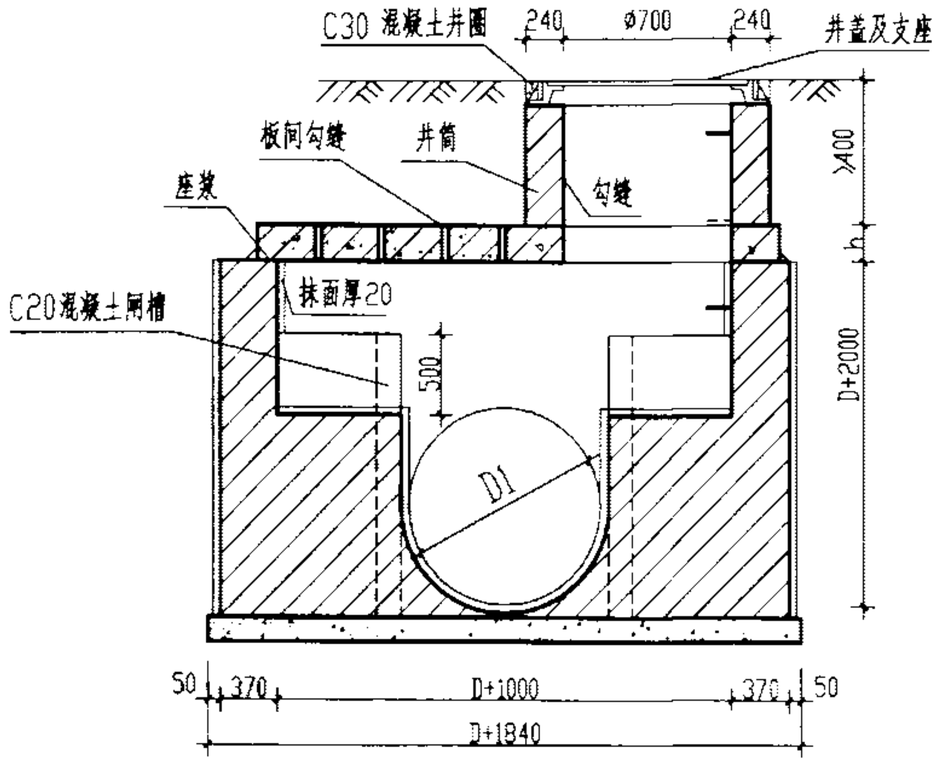

2-2 剖面

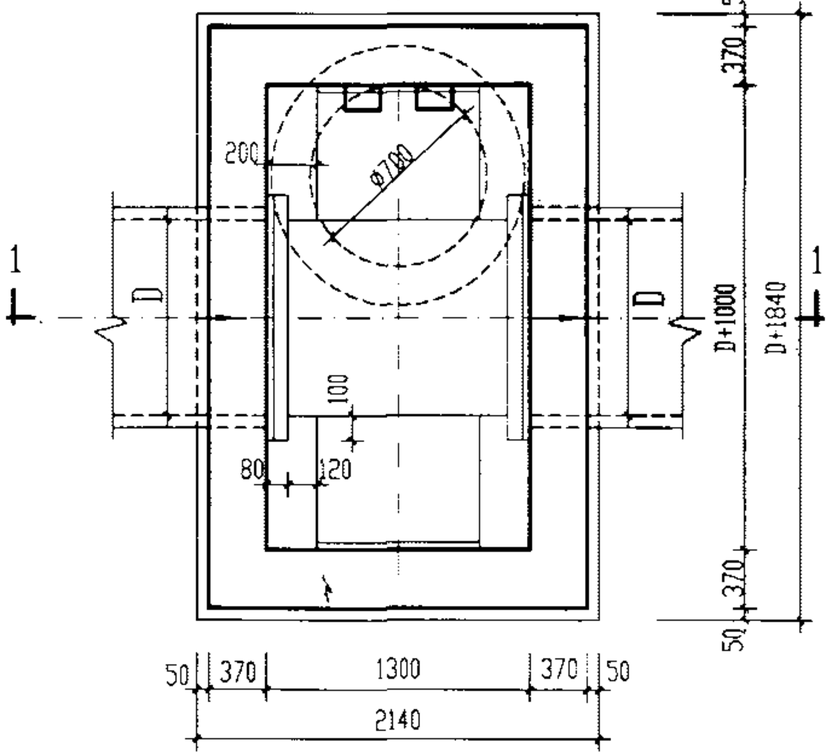

平面图

说明：

1. 单位：毫米。
2. 井墙用M7.5水泥砂浆砌MU10砖。
3. 抹面、勾缝、座浆、抹三角灰均用1:2防水水泥砂浆。
4. 井内外墙用1:2防水水泥砂浆抹面至井室顶部，厚20。
5. 使用在200<D<1000 mm污水管线的直线段上，为检修而设置。
6. 闸板材料：
   D<500时，选用塑料闸板；
   D>500时，选用木制叠梁闸板。

污水砖砌闸槽井 D=200 ~ 1000 mm					图集号	02S515
审核	郑韵	校对	温丽琴	设计	页	125

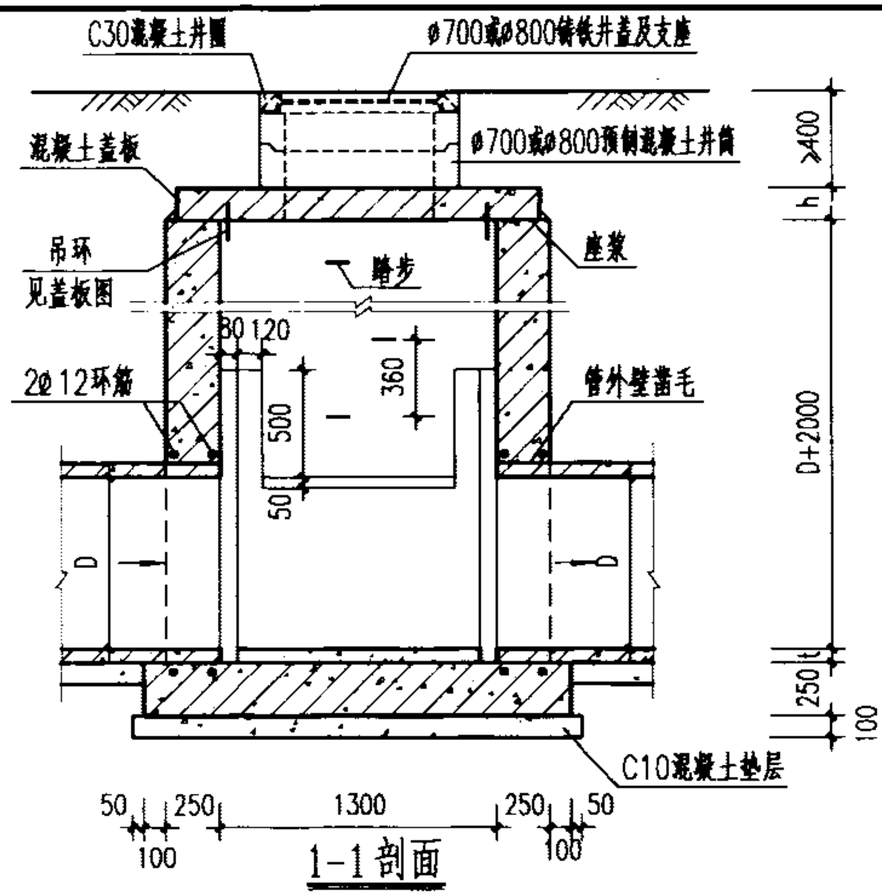

1-1 剖面

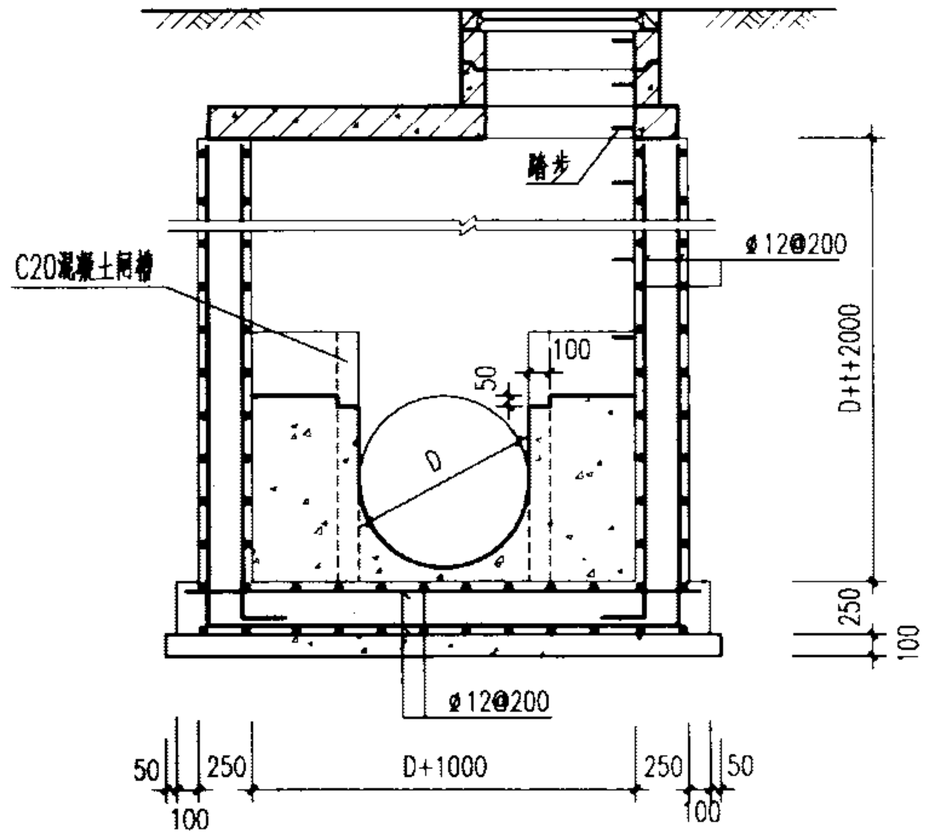

2-2 剖面

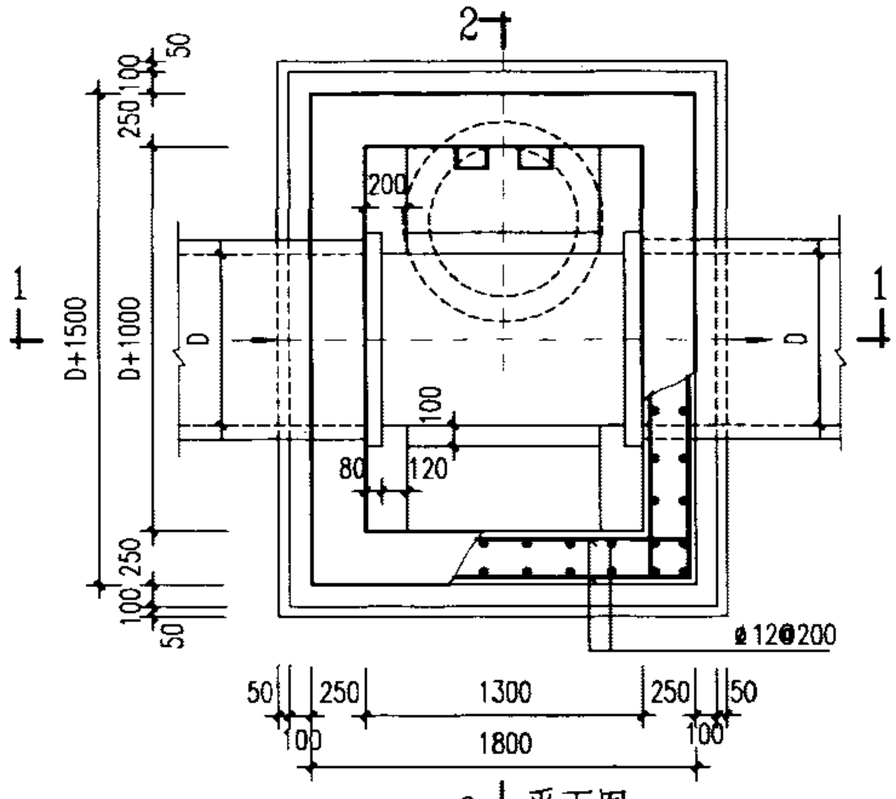

2 平面图

说明：

1. 尺寸单位：毫米。
2. 井墙及底板混凝土为C20、S4；钢筋 φ-I级钢、φ-II级钢；钢筋锚固长度35d、搭接长度42d；混凝土净保护层35。
3. 座浆、抹三角灰均用1:2防水水泥砂浆。
4. 使用在200≤D≤1000mm污水管线的直线段上，为检修面设置。
5. 闸板材料：D≤500时，选用塑料闸板；
   D>500时，选用木制叠梁闸板。
6. 井筒及井盖的安装作法见井筒图。

污水混凝土闸槽井 D=200~1000mm					图集号	02S515
审核		校对		设计	页	126

钢筋表

编号	形式及尺寸 (mm)	板①-1 规格 (mm)	长度 (mm)	数量 (根)	总长 (m)	重量 (kg)	板①-2 规格 (mm)	长度 (mm)	数量 (根)	总长 (m)	重量 (kg)
1		ø12	1630	5	8.15	7.24	ø12	1630	5	8.15	7.24
2		ø14	1630	2	3.26	3.94	ø14	1630	2	3.26	3.94
3		ø12	490	4	1.96	1.74	ø12	490	4	1.96	1.74
4		ø12	430	2	0.86	0.76	ø12	430	2	0.86	0.76
5		ø12	1530	4	6.12	5.43	ø12	1530	4	6.12	5.43
6		ø14	1530	4	6.12	7.39	ø14	1530	4	6.12	7.39
7		ø12	690	2	1.38	1.23	ø12	690	2	1.38	1.23
8		ø12	630	1	0.63	0.56	ø12	630	1	0.63	0.56
9		ø12	190	2	0.38	0.34	ø12	190	2	0.38	0.34
10		ø12	130	1	0.13	0.12	ø12	130	1	0.13	0.12
11		ø12	1580	2	3.16	2.81	ø12	1580	2	3.16	2.81
12		ø12	1080	2	2.16	1.92	ø12	1080	2	2.16	1.92
13	ø700	ø12	2940	1	2.94	2.61	ø12	2940	1	2.94	2.61
14	210 / 380 80 380	ø16	1430	2	2.86	4.51	ø16	1430	2	2.86	4.51

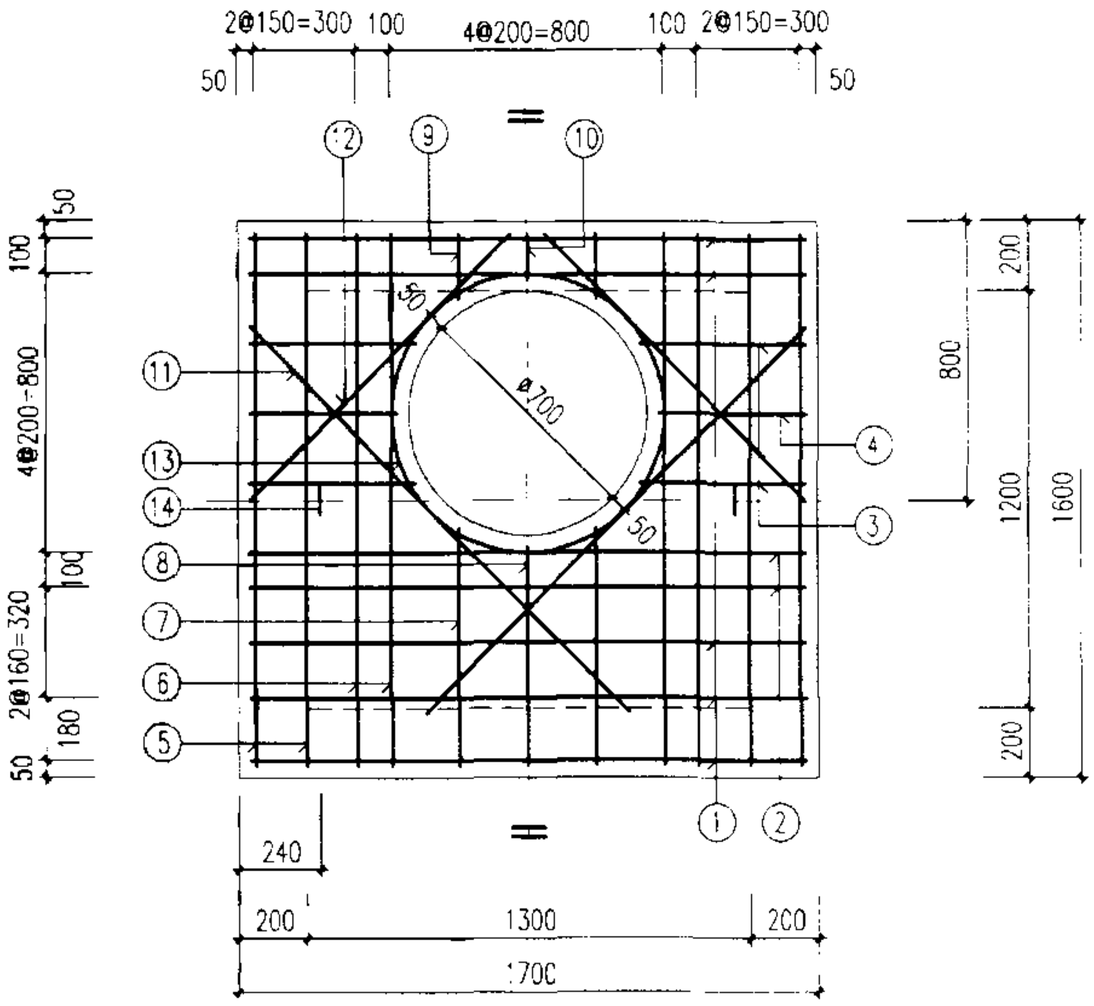

盖板规格表

盖板型号	盖板复土Ho (m)	板厚h (mm)	混凝土 (m^3)	钢筋 (kg)
①-1	0.6≤Ho≤2.0	120	0.28	40.60
①-2	0.4≤Ho<0.6 2.0<Ho≤4.0	140	0.33	40.60

说明:

1. 单位：毫米。
2. 材料：混凝土C25;钢筋ø-I级钢；ø-II级钢。
3. 混凝土净保护层：35;钢筋放下层，水平筋在最下面。
4. 盖板顶复土 0.4m≤Ho≤4.0m。
5. ø700孔洞亦可改为ø800，配筋不变，钢筋长度及位置自行调整。
6. 吊环钢筋与板中钢筋焊接。
7. 吊环涂还氧煤沥青涂料防腐。

污水闸槽井 盖板配筋图① (D=200、300)						图集号	02S515
审核		校对		设计		页	127

钢筋表

编号	形式及尺寸 (mm)	板②-1 规格 (mm)	长度 (mm)	数量 (根)	总长 (m)	重量 (kg)	板②-2 规格 (mm)	长度 (mm)	数量 (根)	总长 (m)	重量 (kg)
1	——	ø12	1630	6	9.78	8.68	ø12	1630	6	9.78	8.68
2	——	ø14	1630	2	3.26	3.94	ø14	1630	2	3.26	3.94
3	——	ø12	490	4	1.96	1.74	ø12	490	4	1.96	1.74
4	——	ø12	430	2	0.86	0.76	ø12	430	2	0.86	0.76
5	——	ø12	1730	4	6.92	6.14	ø12	1730	4	6.92	6.14
6	——	ø14	1730	4	6.92	8.36	ø14	1730	4	6.92	8.36
7	——	ø12	890	2	1.78	1.58	ø12	890	2	1.78	1.58
8	——	ø12	830	1	0.83	0.74	ø12	830	1	0.83	0.74
9	——	ø12	190	2	0.38	0.34	ø12	190	2	0.38	0.34
10	——	ø12	130	1	0.13	0.12	ø12	130	1	0.13	0.12
11	——	ø12	1580	2	3.16	2.81	ø12	1580	2	3.16	2.81
12	——	ø12	1080	2	2.16	1.92	ø12	1080	2	2.16	1.92
13	ø700	ø12	2940	1	2.94	2.61	ø12	2940	1	2.94	2.61
14	230; 360 80 360	ø16	1430	2	2.86	4.51	ø16	1430	2	2.86	4.51

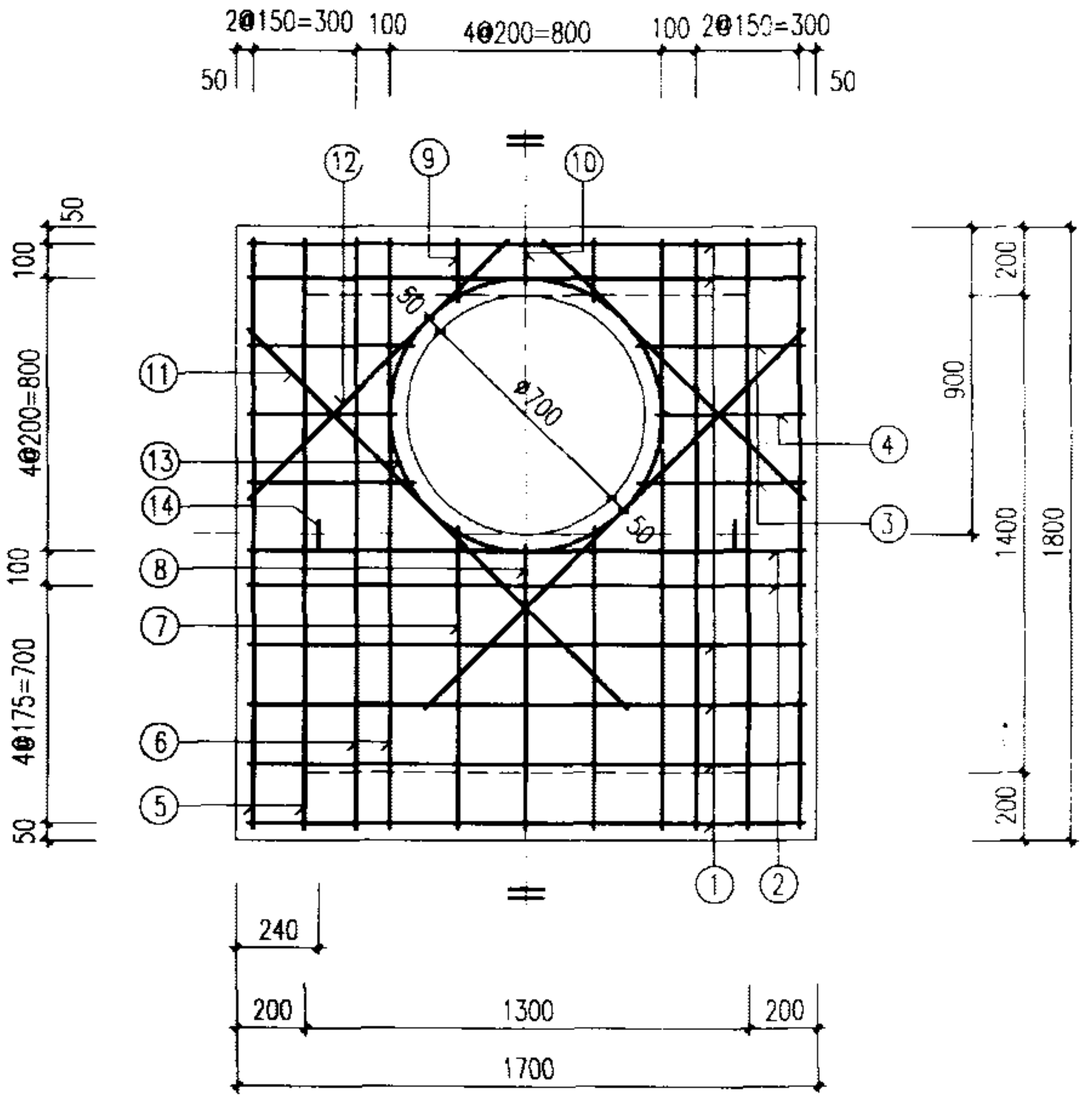

盖板规格表

盖板型号	盖板复土Ho (m)	板厚h (mm)	混凝土 (m^3)	钢筋 (kg)
②-1	0.6≤Ho≤2.0	140	0.37	44.25
②-2	0.4≤Ho<0.6 2.0<Ho≤4.0	160	0.43	44.25

说明:

1. 本图尺寸单位：毫米。
2. 材料：混凝土C25;钢筋ø—I级钢；ø—II级钢。
3. 混凝土净保护层：35;钢筋放下层，水平筋在最下面。
4. 盖板顶复土 0.4m≤Ho≤4.0m。
5. ø700孔洞亦可改为ø800，配筋不变，钢筋长度及位置自行调整。
6. 吊环钢筋与板中钢筋焊接。
7. 吊环涂还氧煤沥青涂料防腐。

污水闸槽井 盖板配筋图② (D=400、500)						图集号	02S515
审核		校对		设计		页	128

钢筋表

编号	形式及尺寸 (mm)	板③-1 规格 (mm)	长度 (mm)	数量 (根)	总长 (m)	重量 (kg)	板③-2 规格 (mm)	长度 (mm)	数量 (根)	总长 (m)	重量 (kg)
1	——	⌀14	1630	7	11.41	13.78	⌀14	1630	7	11.41	13.78
2	——	⌀16	1630	2	3.26	5.14	⌀16	1630	2	3.26	5.14
3	——	⌀14	490	4	1.96	2.37	⌀14	490	4	1.96	2.37
4	——	⌀14	430	2	0.86	1.04	⌀14	430	2	0.86	1.04
5	——	⌀14	1930	4	7.72	9.33	⌀14	1930	4	7.72	9.33
6	——	⌀16	1930	4	7.72	12.18	⌀16	1930	4	7.72	12.18
7	——	⌀14	1090	2	2.18	2.63	⌀14	1090	2	2.18	2.63
8	——	⌀14	1030	1	1.03	1.24	⌀14	1030	1	1.03	1.24
9	——	⌀14	190	2	0.38	0.46	⌀14	190	2	0.38	0.46
10	——	⌀14	130	1	0.13	0.16	⌀14	130	1	0.13	0.16
11	——	⌀14	1650	2	3.30	3.99	⌀14	1650	2	3.30	3.99
12	——	⌀14	1080	2	2.16	2.61	⌀14	1080	2	2.16	2.61
13	⌀800	⌀12	2940	1	2.94	2.61	⌀12	2940	1	2.94	2.61
14	230; 420 80 420	⌀18	1570	2	3.14	6.27	⌀18	1570	2	3.14	6.27

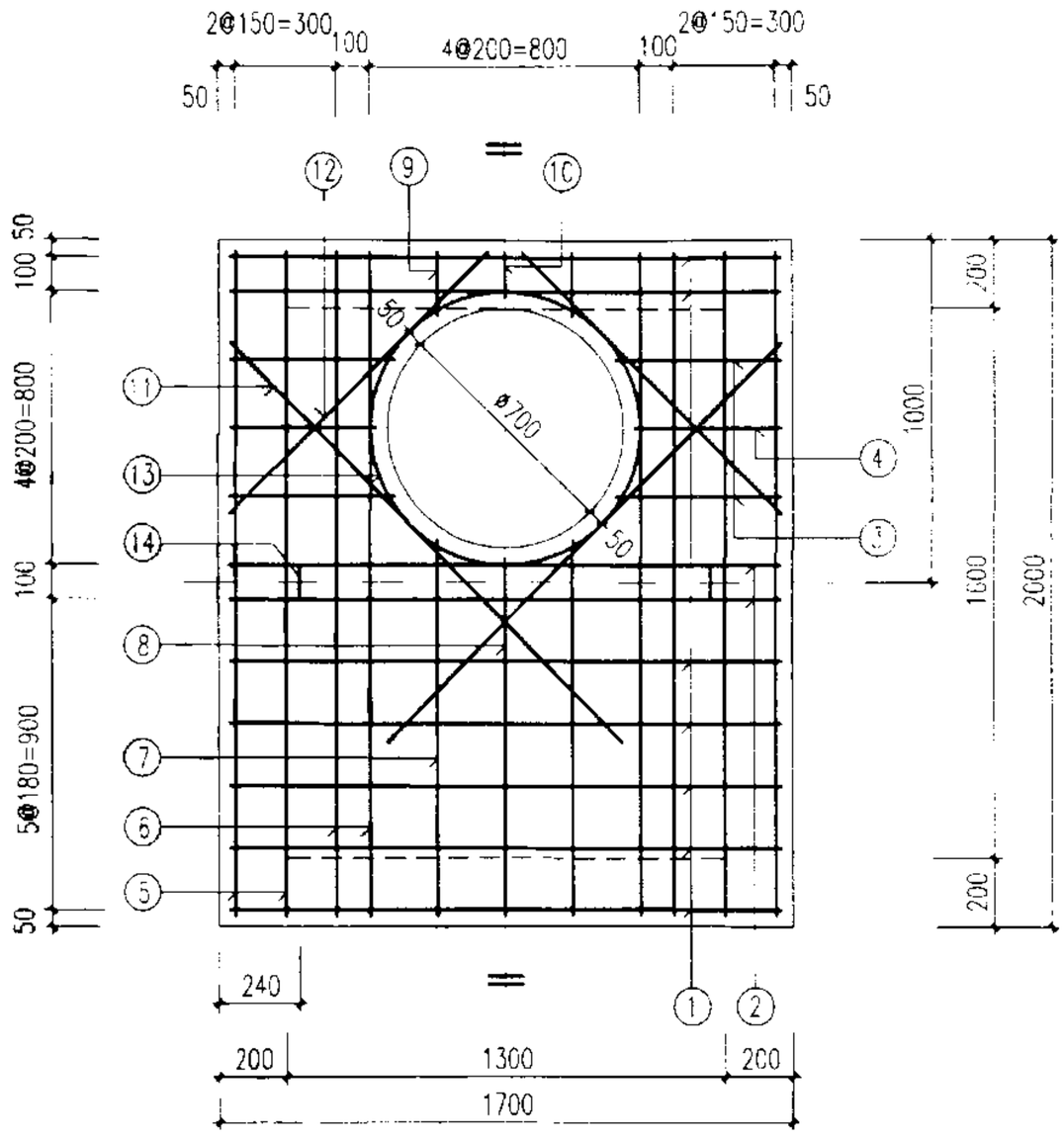

盖板规格表

盖板型号	盖板复土Ho (m)	板厚h (mm)	混凝土 (m^3)	钢筋 (kg)
③-1	0.6≤Ho≤2.0	140	0.42	63.81
③-2	0.4≤Ho<0.6 2.0<Ho≤4.0	160	0.48	63.81

说明:

1. 本图尺寸单位：毫米。
2. 材料：混凝土C25;钢筋⌀-I级钢；⌀-II级钢。
3. 混凝土净保护层：35;钢筋放下层，水平筋在最下面。
4. 盖板顶复土 0.4m≤Ho≤4.0m。
5. ⌀700孔洞亦可改为⌀800，配筋不变，钢筋长度及位置自行调整。
6. 吊环钢筋与板中钢筋焊接。
7. 吊环涂还氧煤沥青涂料防腐。

污水闸槽井 盖板配筋图③ (D=600、700)						图集号	02S515
审核		校对		设计		页	129

钢筋表

编号	形式及尺寸 (mm)	板④-1 规格 (mm)	长度 (mm)	数量 (根)	总长 (m)	重量 (kg)	板④-2 规格 (mm)	长度 (mm)	数量 (根)	总长 (m)	重量 (kg)
1	——	φ14	1630	8	13.04	15.75	φ14	1630	8	13.04	15.75
2	——	φ16	1630	2	3.26	5.14	φ16	1630	2	3.26	5.14
3	——	φ14	490	4	1.96	2.37	φ14	490	4	1.96	2.37
4	——	φ14	430	2	0.86	1.04	φ14	430	2	0.86	1.04
5	——	φ14	2130	4	8.52	10.29	φ14	2130	4	8.52	10.29
6	——	φ16	2130	4	8.52	13.44	φ16	2130	4	8.52	13.44
7	——	φ14	1290	2	2.58	3.12	φ14	1290	2	2.58	3.12
8	——	φ14	1230	1	1.23	1.49	φ14	1230	1	1.23	1.49
9	——	φ14	190	2	0.38	0.46	φ14	190	2	0.38	0.46
10	——	φ14	130	1	0.13	0.16	φ14	130	1	0.13	0.16
11	——	φ14	1650	2	3.30	3.99	φ14	1650	2	3.30	3.99
12	——	φ14	1080	2	2.16	2.61	φ14	1080	2	2.16	2.61
13	φ800	φ12	2940	1	2.94	2.61	φ12	2940	1	2.94	2.61
14	250; 460 80 460	φ20	1720	2	3.44	8.48	φ20	1720	2	3.44	8.48

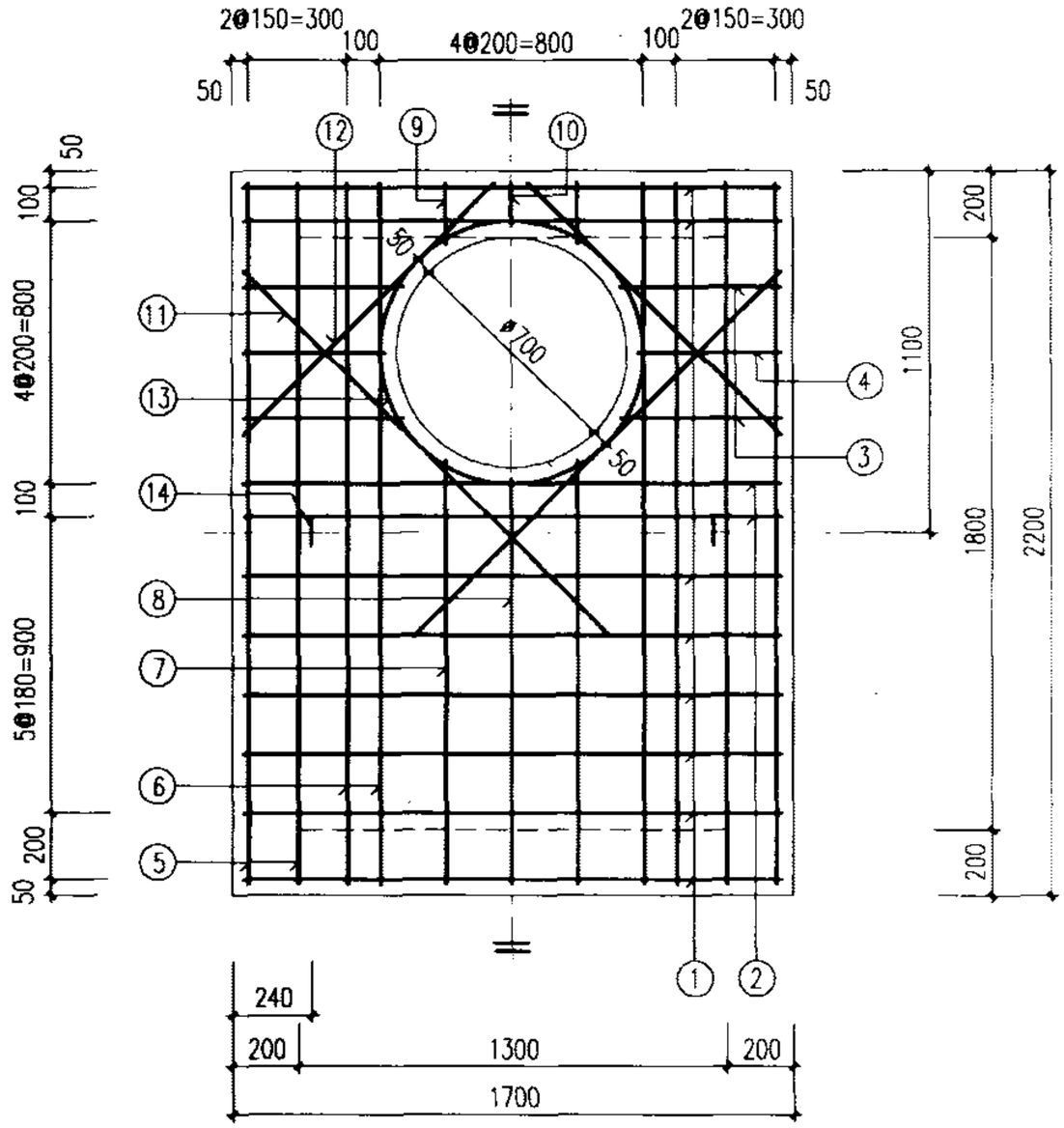

盖板规格表

盖板型号	盖板复土Ho (m)	板厚h (mm)	混凝土 (m^3)	钢筋 (kg)
④-1	0.6≤Ho≤2.0	160	0.54	70.95
④-2	0.4≤Ho<0.6 2.0<Ho≤4.0	180	0.60	70.95

说明:

1. 本图尺寸单位: 毫米.
2. 材料: 混凝土C25;钢筋φ-I级钢; ∅-II级钢.
3. 混凝土净保护层: 35;钢筋放下层, 水平筋在最下面.
4. 盖板顶复土 0.4m≤Ho≤4.0m.
5. φ700孔洞亦可改为φ800, 配筋不变, 钢筋长度及位置自行调整.
6. 吊环钢筋与板中钢筋焊接.
7. 吊环涂还氧煤沥青涂料防腐.

污水闸槽井 盖板配筋图④ (D=800、900)					图集号	02S515
审核		校对		设计	页	130

钢筋表

编号	形式及尺寸 (mm)	板⑤-1 规格 (mm)	长度 (mm)	数量 (根)	总长 (m)	重量 (kg)	板⑤-2 规格 (mm)	长度 (mm)	数量 (根)	总长 (m)	重量 (kg)
1	——	ø14	1630	9	14.67	17.72	ø16	1630	9	14.67	23.15
2	——	ø16	1630	2	3.26	5.14	ø18	1630	2	3.26	6.51
3	——	ø14	490	4	1.96	2.37	ø16	490	4	1.96	3.09
4	——	ø14	430	2	0.86	1.04	ø16	430	2	0.86	1.36
5	——	ø14	2330	4	9.32	11.26	ø14	2330	4	9.32	11.26
6	——	ø16	2330	4	9.32	14.71	ø16	2330	4	9.32	14.71
7	——	ø14	1490	2	2.98	3.60	ø14	1490	2	2.98	3.60
8	——	ø14	1430	1	1.43	1.73	ø14	1430	1	1.43	1.73
9	——	ø14	190	2	0.38	0.46	ø14	190	2	0.38	0.46
10	——	ø14	130	1	0.13	0.16	ø14	130	1	0.13	0.16
11	——	ø14	1650	2	3.30	3.99	ø14	1650	2	3.30	3.99
12	——	ø14	1080	2	2.16	2.61	ø14	1080	2	2.16	2.61
13	ø800	ø12	2940	1	2.94	2.61	ø12	2940	1	2.94	2.61
14	250; 460 80 460	ø20	1720	2	3.44	8.48	ø20	1720	2	3.44	8.48

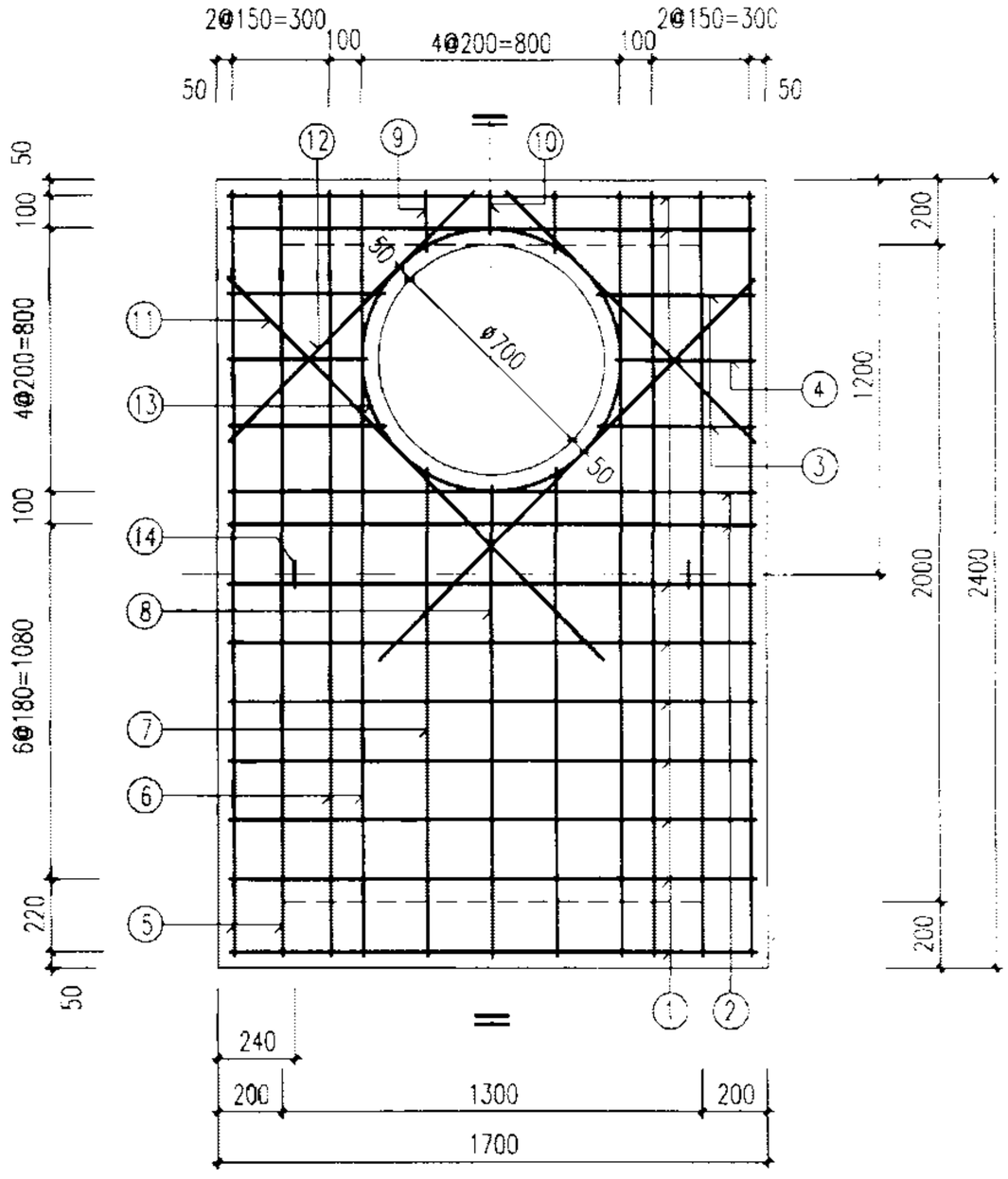

盖板规格表

盖板型号	盖板复土Ho (m)	板厚h (mm)	混凝土 (m^3)	钢筋 (kg)
⑤-1	0.6≤Ho≤2.0	160	0.59	75.88
⑤-2	0.4≤Ho<0.6 2.0<Ho≤4.0	180	0.67	83.72

说明:

1. 本图尺寸单位：毫米。
2. 材料：混凝土C25;钢筋ø-I级钢；ø-II级钢。
3. 混凝土净保护层：35;钢筋放下层，水平筋在最下面。
4. 盖板顶复土 0.4m≤Ho≤4.0m。
5. ø700孔洞亦可改为ø800，配筋不变，钢筋长度及位置自行调整。
6. 吊环钢筋与板中钢筋焊接。
7. 吊环涂还氧煤沥青涂料防腐。

污水闸槽井 盖板配筋图⑤ (D=1000)					图集号	02S515
审核		校对		设计	页	131

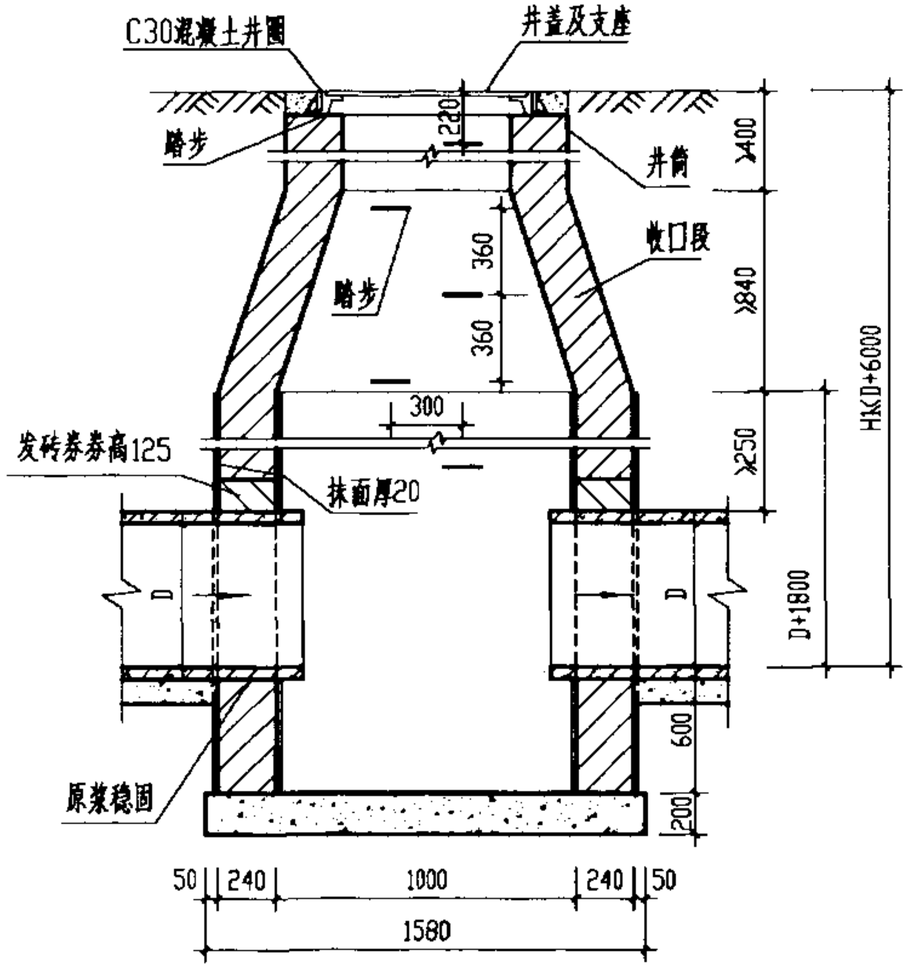

1-1剖面

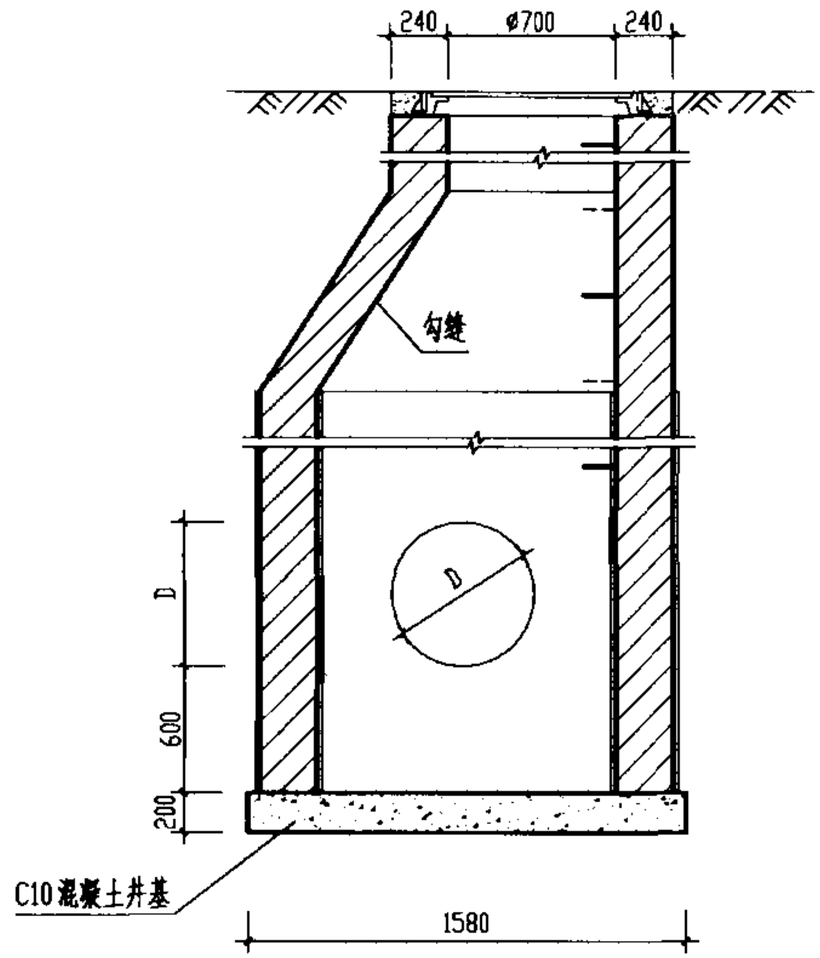

2-2剖面

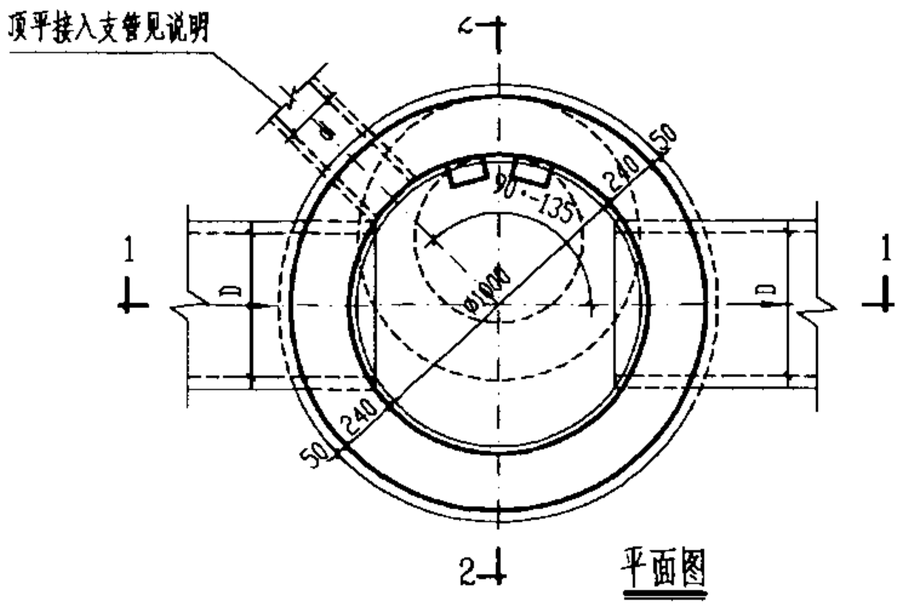

平面图

说明：

1. 单位：毫米。
2. 井墙用M7.5水泥砂浆砌MU10砖。
3. 抹面、勾缝、座浆、抹三角灰均用1:2防水水泥砂浆。
4. 沉泥区深度600。
5. 接入支管超挖部份用级配砂石，混凝土或砖填实。
6. 顶平接入支管d见圆形排水检查井尺寸表。
7. 本沉泥井适用于排水管道掏挖淤泥用。
8. 本图采用收口式井型，如若采用盖板式，参考ø1000 mm圆形砖砌污水检查井（盖板式图），P14。

ø1000mm圆形砖砌沉泥井 D=200～500 mm					图集号	02S515
审核	郭钧	校对	温丽峰	设计	页	132

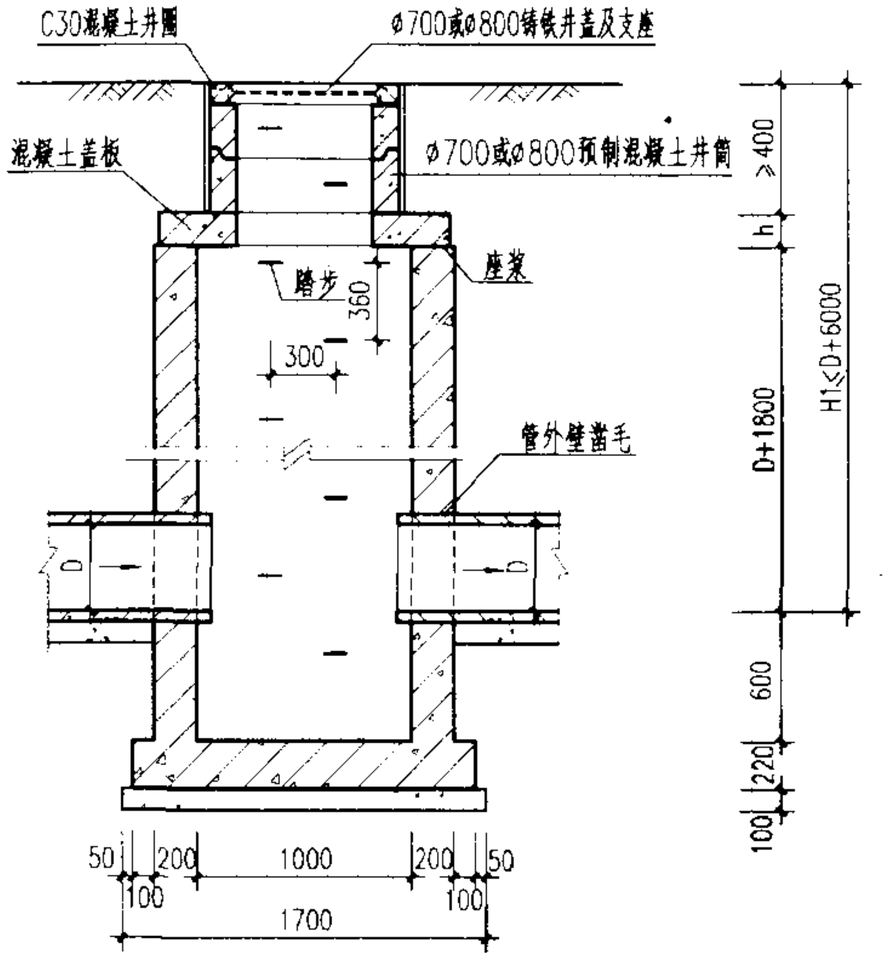

1-1剖面

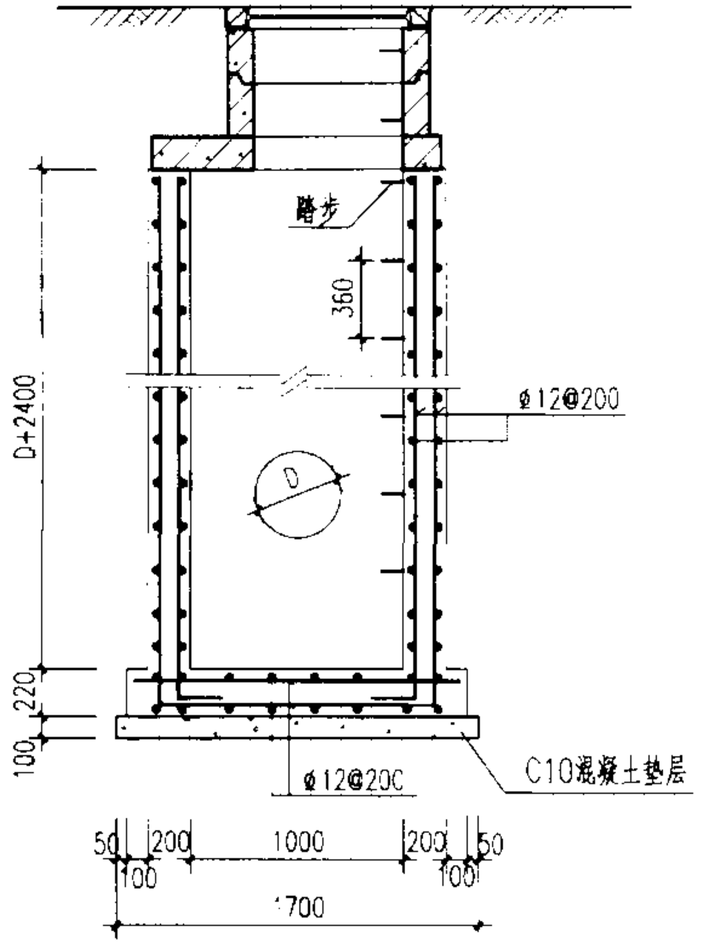

2-2剖面

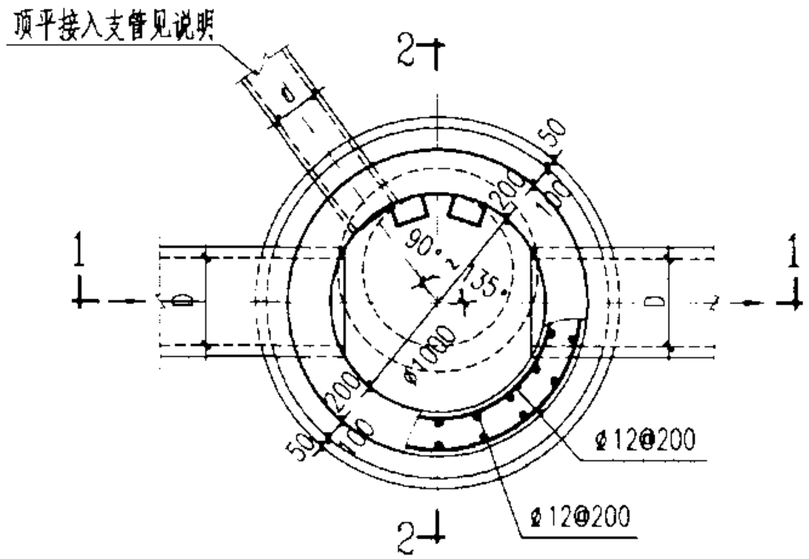

平面图

说明：

1. 单位：毫米。
2. 井墙及底板混凝土为C20、S4；钢筋 Φ-I级钢、Φ-II级钢；钢筋锚固长度35d、搭接长度42d；混凝土净保护层35。
3. 座浆、抹三角灰均用1:2防水水泥砂浆。
4. 井室高度自管底至盖板底净高一般为D+1800，埋深不足时酌情减少。
5. 接入支管超挖部分用级配砂石、混凝土或砖填实。
6. 顶平接入支管d见圆形排水检查井尺寸表。
7. 本沉泥井适用于排水管道掏挖淤泥用。
8. 盖板见Φ1000mm圆形雨污水检查井盖板图。
9. 井筒及井盖的安装作法见井筒图。

Φ1000mm圆形混凝土沉泥井 D=200~500mm						图集号	02S515
审核		校对		设计		页	133

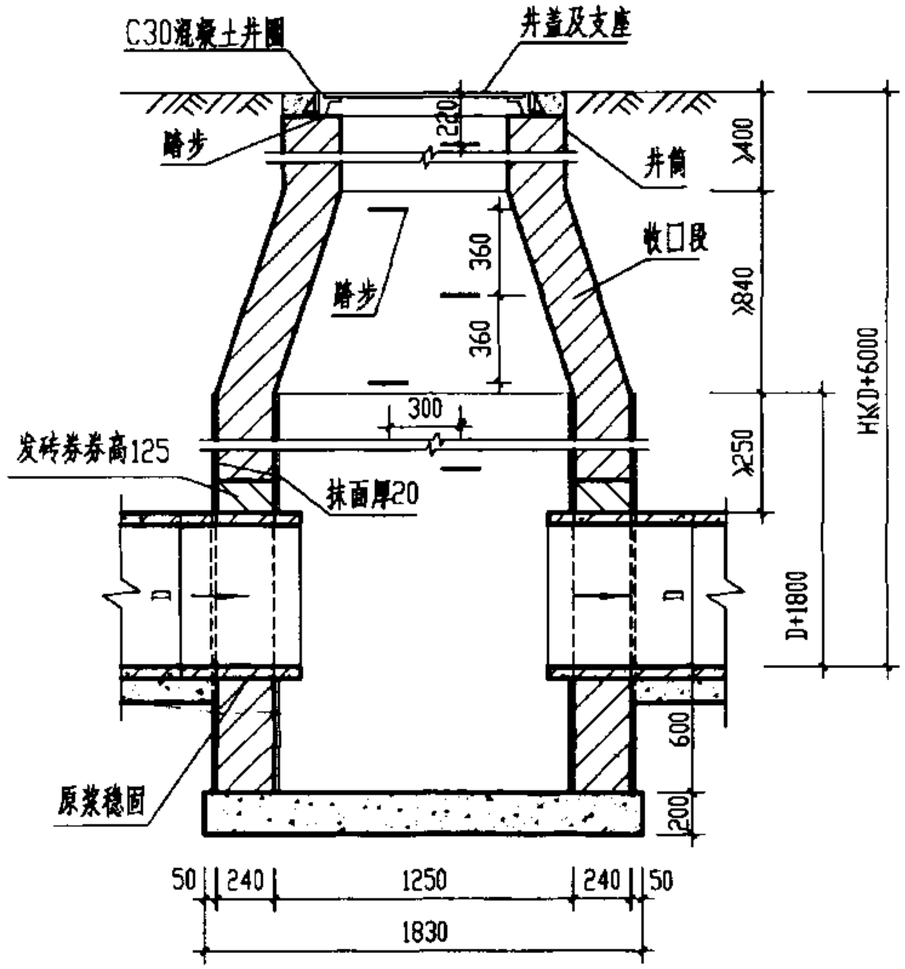

1-1剖面

平面图

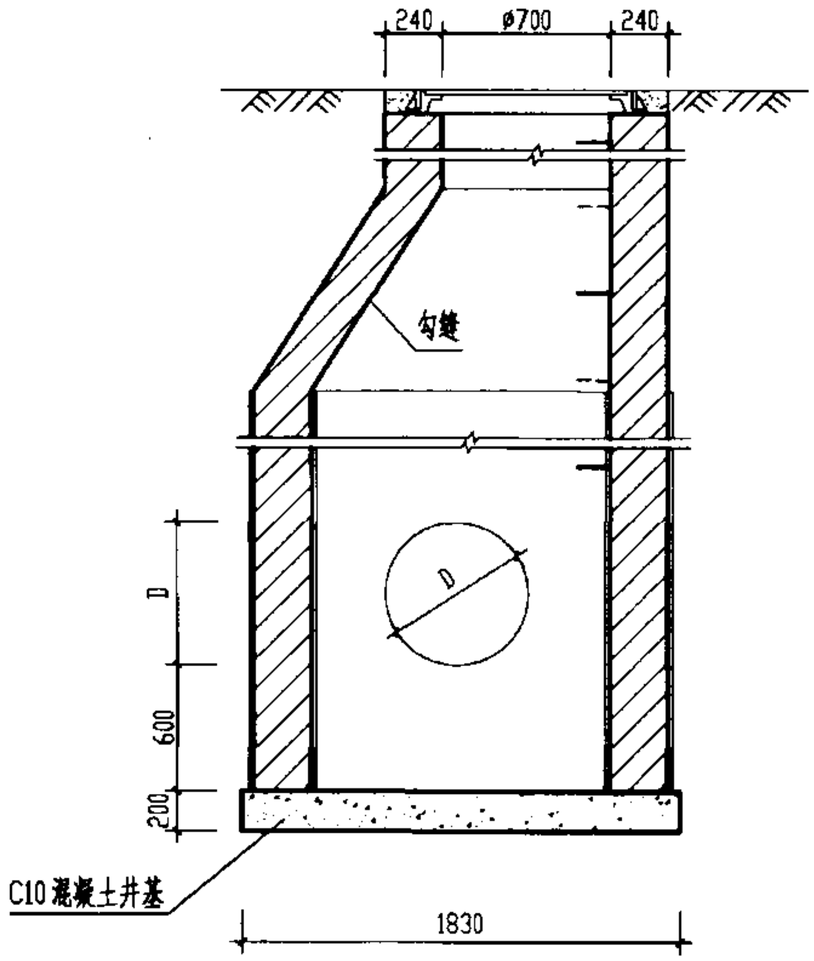

2-2剖面

说明：

1. 单位：毫米。
2. 井墙用M7.5水泥砂浆砌MU10砖。
3. 抹面、勾缝、座浆、抹三角灰均用1:2防水水泥砂浆。
4. 沉泥区深度600。
5. 接入支管超挖部份用级配砂石，混凝土或砖填实。
6. 顶平接入支管d见圆形排水检查井尺寸表。
7. 本沉泥井适用于排水管道掏挖淤泥用。
8. 本图采用收口式井型，如若采用盖板式，参考φ1250 mm圆形砖砌污水检查井（盖板式图），P18。

φ1250mm圆形砖砌沉泥井 D=600～800 mm						图集号	02S515
审核		校对		设计		页	134

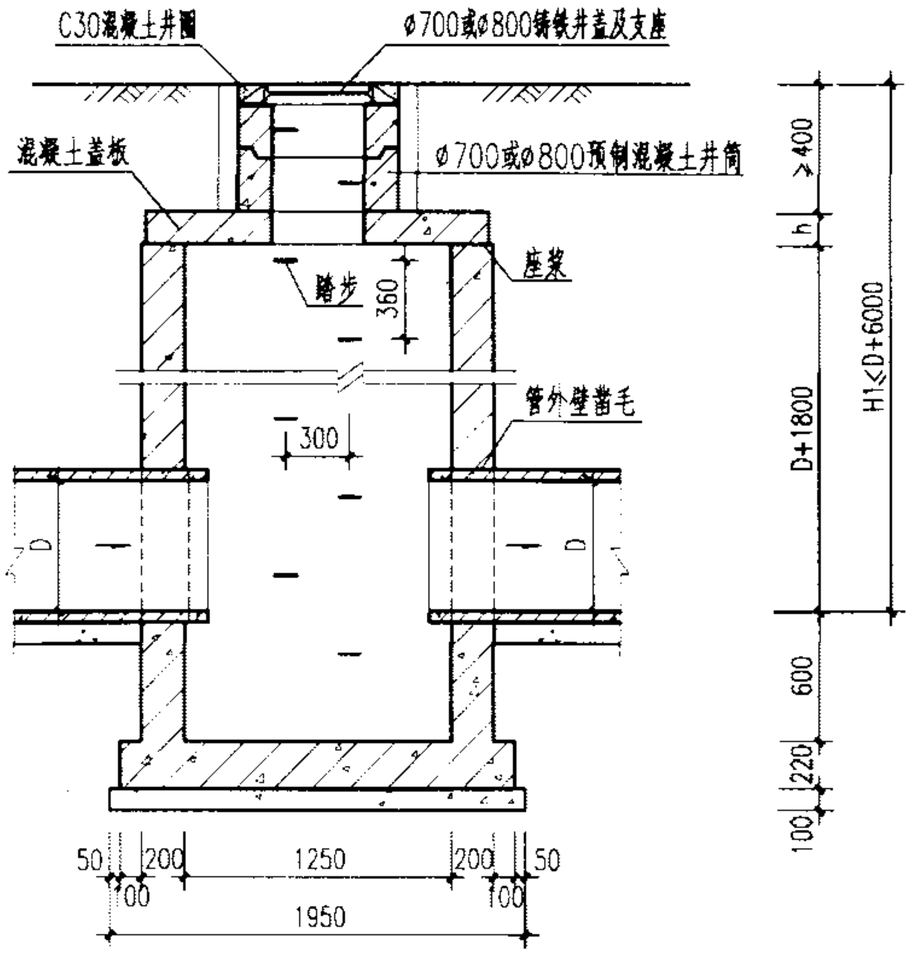

1-1剖面

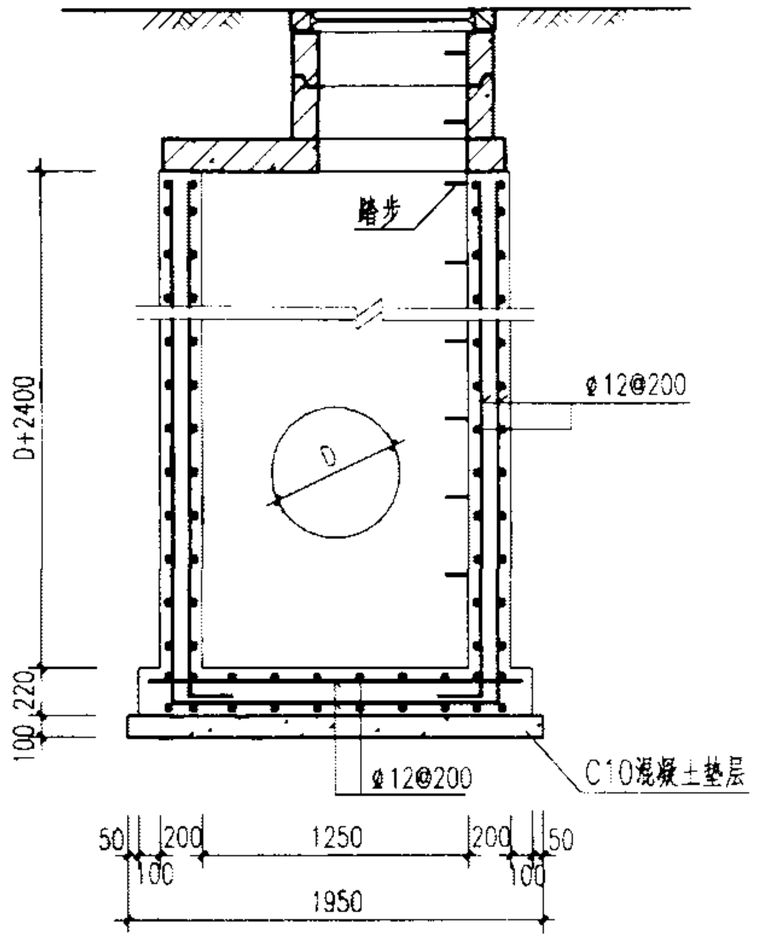

2-2剖面

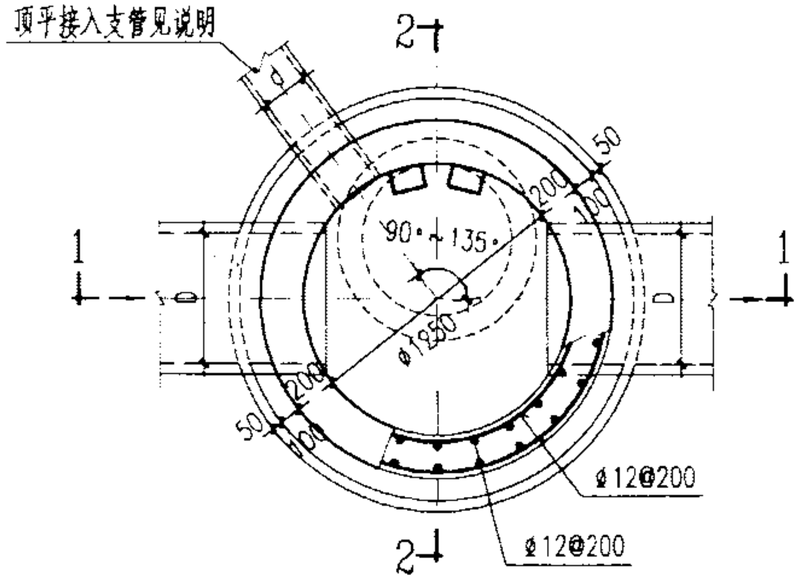

平面图

说明：

1. 单位：毫米。
2. 井墙及底板混凝土为C20、S4；钢筋 Φ-I级钢、Φ-II级钢；钢筋锚固长度35d，搭接长度42d；混凝土净保护层35。
3. 座浆、抹三角灰均用1:2防水水泥砂浆。
4. 井室高度自管底至盖板底净高一般为D+1800，埋深不足时酌情减少。
5. 接入支管超挖部分用级配砂石、混凝土或砖填实。
6. 顶平接入支管d见圆形排水检查井尺寸表。
7. 本沉泥井适用于排水管道掏挖淤泥用。
8. 盖板见Φ1250mm圆形雨污水检查井盖板图。
9. 井筒及井盖的安装作法见井筒图。

Φ1250mm圆形混凝土沉泥井 D=600~800mm						图集号	02S515
审核		校对		设计		页	135

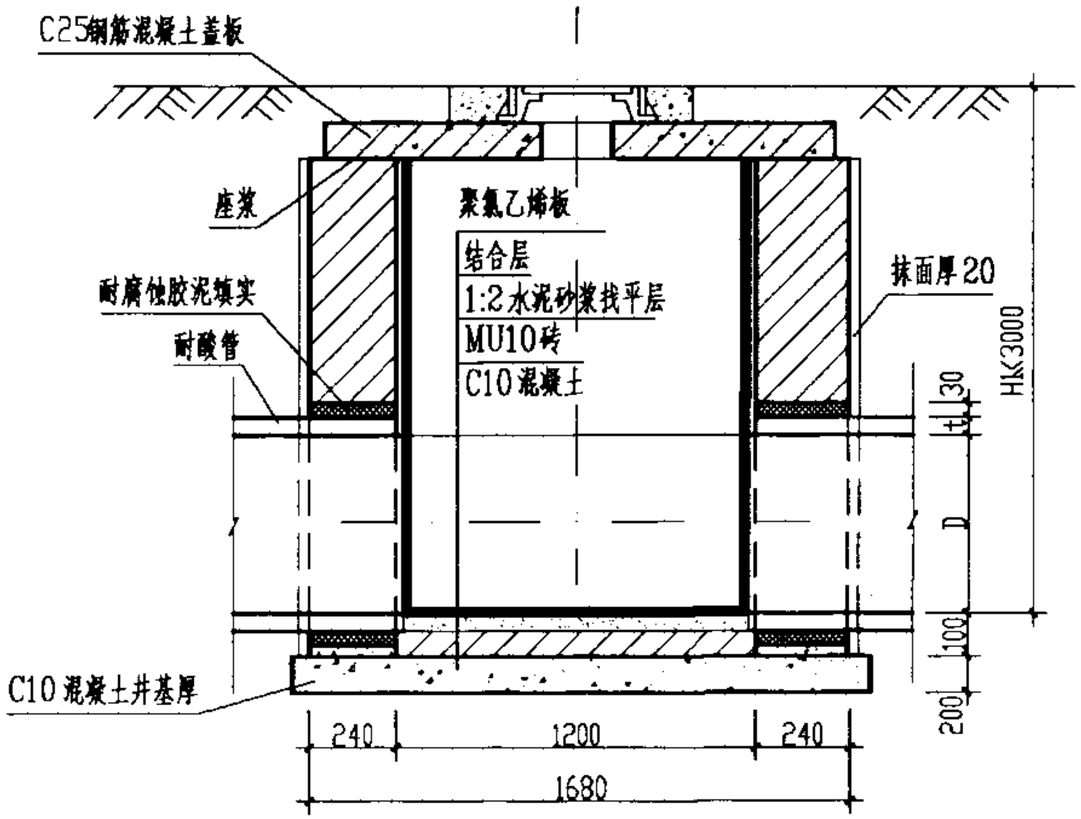

1-1 剖面

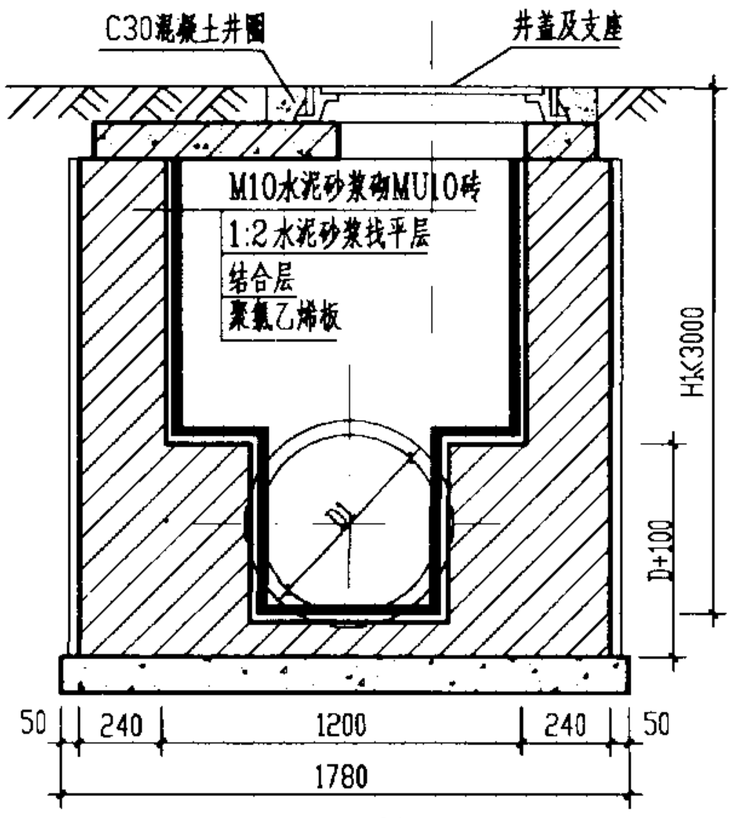

2-2 剖面

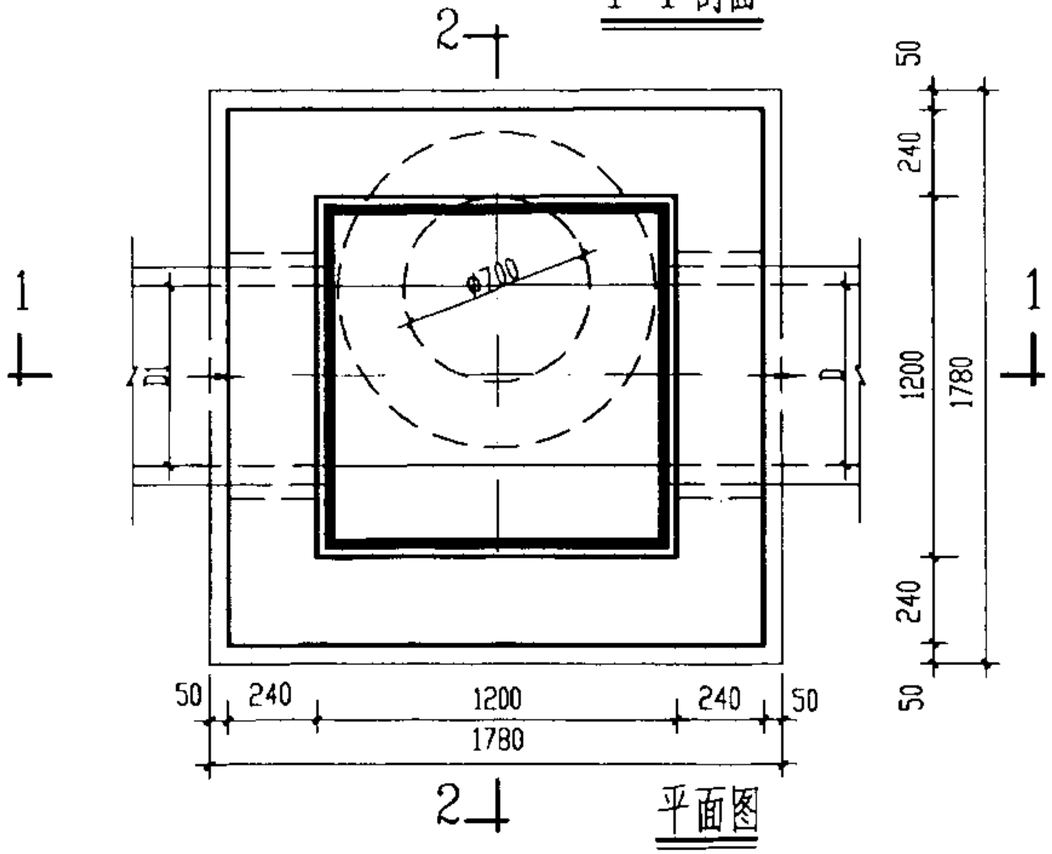

平面图

工程数量表

H1	混凝土 (m^3)	砌砖 (m^3)	水泥砂浆 (m^2)	聚氯乙烯板 (m^2)
1000	0.64	1.69	12.09	5.26
1500	0.64	2.40	17.85	7.61
2000	0.64	3.11	23.61	9.97
2500	0.64	3.82	29.37	12.32
3000	0.64	4.53	35.13	14.67

说明：

1. 聚氯乙烯板可用2～3mm厚软板，也可用6～10mm厚硬板。
   衬里固定：软板用粘结剂将板材粘结在基层面上，板缝采用焊接；
   硬板采用空铺法，板缝采用焊接。
2. 板材接缝不应渗水、漏水。
3. 待基层充分干燥后方可粘结板材。
4. 井内侧的钢筋混凝土盖板、铸铁井盖和井座等应刷耐腐蚀涂料。

砖砌塑料板衬里耐腐蚀检查井					图集号	02S515
审核	郭韵	校对	温砚昭	设计	页	136

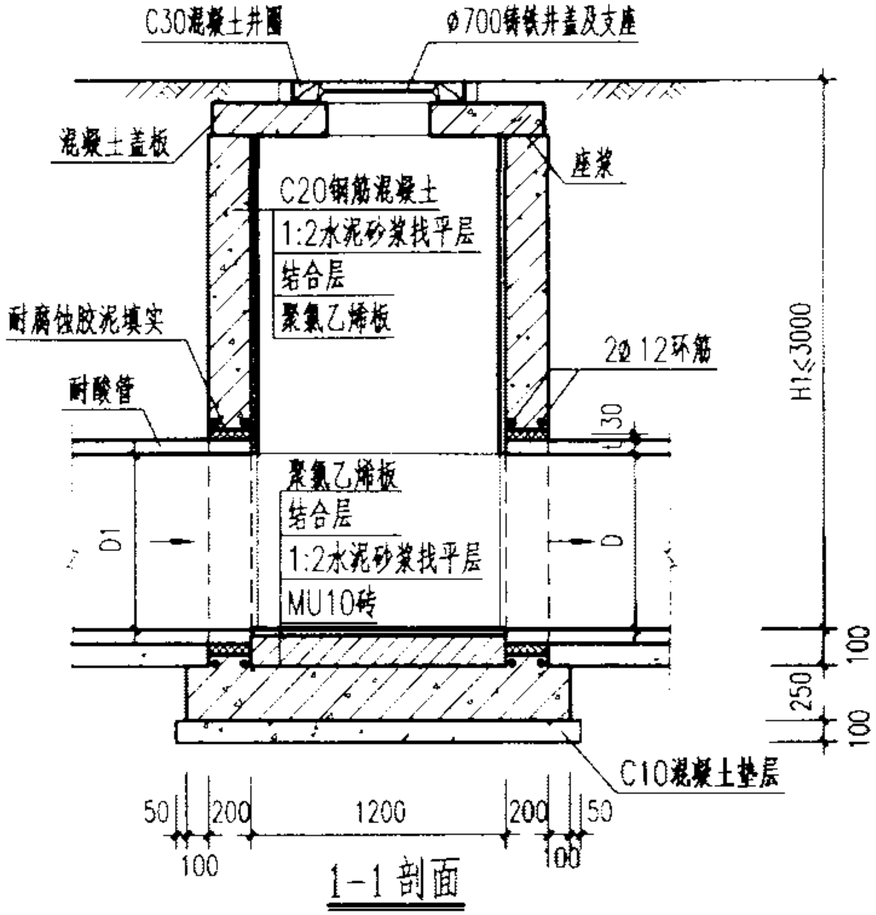

1-1 剖面

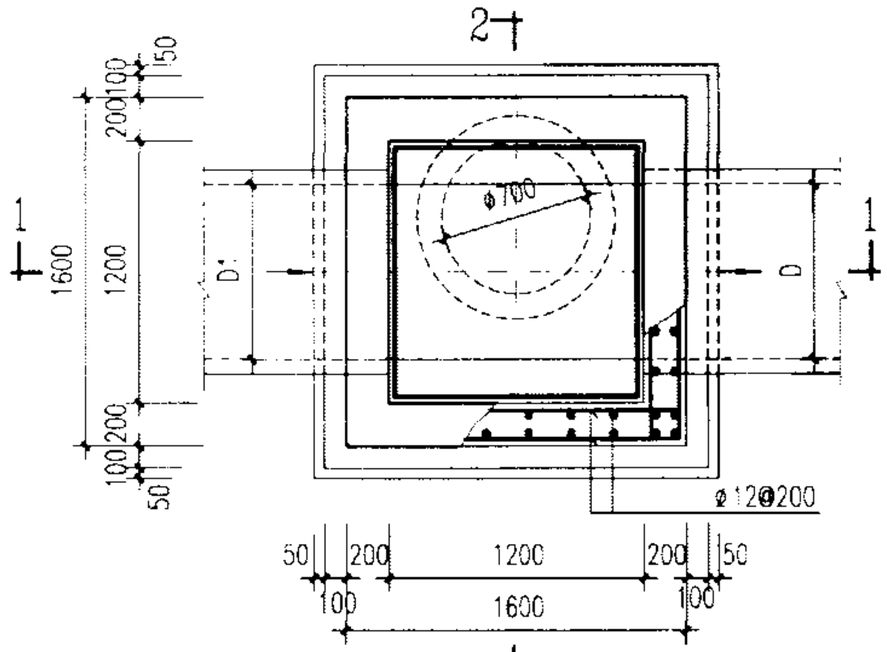

平面图

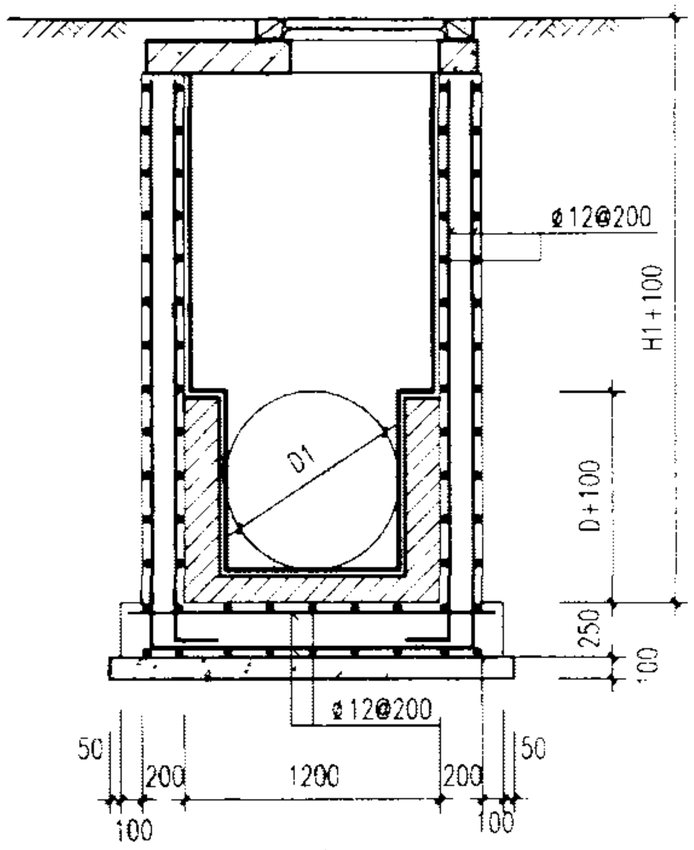

2-2 剖面

说明：

1. 单位：毫米。
2. 井墙及底板混凝土为C20、S4;钢筋 φ-I级钢；φ-II级钢；混凝土净保护层35。
3. 流槽用M7.5水泥砂浆砌MU10砖；1:2防水水泥砂浆抹面，厚20。
4. 聚氯乙烯板可用2~3mm厚软板，也可用6~10mm厚硬板；衬里固定：软板用粘结剂将板材粘结在基层面上，板缝采用焊接；硬板采用空铺法，板缝采用焊接。
5. 板材接缝不应渗水、漏水。
6. 待基层充分干燥后方可粘结板材。
7. 井内侧的钢筋混凝土盖板、铸铁井盖和铸铁支座等刷耐腐蚀涂料。

混凝土塑料板衬里耐腐蚀检查井						图集号	02S515
审核		校对		设计		页	137

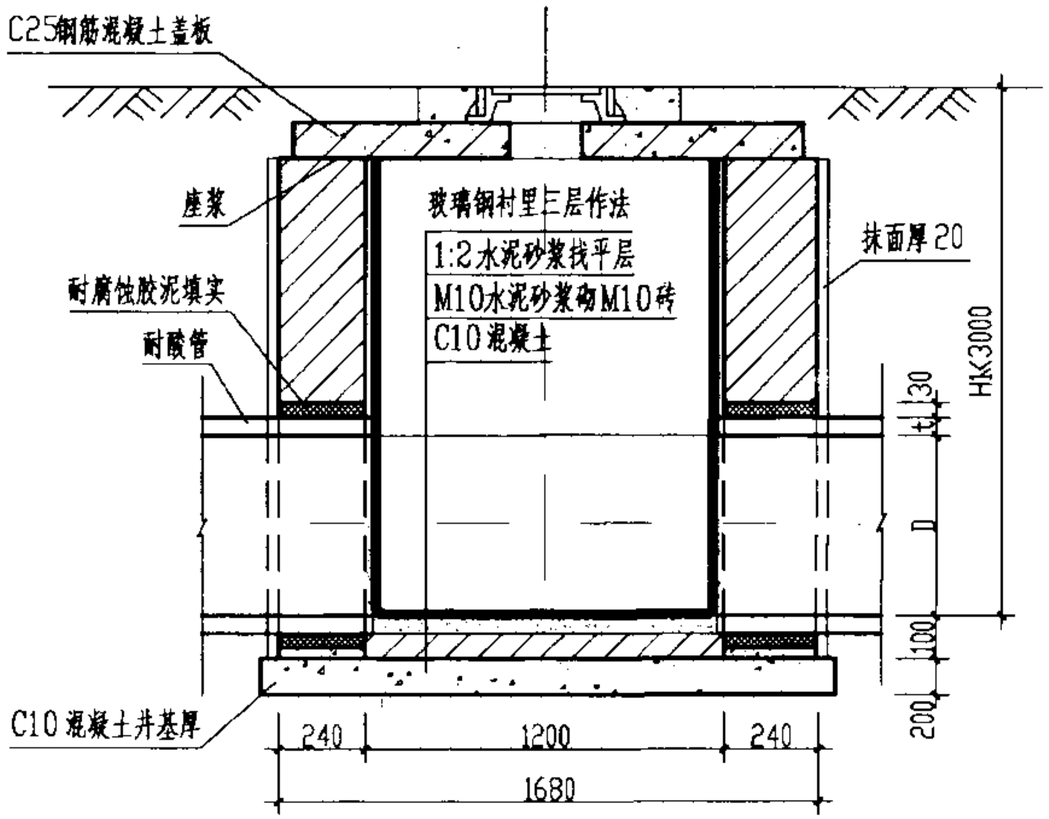

1—1 剖面

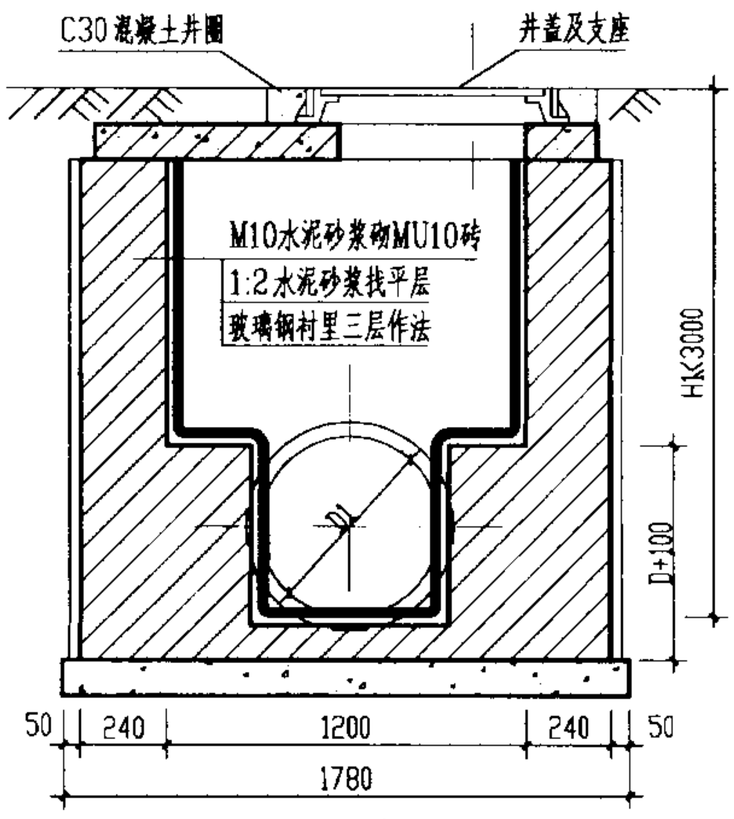

2—2 剖面

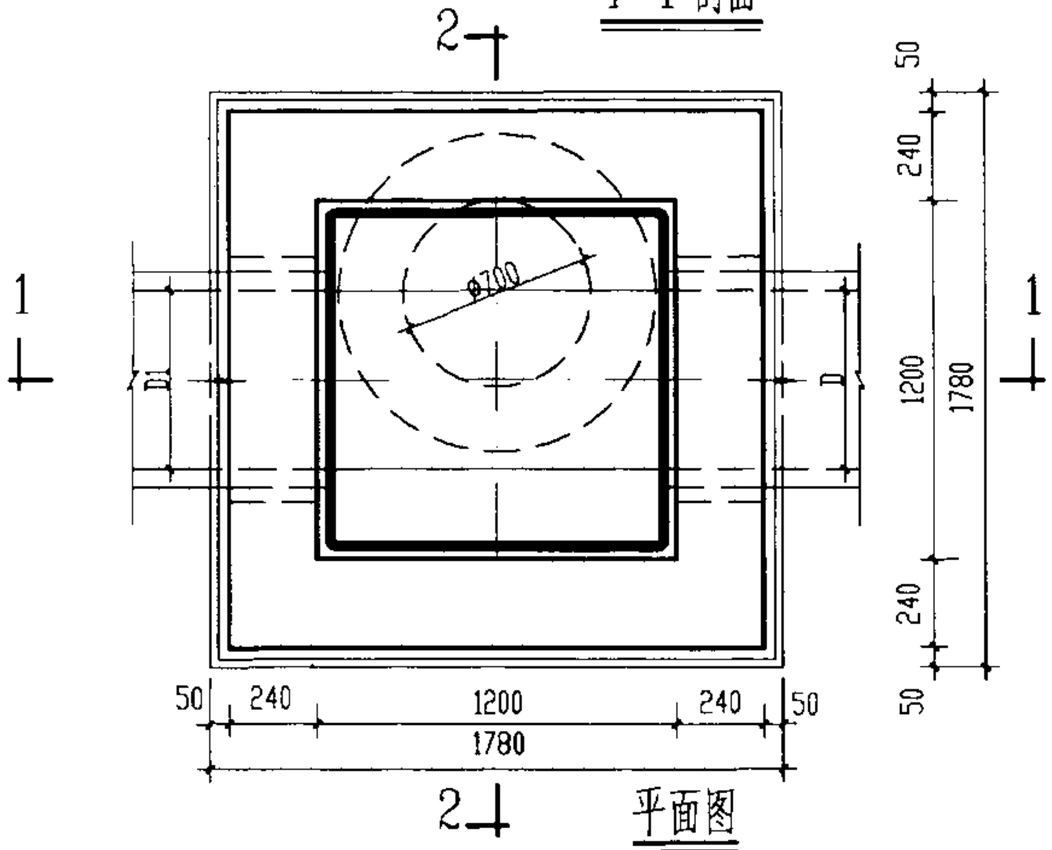

平面图

工程数量表

H1	混凝土 (m^3)	砌砖 (m^3)	水泥砂浆 (m^2)	玻璃钢 (m^2)
1000	0.64	1.69	12.09	5.26
1500	0.64	2.40	17.85	7.61
2000	0.64	3.11	23.61	9.97
2500	0.64	3.82	29.37	12.32
3000	0.64	4.53	35.13	14.67

说明：

1. 施工环境温度不宜低于10°C.
2. 做玻璃钢前基层应干燥，表面浮灰、油污应清除干净.
3. 各种玻璃钢的打底料均用环氧树脂打底料.
4. 玻璃钢三层作法系指两层打底料、三层玻璃布四层树脂、两层面层料.
5. 玻璃钢面层应平整光滑，与基层结合牢固，无起鼓、脱层和固化不完全、不均匀等现象.
6. 井内侧的钢筋混凝土盖板、铸铁井盖和井座等应刷耐腐蚀涂料.

砖砌玻璃钢衬里耐腐蚀检查井						图集号	02S515
审核	郭钧	校对	温加晖	设计		页	138

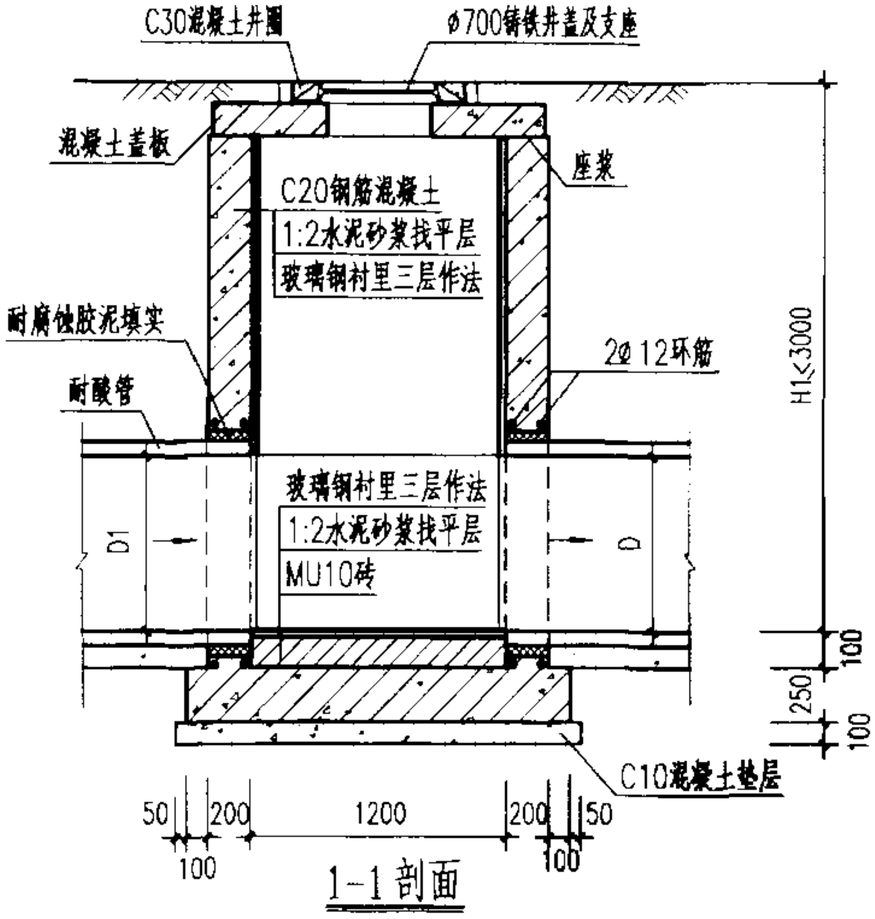

1-1 剖面

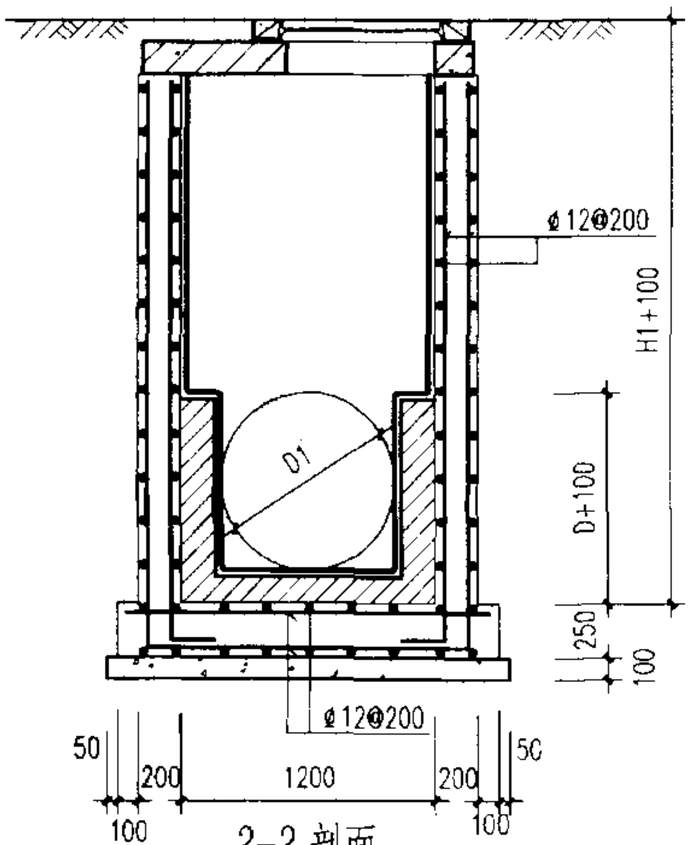

2-2 剖面

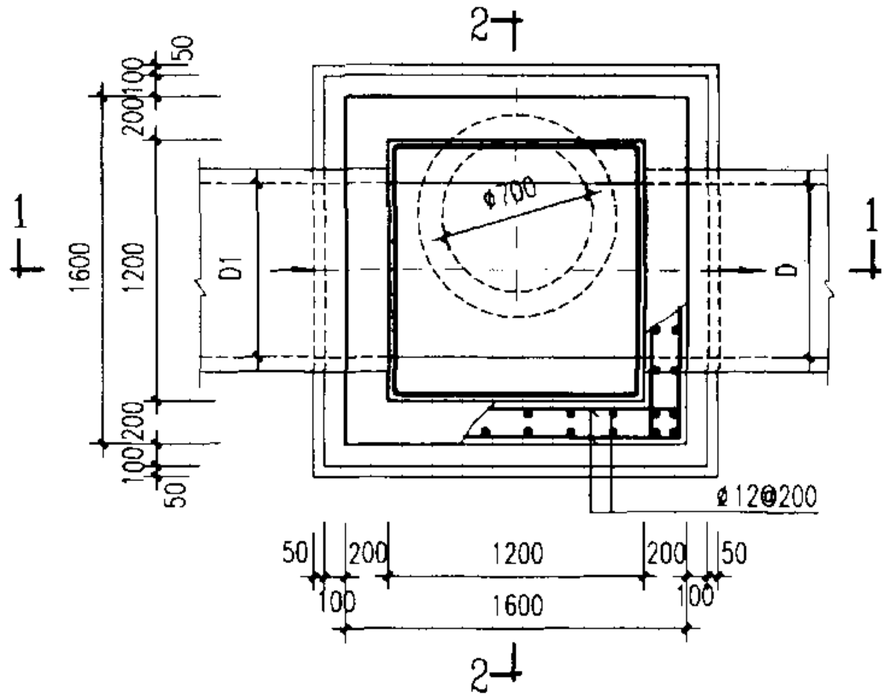

平面图

说明：

1. 单位：毫米。
2. 井墙及底板混凝土为C20,S4;钢筋 φ-I级钢；φ-II级钢；混凝土净保护层35。
3. 流槽用M7.5水泥砂浆砌MU10砖；1:2防水水泥砂浆抹面，厚20。
4. 施工环境温度不宜低于10℃。
5. 做玻璃钢前基层应干燥，表面浮灰、油污应清除干净。
6. 各种玻璃钢的打底料均用环氧树脂打底料。
7. 玻璃钢三层作法系指两层打底料、三层玻璃布四层树脂、两层面层料。
8. 玻璃钢面层应平整光滑，与基层结合牢固，无起鼓、脱层和固化不完全、不均匀等现象。
9. 井内侧的钢筋混凝土盖板、铸铁井盖和铸铁支座等刷耐腐蚀涂料。

混凝土玻璃钢衬里耐腐蚀检查井						图集号	02S515
审核		校对		设计		页	139

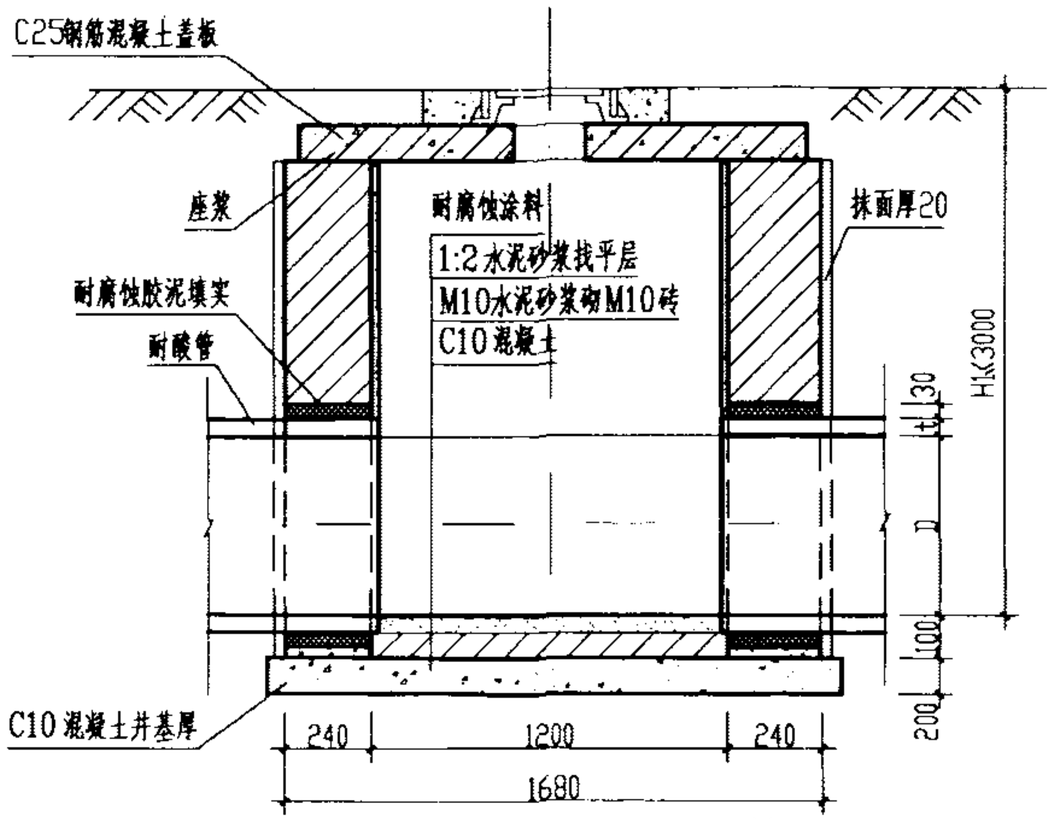

1-1 剖面

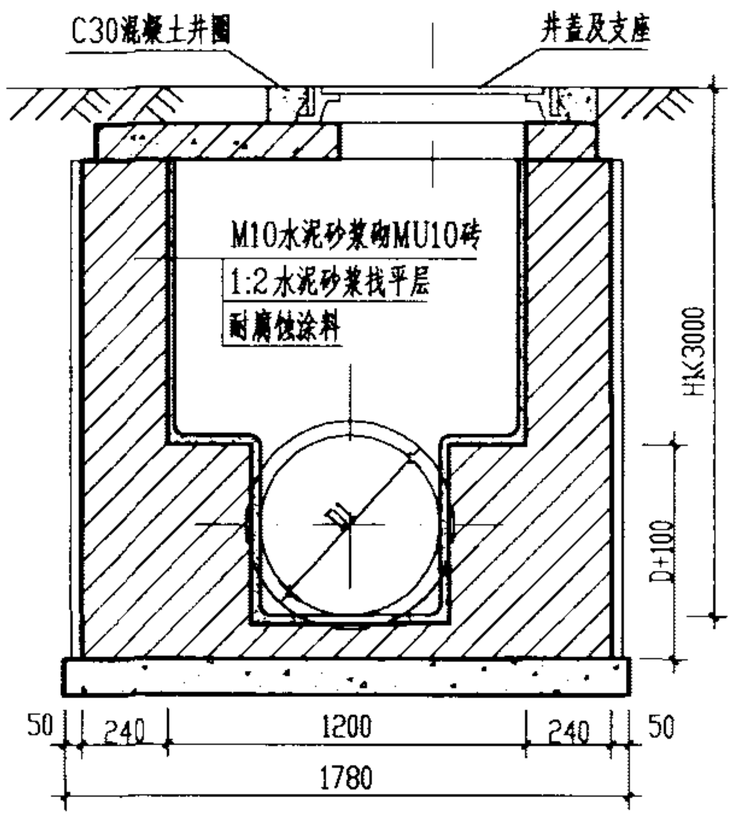

2-2 剖面

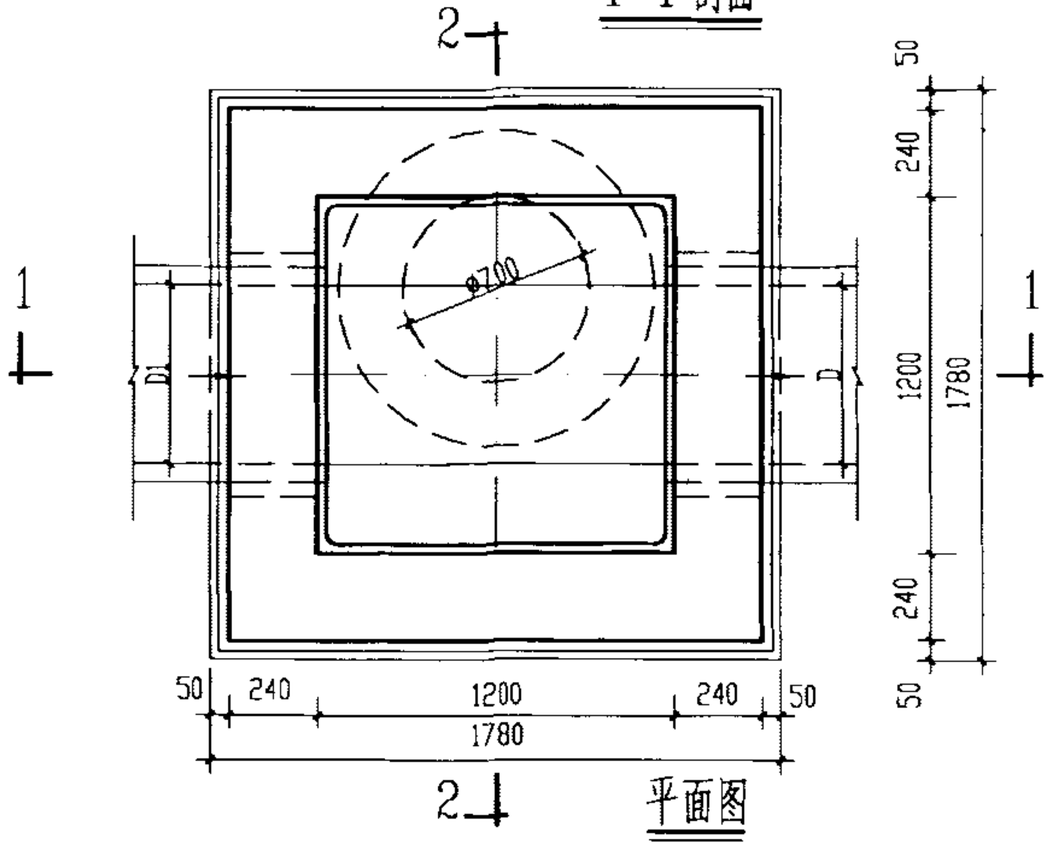

平面图

工程数量表

H1	混凝土 (m^3)	砌砖 (m^3)	水泥砂浆 (m^2)	玻璃钢 (m^2)
1000	0.64	1.69	12.09	5.26
1500	0.64	2.40	17.85	7.61
2000	0.64	3.11	23.61	9.97
2500	0.64	3.82	29.37	12.32
3000	0.64	4.53	35.13	14.67

说明：

1. 施工时先进行试涂。
2. 基层表面如有凹凸不平时，应用腻子嵌刮填平。
3. 刮腻子时应先用稀释的清漆打底，然后再刮腻子，待腻子实干后，应打磨平整擦拭干净，然后再进行底漆的施工。
4. 漆膜应附着牢固，涂层应符合设计要求，表面应平滑，无针孔、气泡、流坠、粉化和破损等现象。在流槽部分应加1～2层玻璃布。
5. 井内侧的钢筋混凝土盖板、铸铁井盖和井座等应刷耐腐蚀涂料。

砖砌耐腐蚀涂料衬里耐腐蚀检查井						图集号	02S515
审核	郭韵	校对	温丽晖	设计	[illegible]	页	140

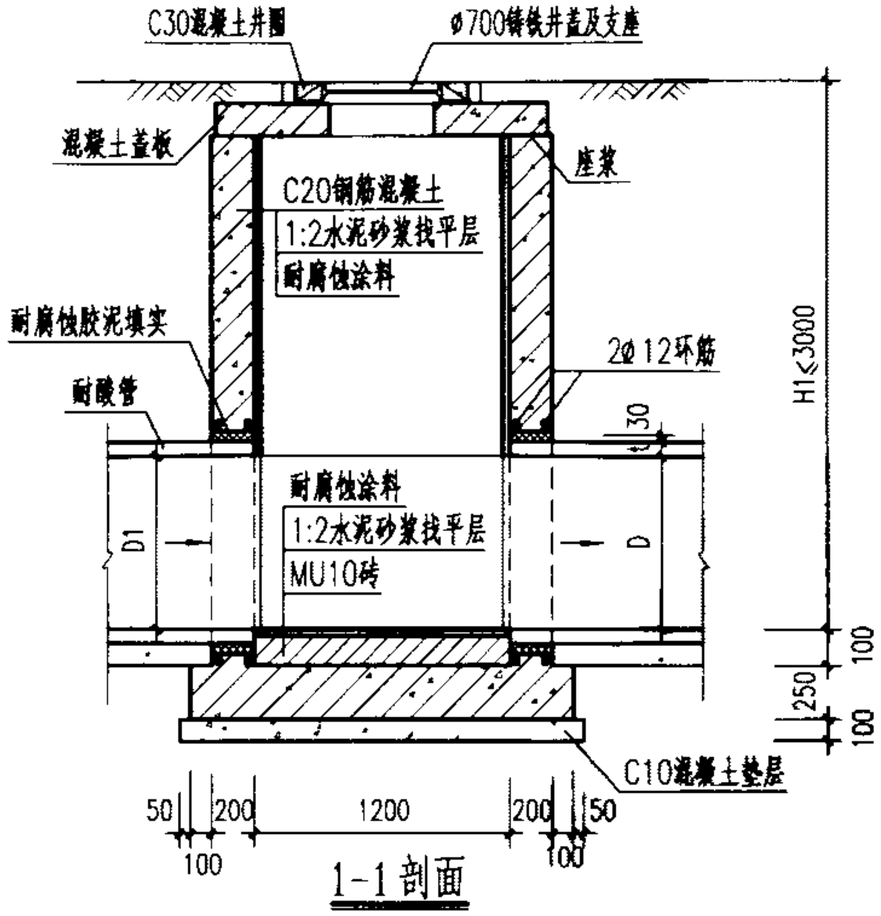

1-1 剖面

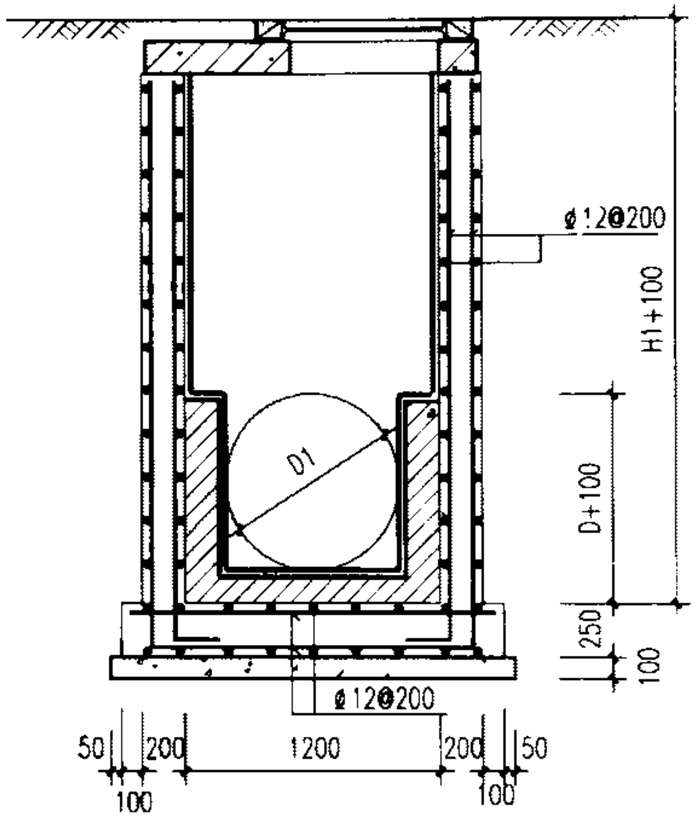

2-2 剖面

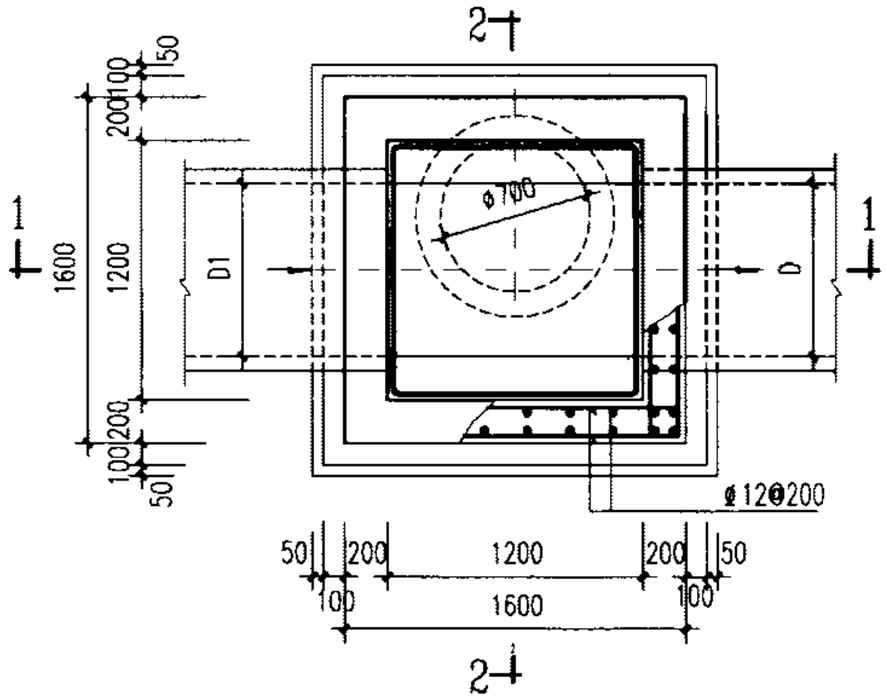

平面图

说明：

1. 单位：毫米。
2. 井墙及底板混凝土为C20,S4;钢筋 φ—I级钢；φ—II级钢；混凝土净保护层35。
3. 流槽用M7.5水泥砂浆砌MU10砖；1:2防水水泥砂浆抹面，厚20。
4. 施工时先进行试涂。
5. 基层表面如有凹凸不平时，应用腻子嵌刮填平。
6. 刮腻子时应先用稀释的清漆打底，然后再刮腻子，待腻子实干后，应打磨平整擦试干净，然后再进行底漆的施工。
7. 漆膜应附着牢固，涂层应符合设计要求，表面应平滑，无针孔、气泡、流坠、粉化和破损等现象。在流槽部分应加1～2层玻璃布。
8. 井内侧的钢筋混凝土盖板、铸铁井盖和铸铁支座等刷耐腐蚀涂料。

混凝土耐腐蚀涂料衬里耐腐蚀检查井					图集号	02S515
审核		校对		设计	页	141

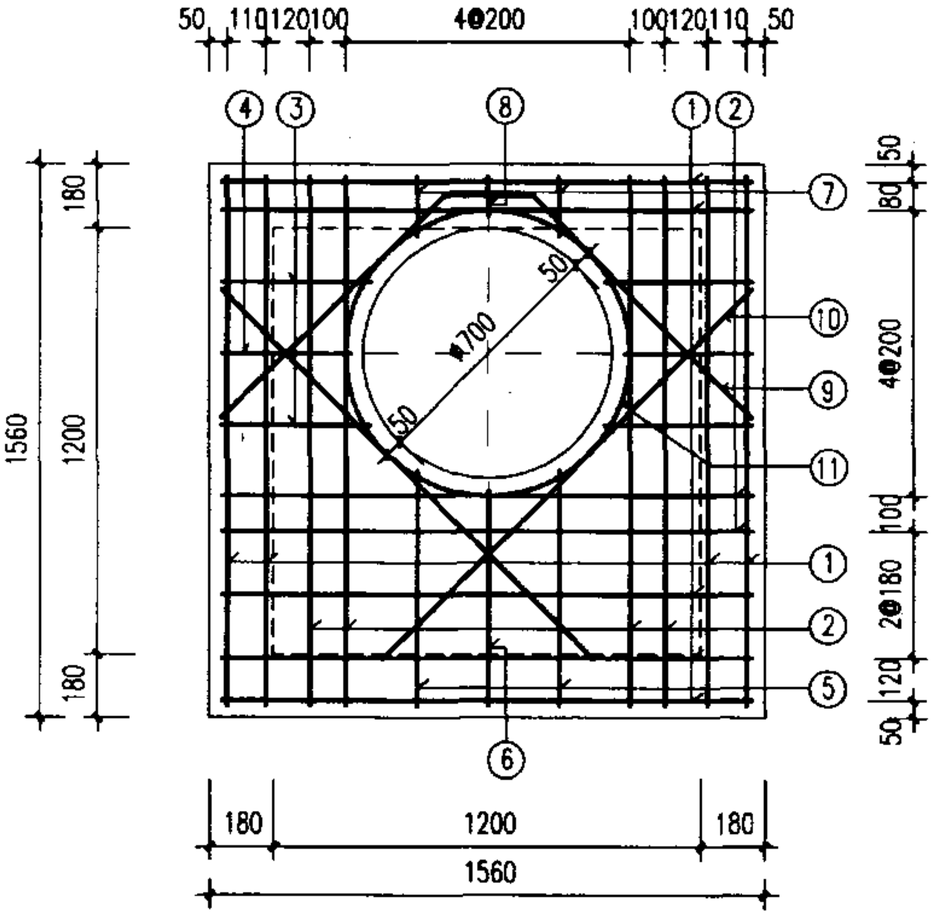

配筋图

钢筋表

编号	钢筋 形式及尺寸 (mm)	规格 (mm)	长度 (mm)	数量 (根)	总长 (m)	重量 (kg)
1	——	Φ12	1490	9	13.41	11.91
2	——	Φ16	1490	6	8.94	14.11
3	——	Φ12	420	4	1.68	1.49
4	——	Φ12	360	2	0.72	0.64
5	——	Φ12	670	2	1.34	1.19
6	——	Φ12	610	1	0.61	0.54
7	——	Φ12	170	2	0.34	0.30
8	——	Φ12	110	1	0.11	0.10
9	250, 880, 880	Φ12	2010	1	2.01	1.78
10	——	Φ12	1480	2	2.96	2.63
11	Φ800	Φ12	2940	2	5.88	5.22

盖板规格表

板厚h (mm)	混凝土 (m^3)	钢筋 (kg)
160	0.33	39.91

说明:

1. 单位：毫米。
2. 材料：混凝土C25;钢筋Φ－I级钢；Φ－II级钢。
3. 混凝土净保护层：45;钢筋放下层，水平筋在最下面。

耐腐蚀检查井盖板配筋图 盖板配筋图						图集号	02S515
审核		校对		设计		页	142

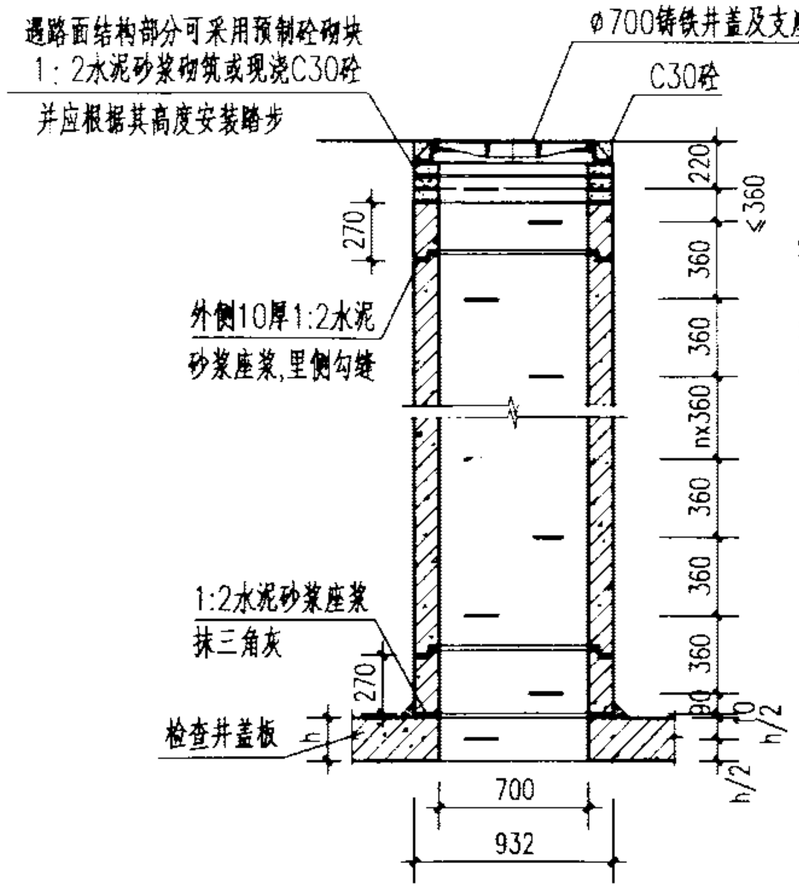

预制井筒安装大样

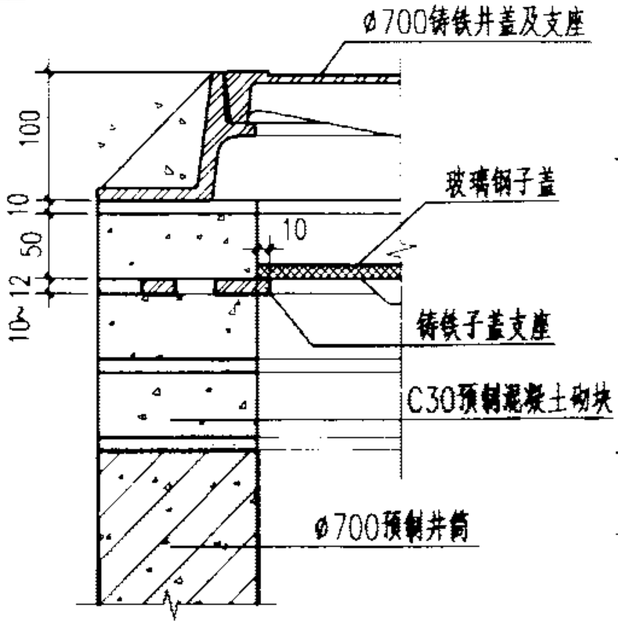

子盖安装大样图

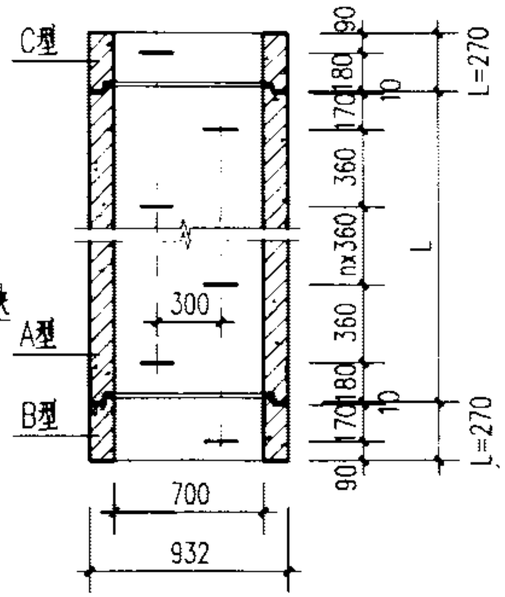

井筒长度	型　号 (JT)			
L(mm)	A	B	C	D
270		上企下平	上平下企	上平下平
360	上下企口		上平下企	
720	上下企口		上平下企	
1440	上下企口		上平下企	
1800	上下企口		上平下企	

注：选用时可注型号，例如：JT1440A为
长度1440mm的上下企口井筒。

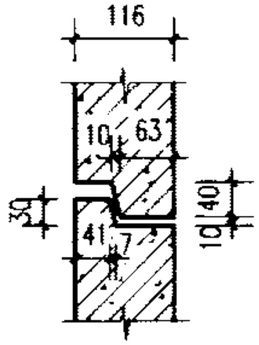

企口尺寸大样

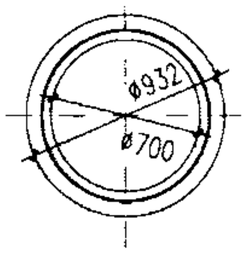

预制井筒大样

说明：

1. 单位：毫米。
2. 材料：混凝土C30。
3. 预制井筒可利用管厂模具及I级管配筋生产，预制时构件上应设置吊环(孔)。
4. 塑钢踏步应安装在井筒上成套供应。
5. 最下一节井筒为JT270B或JT270D，最上节井筒为JT270C。
6. 当盖板厚度h≥160时，盖板中加一踏步。
7. 如采用双层井盖，其作法见本图"子盖安装大样图"。

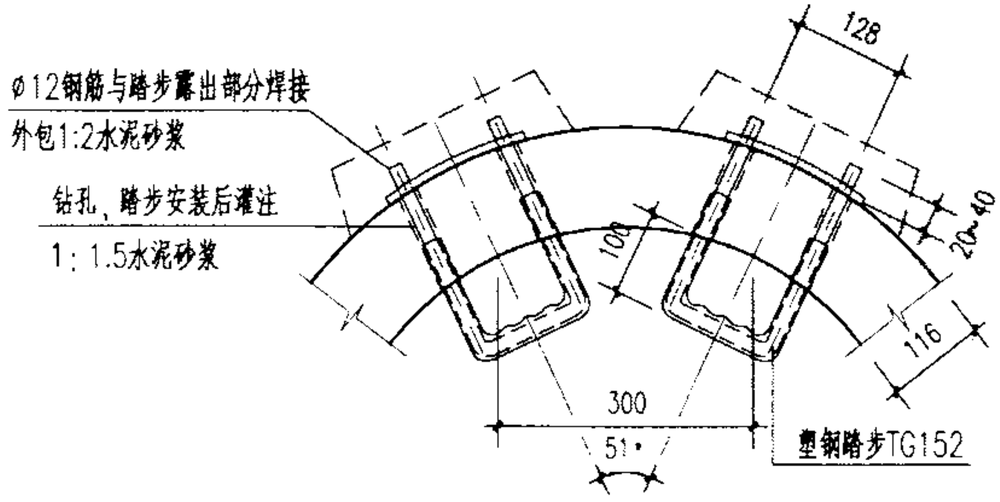

塑钢踏步安装大样

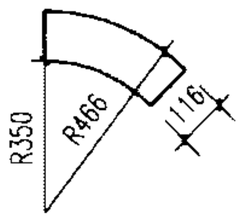

C30预制混凝土砌块大样

(50厚,内弧长度为1/8圆弧-10=265mm)

ø700预制混凝土井筒（双排踏步）						图集号	02S515
审核		校对		设计		页	143

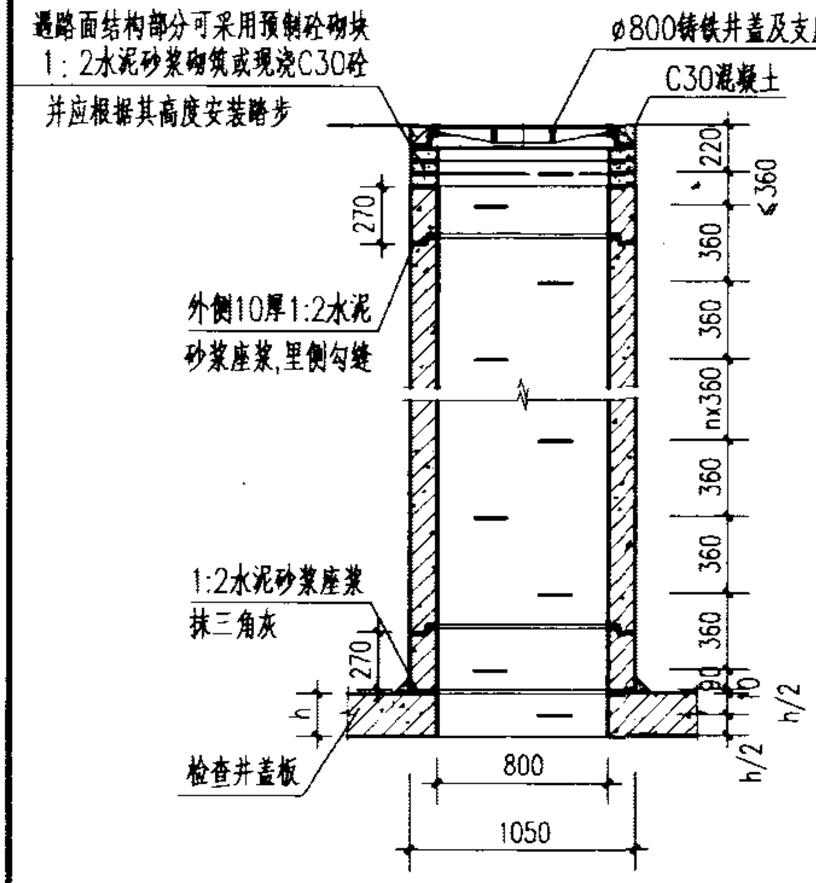

预制井筒安装大样

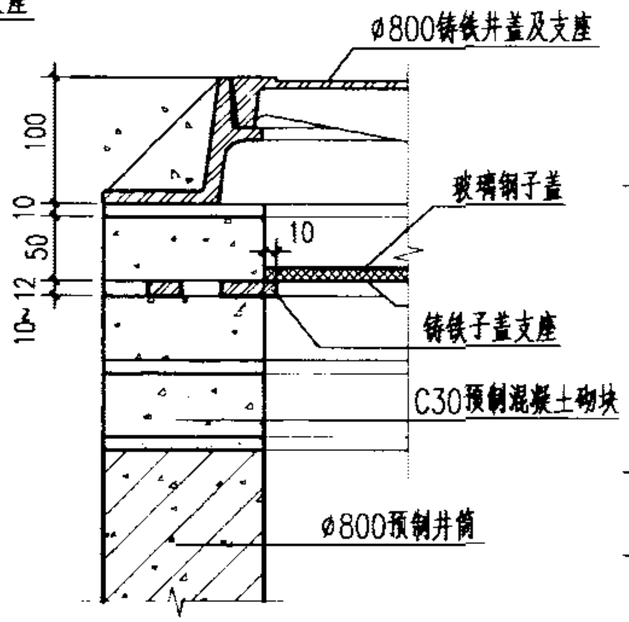

子盖安装大样图

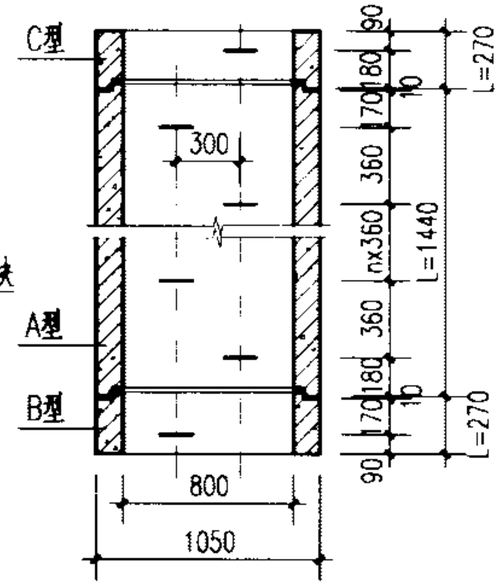

井筒长度	型　　号 (JT)			
L(mm)	A	B	C	D
270		上企下平	上平下企	上平下平
360	上下企口		上平下企	
720	上下企口		上平下企	
1440	上下企口		上平下企	
1800	上下企口		上平下企	

注：选用时可注型号，例如：JT1440A为长度1440mm的上下企口井筒。

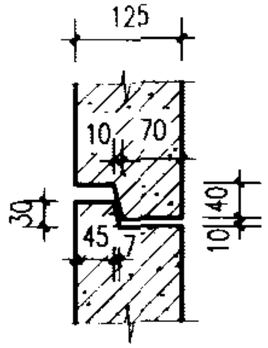

企口尺寸大样

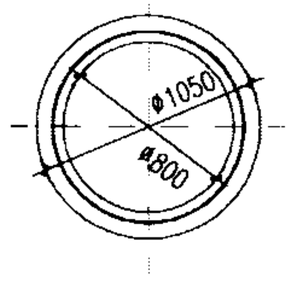

预制井筒大样

说明：

1. 单位：毫米。
2. 材料：混凝土C30。
3. 预制井筒可利用管厂模具及I级管配筋生产，预制时构件上应设置吊环(孔)。
4. 塑钢踏步应安装在井筒上成套供应。
5. 最下一节井筒为JT270B或JT270D，最上节井筒为JT270C。
6. 当盖板厚度h≥160时，盖板中加一踏步。
7. 如采用双层井盖，其作法见本图"子盖安装大样图"。

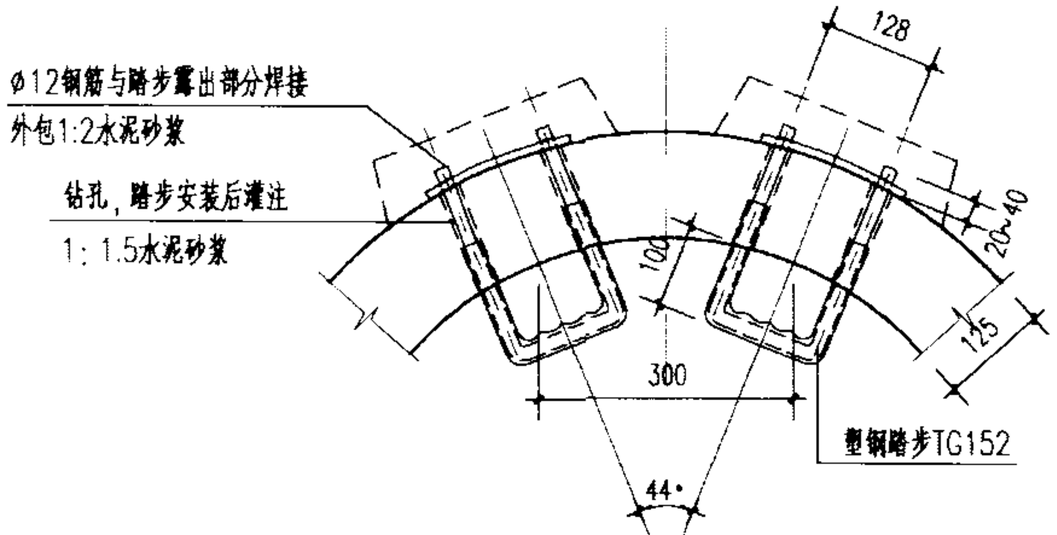

塑钢踏步安装大样

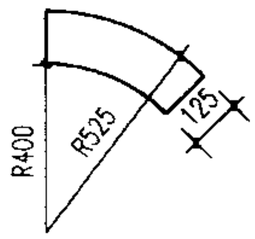

C30预制混凝土砌块大样

(50厚,内弧长度为1/8圆弧−10=304mm)

ø800预制混凝土井筒图（双排踏步）						图集号	02S515
审核		校对		设计		页	144

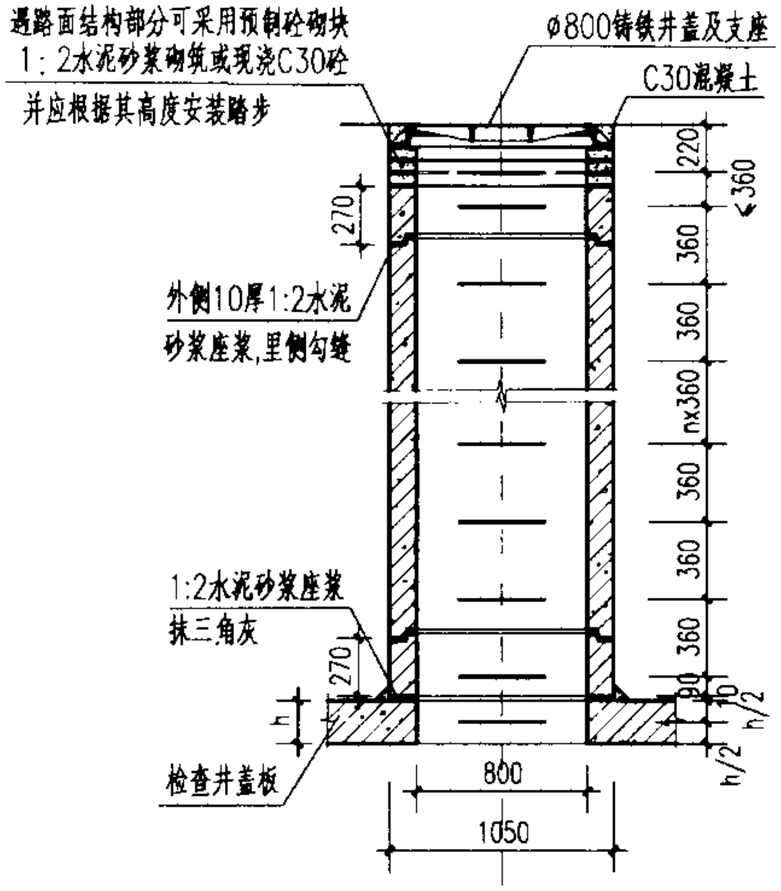

预制井筒安装大样

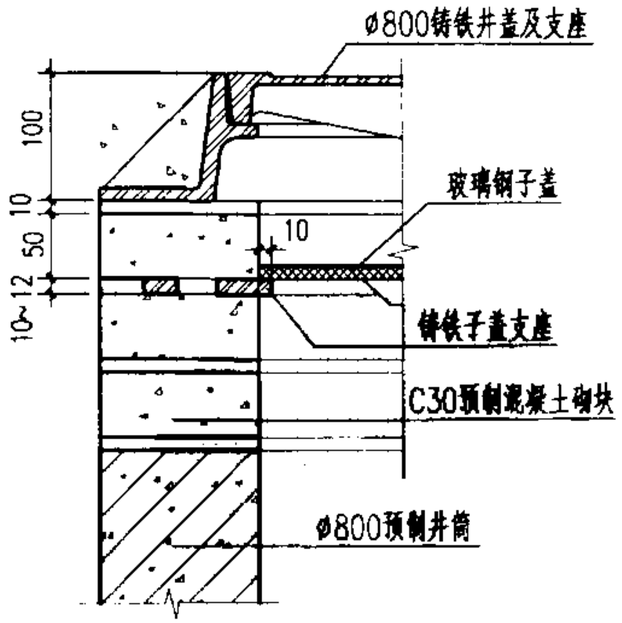

子盖安装大样图

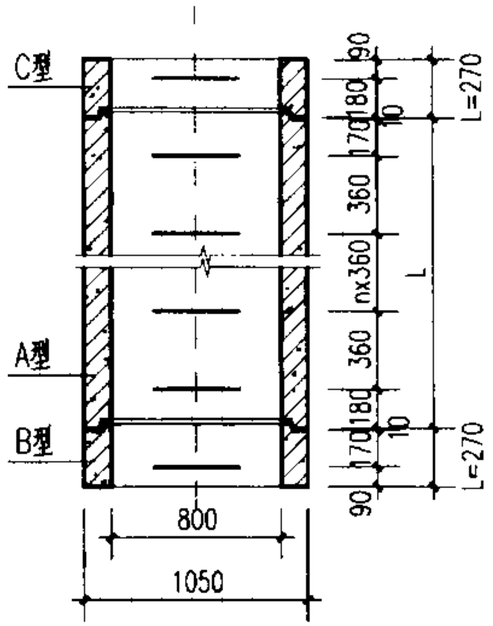

井筒长度	型　号 (JT)			
L(mm)	A	B	C	D
270		上企下平	上平下企	上平下平
360	上下企口		上平下企	
720	上下企口		上平下企	
1440	上下企口		上平下企	
1800	上下企口		上平下企	

注：选用时可注型号，例如：JT1440A为
长度1440mm的上下企口井筒.

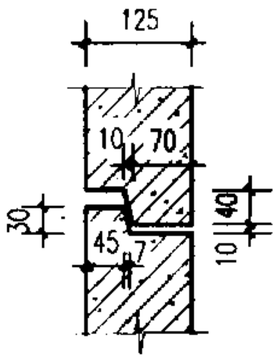

企口尺寸大样

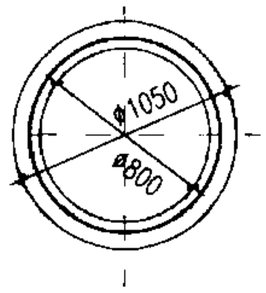

预制井筒大样

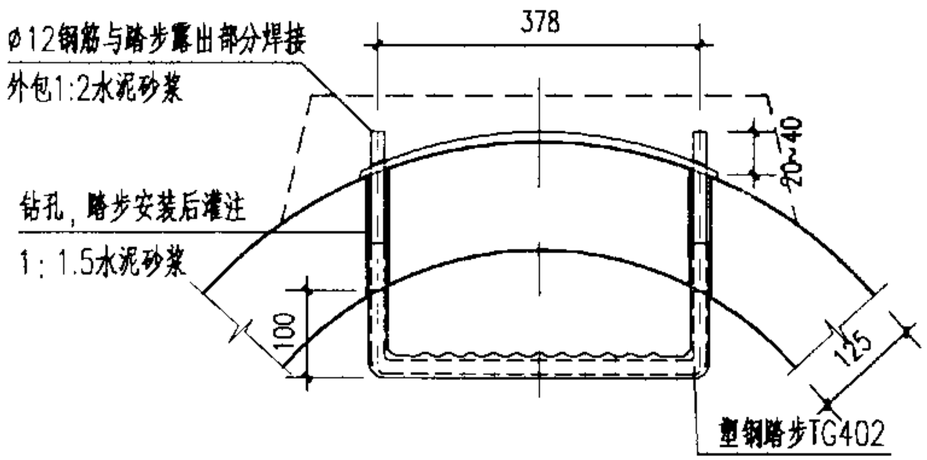

塑钢踏步安装大样

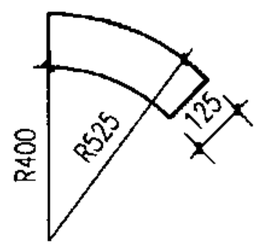

C30预制混凝土砌块大样
(50厚,内弧长度为1/8圆弧-10=304mm)

说明：
1. 单位：毫米.
2. 材料：混凝土C30.
3. 预制井筒可利用管厂模具及I级管配筋生产，预制时构件上应设置吊环(孔).
4. 塑钢踏步应安装在井筒上成套供应.
5. 最下一节井筒为JT270B或JT270D，最上节井筒为JT270C.
6. 当盖板厚度h≥160时，盖板中加一踏步.
7. 如采用双层井盖，其作法见本图"子盖安装大样图".

ø800预制混凝土井筒(单排踏步)						图集号	02S515
审核	刘宏	校对	李玉乌	设计	温和平	页	145

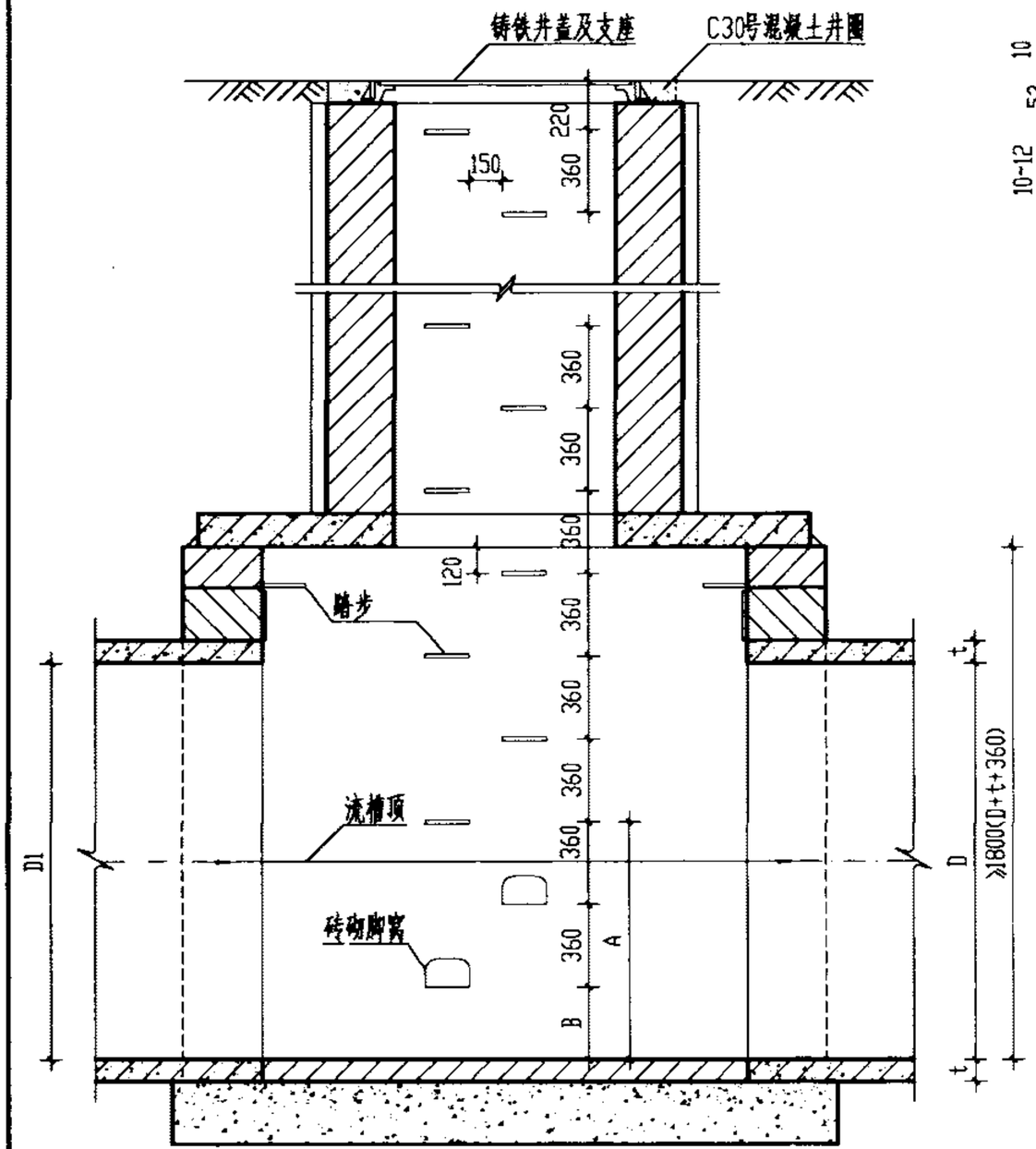

雨水检查井剖面图

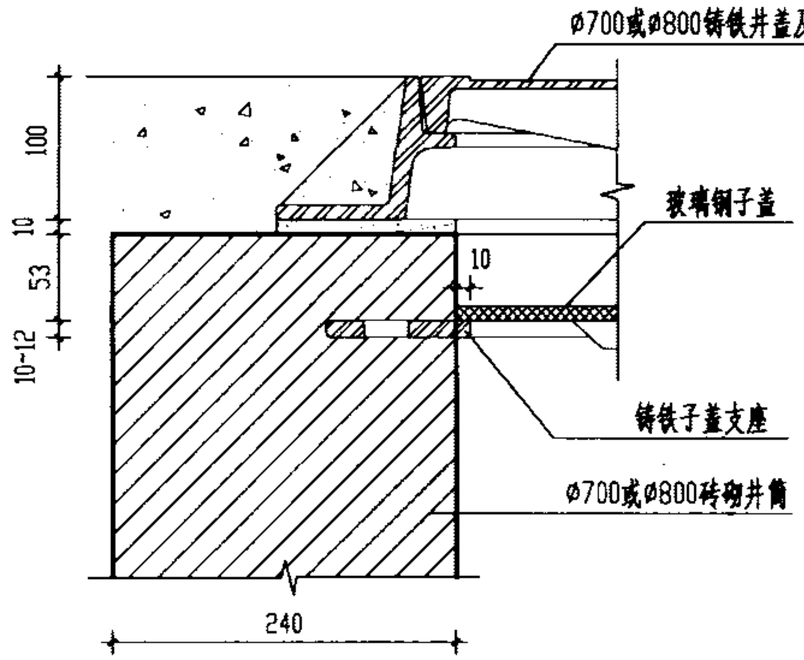

子盖安装大样图

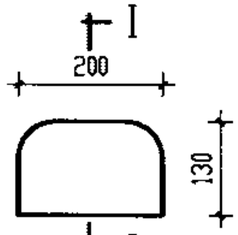

脚窝立面

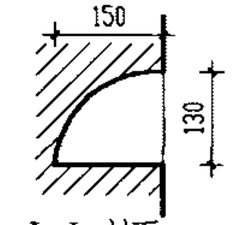

I–I 剖面

A、B尺寸表		
管径 D(mm)	最下层踏步距检查井底高 A(mm)	最下层脚窝距检查井底高 B(mm)
800	600	240
900	600	240
1000	600	240
1100	600	240
1200	600	240
1350	1005	285
1500	930	210
1650	855	135
1800	1120	400
2000	1335	255

说明：

1. 单位：毫米。
2. 盖板下120毫米设一控制踏步，以此控制踏步向井筒及井室按360毫米距离，水平净距150毫米，交错设置踏步及脚窝，起点踏步控制在井盖下220毫米。
3. 在主干管上下游方向，砖券以上加踏步。
4. 当D>800时流槽内设脚窝，D<800时不设脚窝。
5. 如采用双层井盖，其作法见本图"子盖安装大样图"。

砖砌雨水检查井踏步脚窝位置						图集号	02S515
审核		校对		设计		页	146

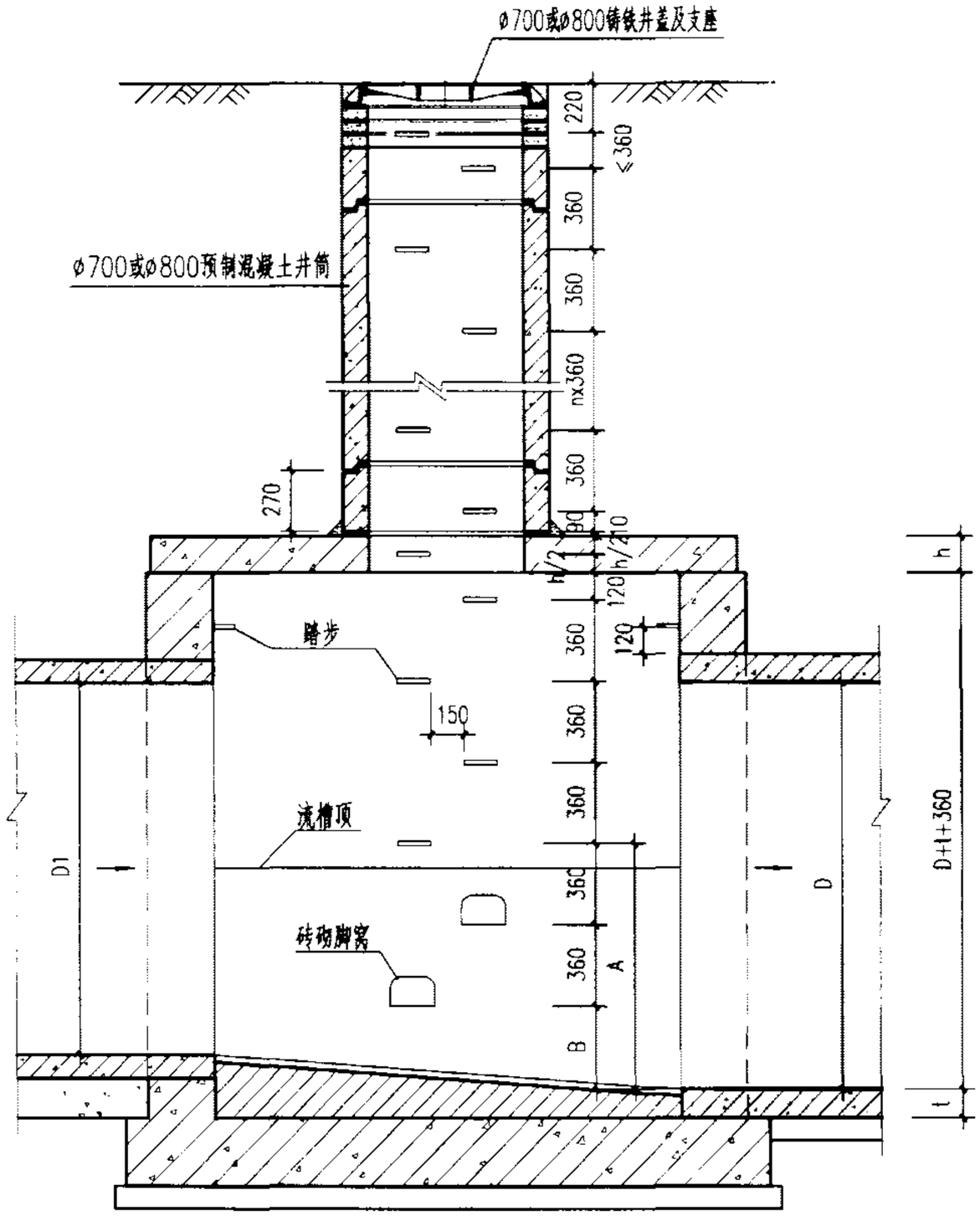

雨水检查井剖面图

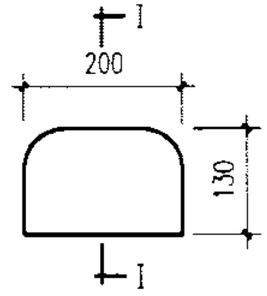

脚窝立面

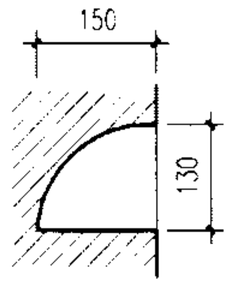

I-I 剖面

A, B 尺寸表

管径 D(mm)	最下层踏步距检查井底高 A(mm)	最下层脚窝距检查井底高 B(mm)	管径 D(mm)	最下层踏步距检查井底高 A(mm)	最下层脚窝距检查井底高 B(mm)
800	600	240	1350	1005	285
900	600	240	1500	930	210
1000	600	240	1650	855	135
1100	600	240	1800	1120	400
1200	600	240	2000	1335	255

说明：

1. 单位：毫米。
2. 盖板下120毫米设一控制踏步，以此控制间距360毫米，水平净距150毫米，交错设置踏步及脚窝，起点踏步控制在井盖下220毫米。
3. 在主干管上下游方向，管顶以上加踏步。
4. 当D≥800时流槽内设脚窝，D<800时不设脚窝。
5. 当盖板厚度h≥160时，盖板中加一踏步。

混凝土雨水检查井井室踏步脚窝位置图						图集号	02S515
审核		校对		设计		页	147

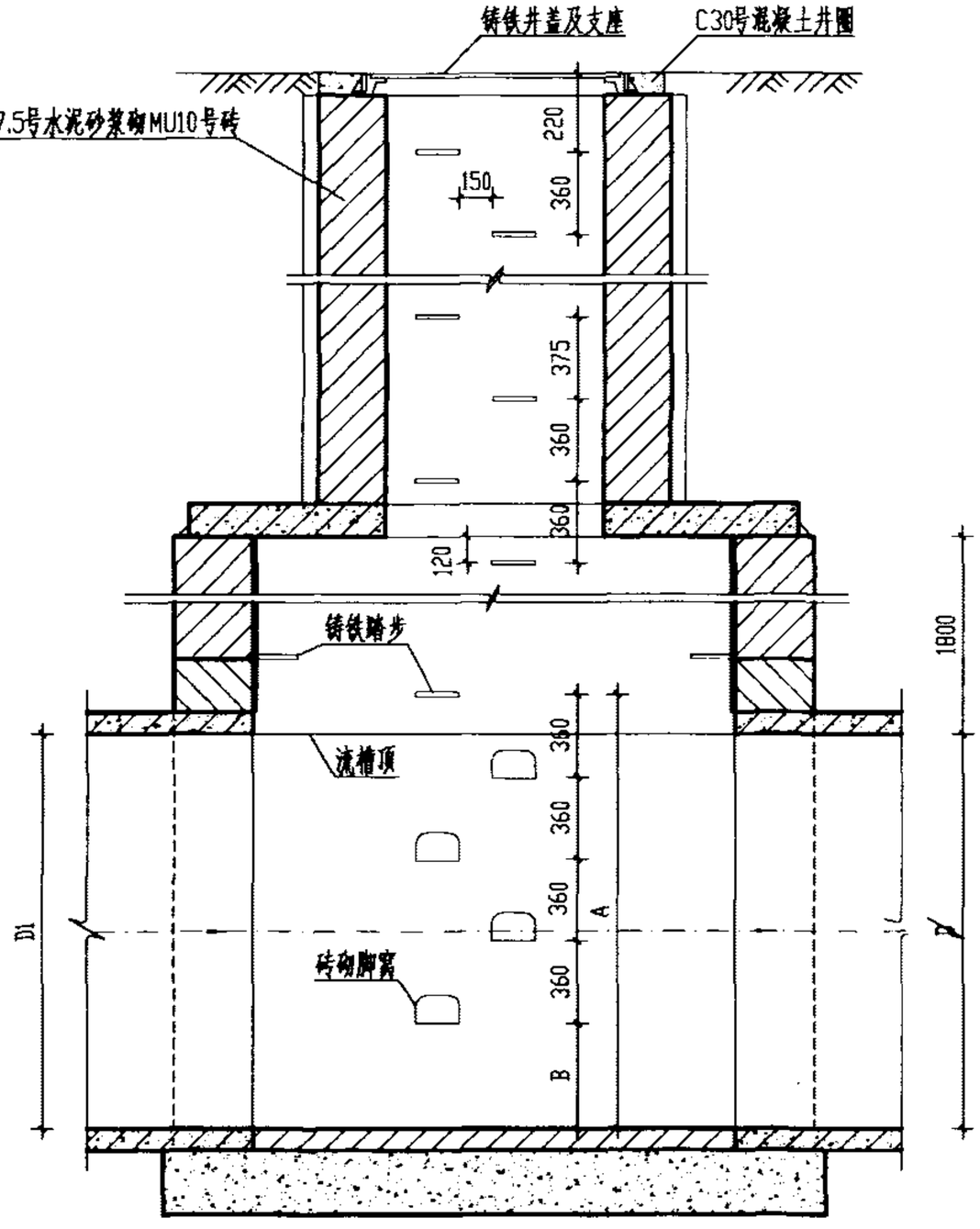

污水检查井剖面图

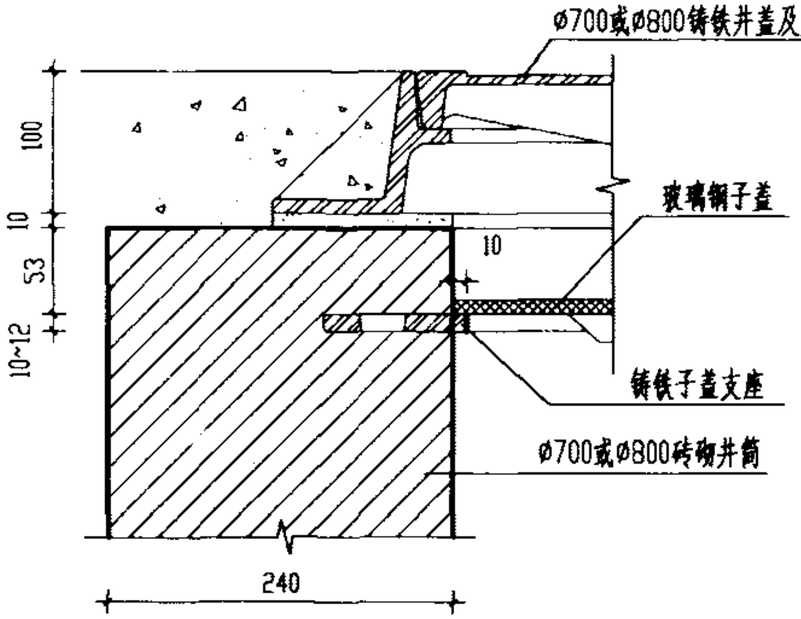

子盖安装大样图

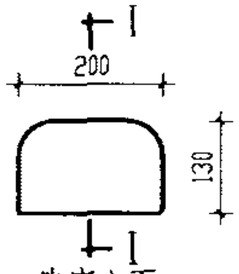

脚窝立面

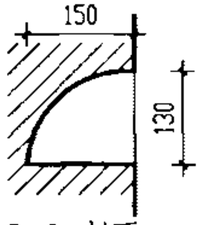

I-I 剖面

A B 尺寸表					
管径 D(mm)	最下层踏步距检查井底高 A(mm)	最下层脚窝距检查井底高 B(mm)	管径 D(mm)	最下层踏步距检查井底高 A(mm)	最下层脚窝距检查井底高 B(mm)
500	740	380	1000	1240	160
600	840	120	1100	1340	260
700	940	220	1200	1440	360
800	1040	320	1350	1590	150
900	1140	420	1500	1740	300

说明：

1. 单位 毫米.
2. 盖板下120毫米设一控制踏步，以此控制踏步向井筒及井室按360毫米距离，水平净距150毫米，交错设置踏步及脚窝，起点踏步控制在井盖下220毫米.
3. 在主干管上下游方向，砖券以上加踏步.
4. 当D≥500 时流槽内设脚窝，D<500 时不设脚窝.
5. 如采用双层井盖，其作法见本图"子盖安装大样图".

砖砌污水检查井踏步脚窝位置						图集号	02S515
审核	王红二	校对	温丽琴	设计	李宝东	页	148

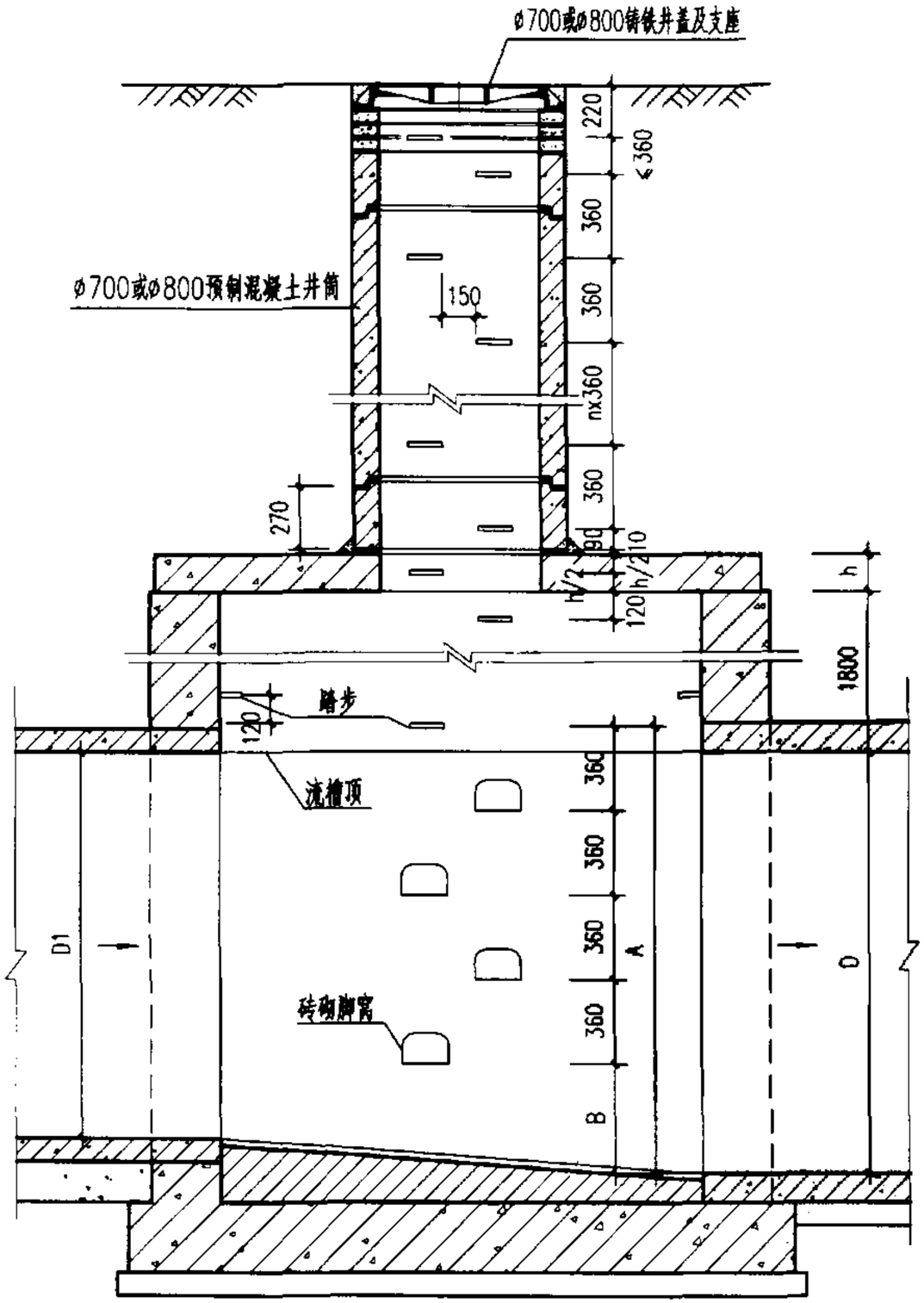

污水检查井剖面图

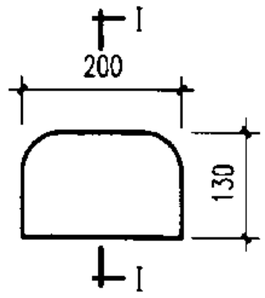

脚窝立面

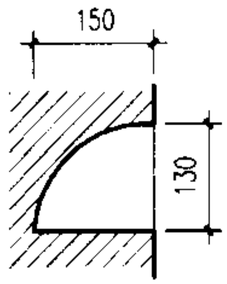

I-I 剖面

A, B 尺寸表

管径 D(mm)	最下层踏步距检查井底高 A(mm)	最下层脚窝距检查井底高 B(mm)	管径 D(mm)	最下层踏步距检查井底高 A(mm)	最下层脚窝距检查井底高 B(mm)
500	740	380	1000	1240	160
600	840	120	1100	1340	260
700	940	220	1200	1440	360
800	1040	320	1350	1590	150
900	1140	420	1500	1740	300

说明：

1. 单位：毫米。
2. 盖板下120毫米设一控制踏步，以此控制间距360毫米，水平净距150毫米，交错设置踏步及脚窝，起点踏步控制在井盖下220毫米。
3. 在主干管上下游方向，管顶以上加踏步。
4. 当D≥500时流槽内设脚窝，D<500时不设脚窝。
5. 当盖板厚度h≥160时，盖板中加一踏步。

混凝土污水检查井井室踏步脚窝位置图						图集号	02S515
审核		校对		设计		页	149